Инструкция

Баттерфляй/Задняя дельта Matrix Versa VS-S22P

Полезные ссылки:

Баттерфляй/Задняя дельта Matrix Versa VS-S22P - смотреть на сайте

Баттерфляй/Задняя дельта Matrix Versa VS-S22P - читать отзывы

MATRIX
Strong • Smart • Beautiful

РУКОВОДСТВО ПОЛЬЗОВАТЕЛЯ

VERSA Баттерфляй/Задняя дельта

VS-S22

ВАЖНАЯ ИНФОРМАЦИЯ ПО БЕЗОПАСНОСТИ

Покупатель продуктов фирмы MATRIX Fitness Systems несёт единоличную ответственность за то, чтобы инструктировать всех лиц, как являющихся конечными пользователями, так и относящихся к обслуживающему персоналу, о надлежащем использовании оборудования.

Настоятельно рекомендуется, чтобы все пользователи тренировочного оборудования фирмы MATRIX Fitness Systems были проинформированы перед его использованием о следующем.

НАДЛЕЖАЩЕЕ ИСПОЛЬЗОВАНИЕ

1. Никакое оборудование не должно использоваться никаким иным образом, кроме того, для которого данное оборудование было сконструировано или предназначено изготовителем. Обязательна к исполнению настоятельная рекомендация, чтобы все пользователи тренировочного оборудования фирмы MATRIX Fitness Systems были проинформированы о том, что оборудование фирмы MATRIX Fitness Systems должно использоваться надлежащим образом, чтобы избежать телесных повреждений.

2. Оберегайте руки и ноги всё время от соприкосновения с движущимися частями, чтобы избежать телесных повреждений.

ПРОВЕРКА НА НАЛИЧИЕ ПОВРЕЖДЁННЫХ ЧАСТЕЙ

1. Не используйте никакое оборудование, которое повреждено и/или имеет изношенные или сломанные части. Используйте только запасные части, поставляемые местным дилером фирмы MATRIX Fitness Systems, действующим в Вашей стране.

2. МАРКИРОВОЧНЫЕ НАКЛЕЙКИ ТЕХНИЧЕСКОГО ОБСЛУЖИВАНИЯ И ПАСПОРТНЫЕ ТАБЛИЧКИ. Не удаляйте маркировочные наклейки ни по какой причине. Они содержат важную информацию. Если они не читаются или отсутствуют, свяжитесь для их замены со своим дилером фирмы MATRIX Fitness Systems.

3. УСТАНОВКА ОБОРУДОВАНИЯ. Всё оборудование должно быть прикреплено к полу, чтобы обеспечить его устойчивость и устранить раскачивание или опрокидывание. Эту работу, где применимо, должен выполнять лицензированный подрядчик.

4. ПОЛНОЕ ТЕХНИЧЕСКОЕ ОБСЛУЖИВАНИЕ ВСЕГО ОБОРУДОВАНИЯ. Профилактическое техническое обслуживание является ключом к стабильной работе оборудования, а также к сведению Вашей ответственности к минимуму. Оборудование нуждается в техническом осмотре через регулярные интервалы времени.

Обеспечивайте, чтобы лицо (лица) производящее регулировку или выполняющее работы по техническому обслуживанию или ремонту любого вида, имело соответствующую квалификацию, и было допущено к выполнению таких работ. Дилеры фирмы MATRIX Fitness Systems по требованию предоставят услуги и обучение техническому обслуживанию на нашем корпоративном оборудовании.

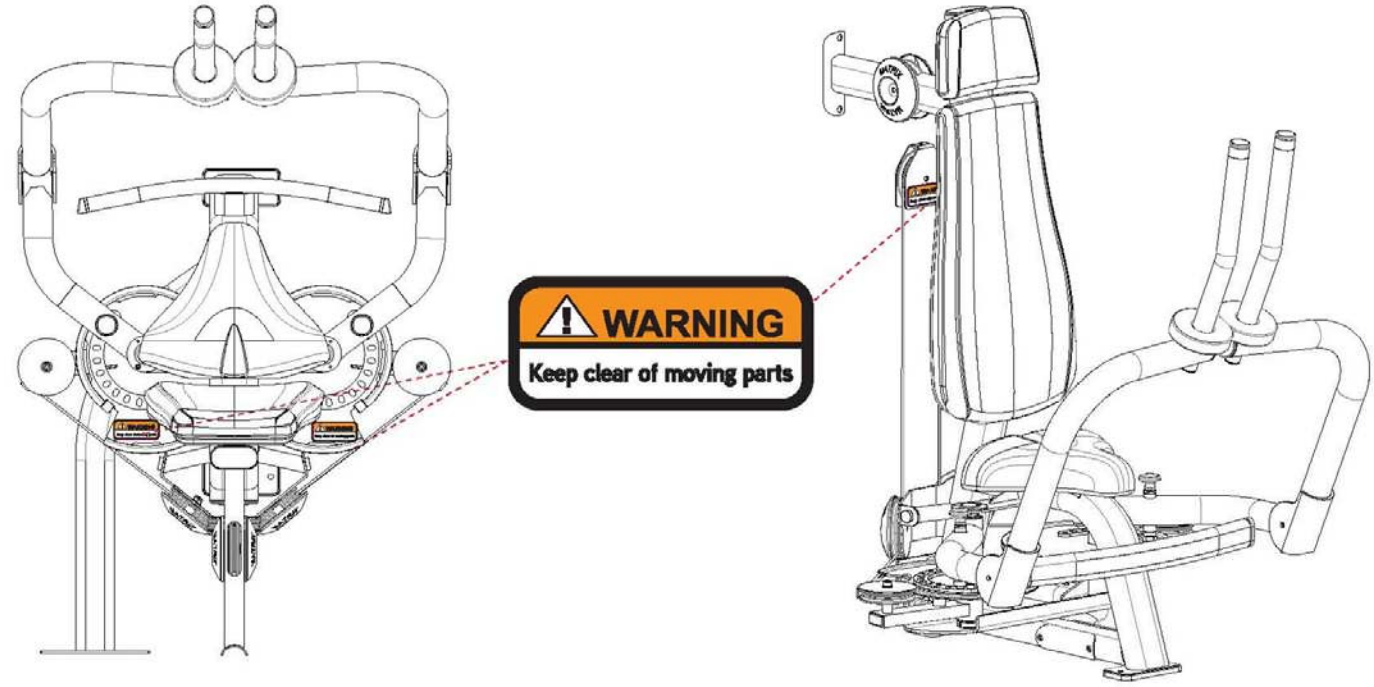
WARNING
Keep clear of moving parts

СПИСОК КОМПЛЕКТУЮЩИХ ЧАСТЕЙ

№	Описание	Кол-во
1	Болт M10*125L	2
2	Шайба M10	17
3	Пластина	1
4	Гайка M10	3
5	Нижняя соединительная рама	1
6	Болт M10*20L	5
7	Рама пользователя	1
8	Верхняя соединительная рама	1
9	Рама стеков	1
10	Болт M10*50L	1
11	Клипса	1
12	Кабель стеков	1
13	Фиксатор	1
14	Скоба фиксатора	1
15	Нижний правый рычаг в сборе	1
16	Шайба	2
17	Правый диск	1
18	Ось (Ф20*250L)	2
19	Прокладка (Ф45 мм OD/Ф30 мм ID)	4
20	Рама правого рычага	1
21	Фиксирующая втулка	2
22	Болт M5*10L	6
23	Шайба M5	6
24	Заглушка	2
25	Болт M5*16L	2
26	Нижний левый рычаг в сборе	1
27	Левый диск	1
28	Рама левого рычага	1
29	Кабель рамы пользователя	1
30	Верхний правый рычаг	1
31	Шайба M10	2
32	Ось	2
33	Болт M10*15L	4
34	Верхний левый рычаг	1
35	Болт M10*75L	4
36	Спинка	1
37	Спинка	1
38	Сиденье	1
39	Болт M10*20L	4
40	Передний кожух	1
41	Задний кожух (Не изображен)	1
42	Болт M8*25L	4
43	Шайба M8	4
44	Верхний кожух	1
45	Верхняя крышка	2
	Дополнительные элементы PREMIUM	
1P	Декоративный кожух	1

2P	Двухэкранный LCD дисплей активности пользователя	1
3P	Держатель для полотенца	1
4P	Фиксатор	2

СБОРКА

ЧАСТЬ 1

ШАГ 1 КРЕПЛЕНИЕ БЛОКА СТЕКОВ К РАМЕ ПОЛЬЗОВАТЕЛЯ

№	Описание	Кол-во
1	Болт M10*125L	2
2	Шайба M10	9
3	Пластина	1
4	Гайка M10	2
5	Нижняя соединительная рама	1
6	Болт M10*20L	5
7	Рама пользователя	1
8	Верхняя соединительная рама	1
9	Рама стеков	1

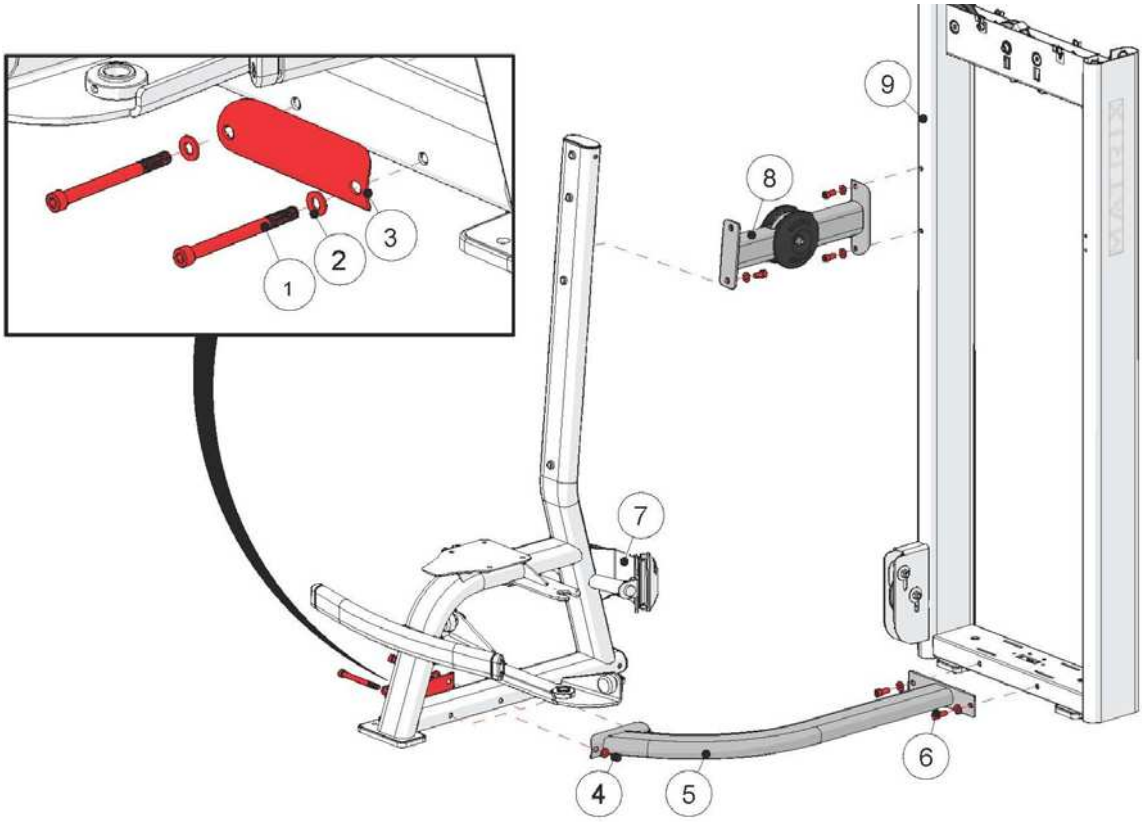

Затягивайте крепежные элементы только после сборки рамы весовых стеков.

ЧАСТЬ 2

ШАГ 1 КРЕПЛЕНИЕ ФИКСАТОРА

№	Описание	Кол-во
2	Шайба М10	2
4	Гайка М10	1
10	Болт М10*50L	1
11	Клипса	1
12	Кабель стеков	1
13	Фиксатор	1
14	Скоба фиксатора	1

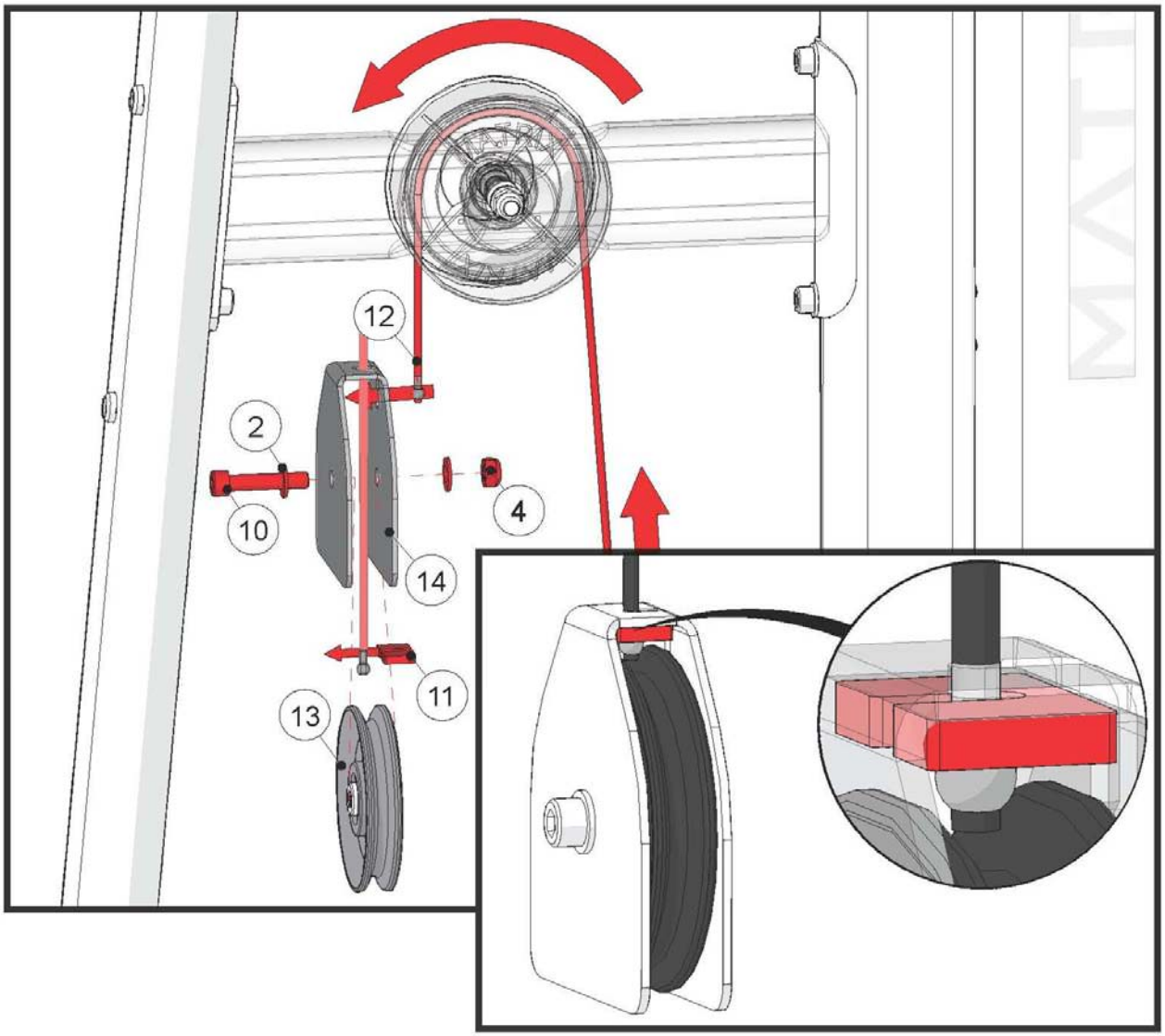

ЧАСТЬ 3

ШАГ 1 КРЕПЛЕНИЕ ПРАВОГО РЫЧАГА

№	Описание	Кол-во
15	Нижний правый рычаг в сборе	1
16	Шайба	1
17	Правый диск	1
18	Ось (Ф20*250L)	1
19	Прокладка (Ф45 мм OD/Ф30 мм ID)	2
20	Рама правого рычага	1

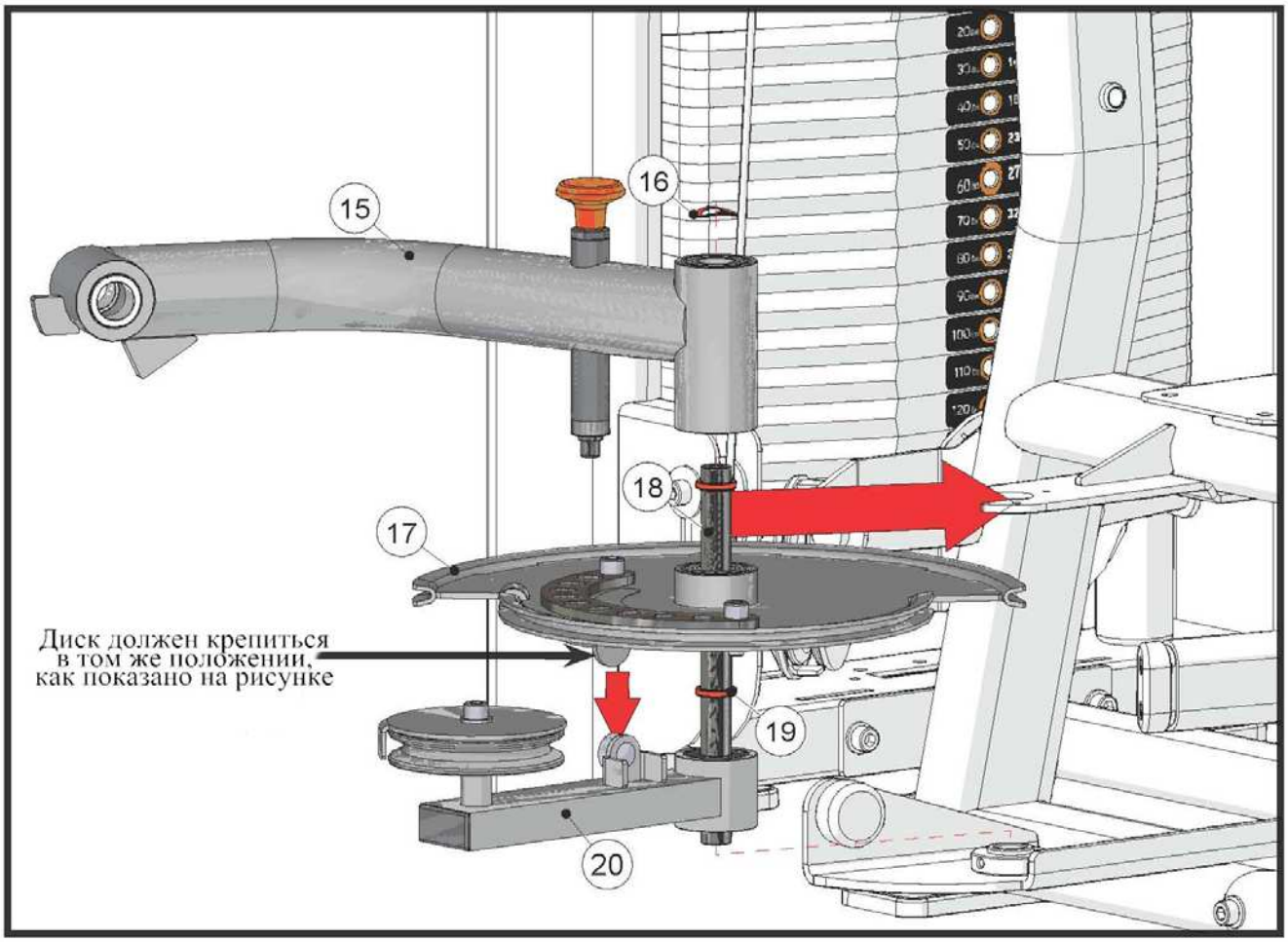

ЧАСТЬ 3

ШАГ 2 КРЕПЛЕНИЕ ПРАВОГО РЫЧАГА

№	Описание	Кол-во
21	Фиксирующая втулка	1
22	Болт M5*10L	3
23	Шайба M5	3
24	Заглушка	1
25	Болт M5*16L	1

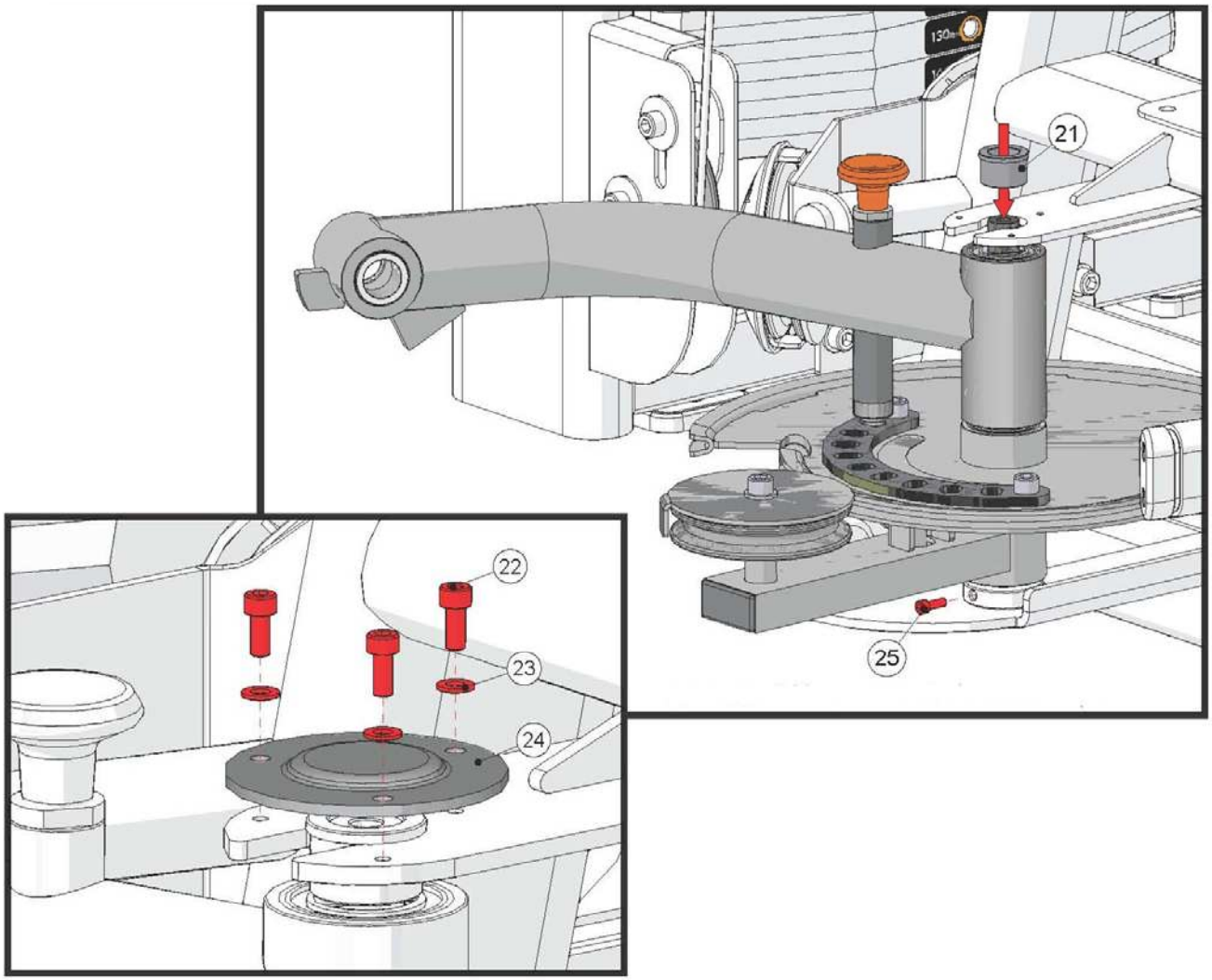

ЧАСТЬ 4

ШАГ 1 КРЕПЛЕНИЕ ЛЕВОГО РЫЧАГА

№	Описание	Кол-во
16	Шайба	1
18	Ось (Ф20*250L)	1
19	Прокладка (Ф26,5 мм OD/Ф20,5 мм ID)	2
26	Нижний левый рычаг в сборе	1
27	Левый диск	1
28	Рама левого рычага	1

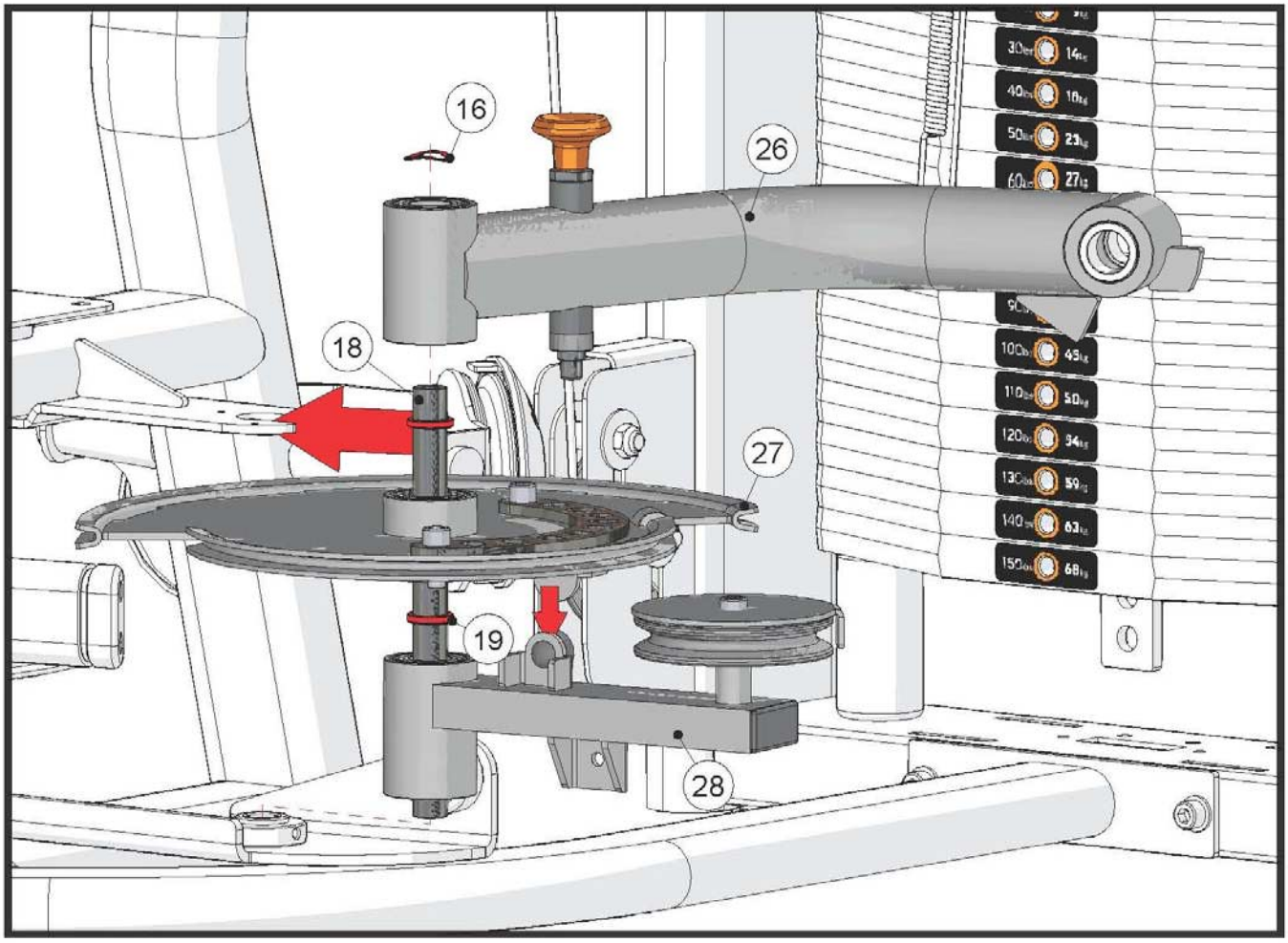

ЧАСТЬ 4

ШАГ 2 КРЕПЛЕНИЕ ЛЕВОГО РЫЧАГА

№	Описание	Кол-во
21	Втулка	1
22	Болт M5*10L	3
23	Шайба M5	3
24	Заглушка	1
25	Болт M5*16L	1

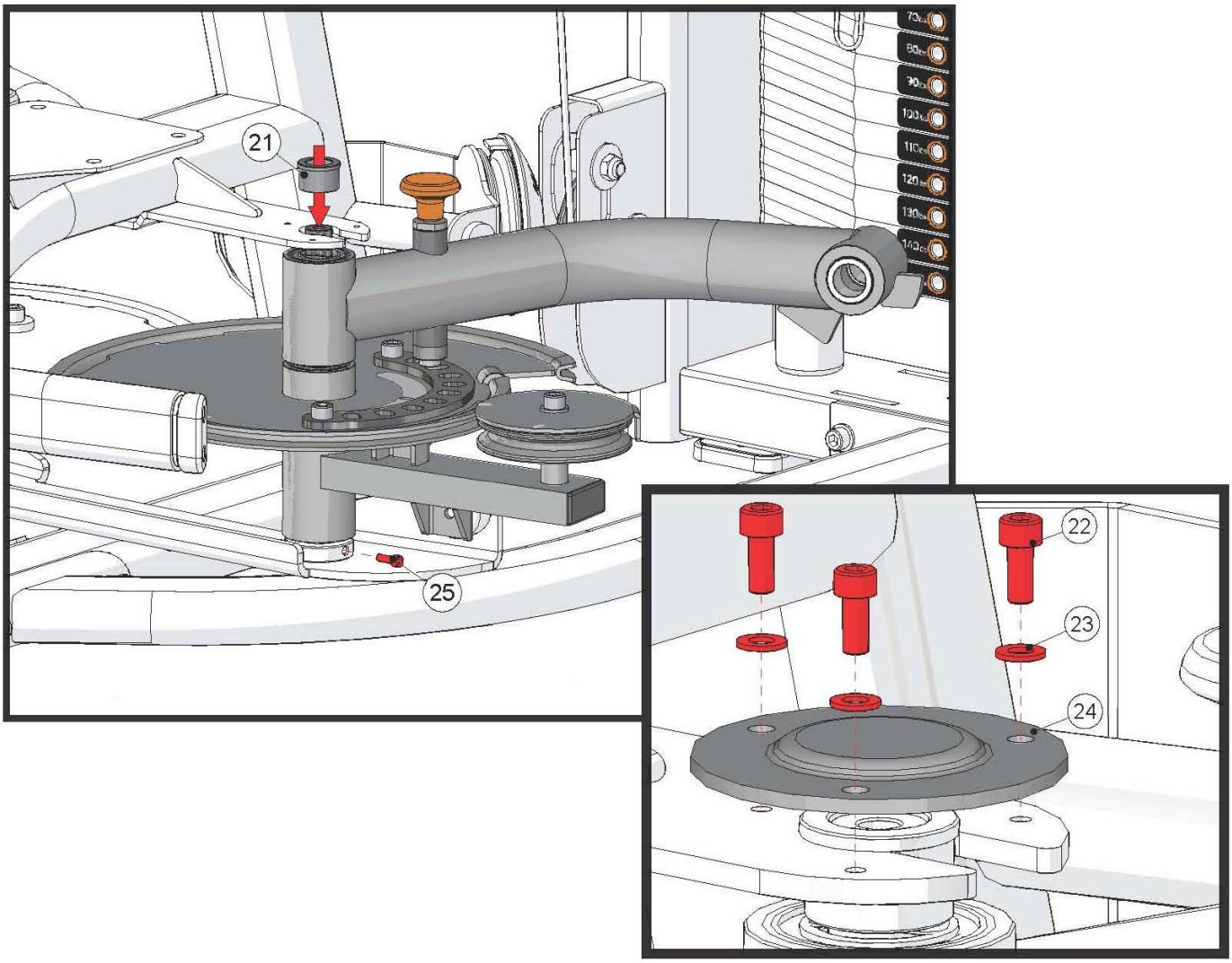

ЧАСТЬ 5

ШАГ 1 КРЕПЛЕНИЕ КАБУЛЯ РАМЫ ПОЛЬЗОВАТЕЛЯ

№	Описание	Кол-во
29	Кабель рамы пользователя	1

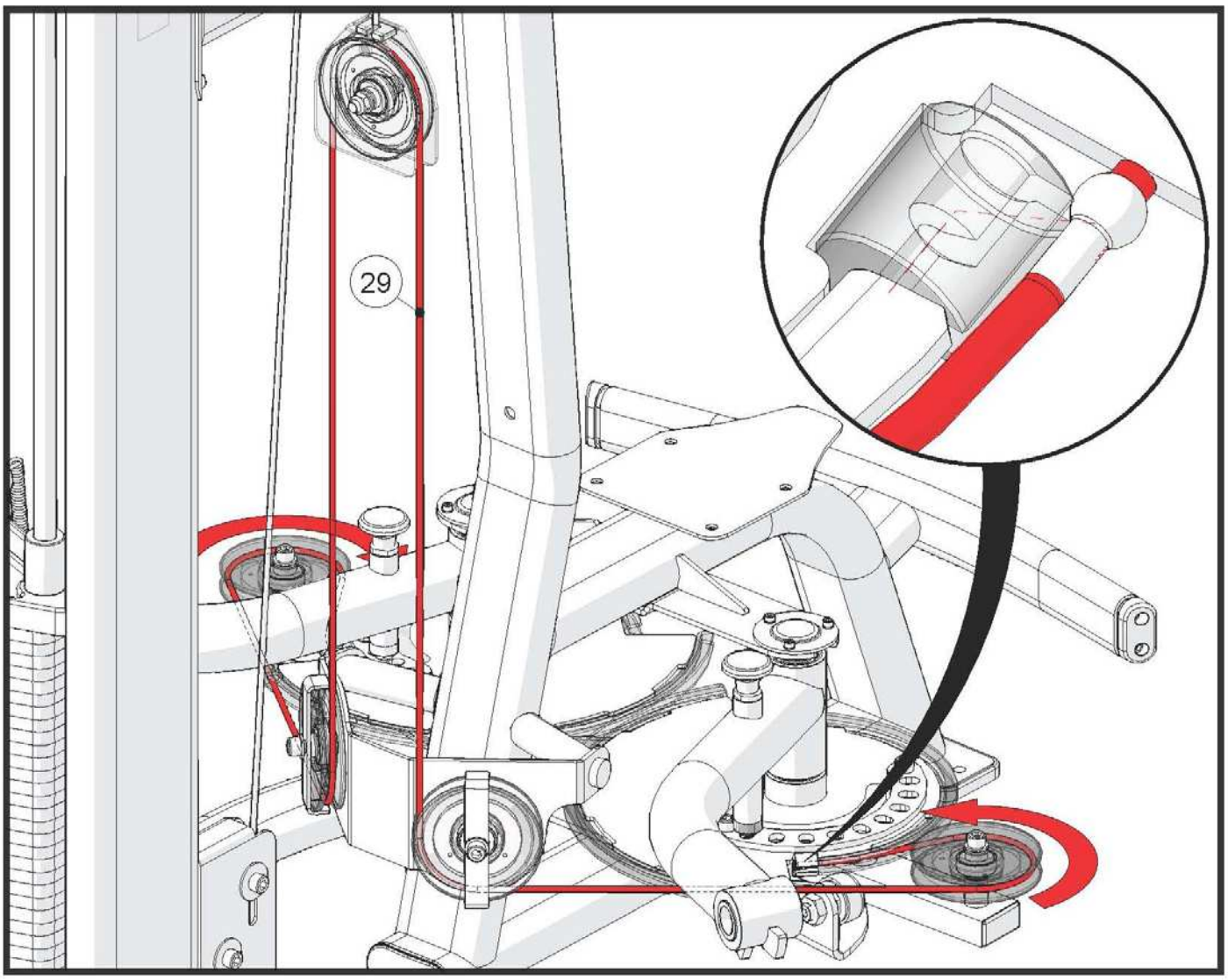

ЧАСТЬ 6

ШАГ 1 КРЕПЛЕНИЕ ВЕРХНИХ РЫЧАГОВ К РАМЕ ПОЛЬЗОВАТЕЛЯ

№	Описание	Кол-во
2	Шайба M10	2
30	Верхний правый рычаг	1
31	Шайба M10	2
32	Ось	2
33	Болт M10*15L	4
34	Верхний левый рычаг	1

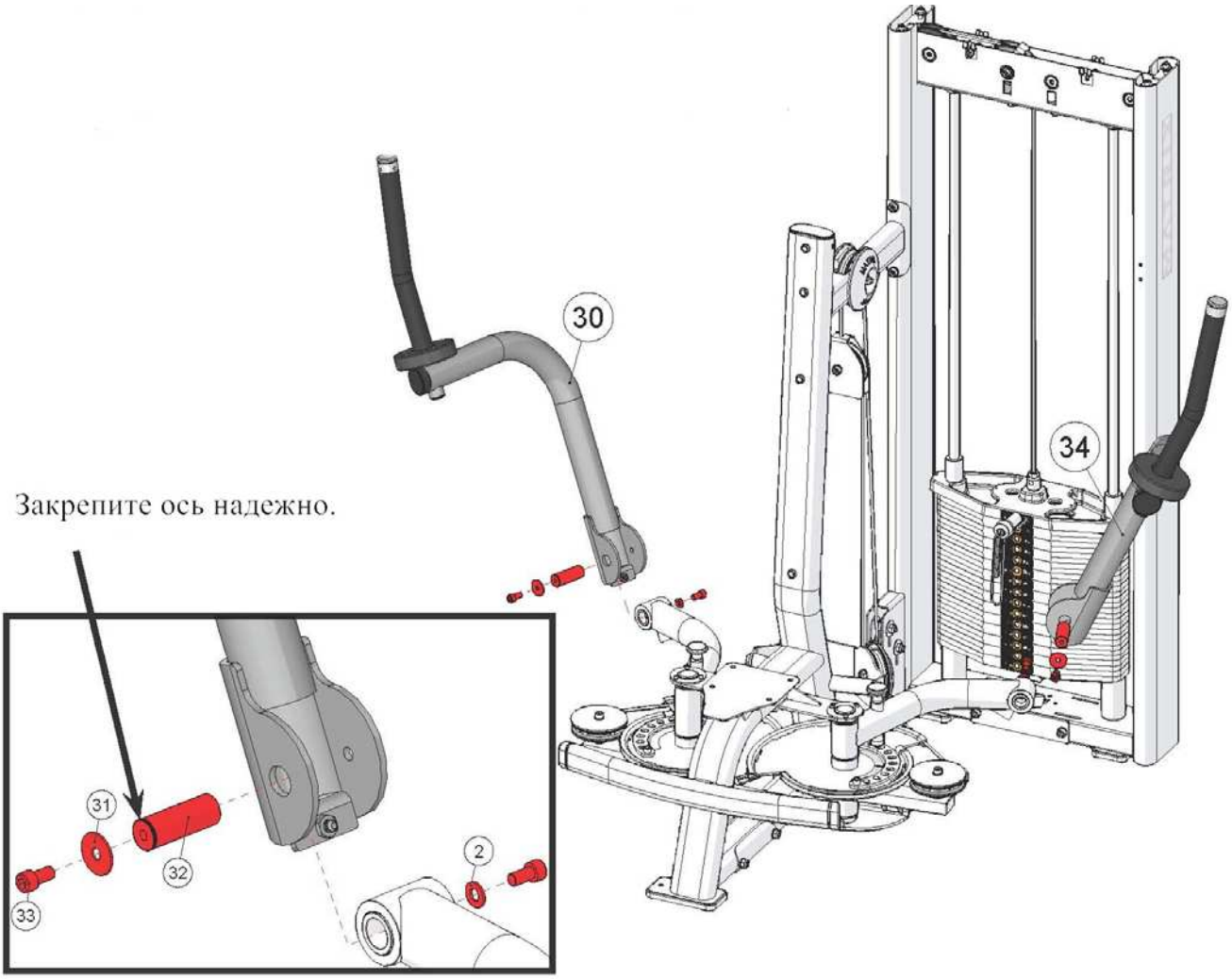

ЧАСТЬ 6

ШАГ 2 РЕГУЛИРОВКА ВЕРХНИХ РЫЧАГОВ

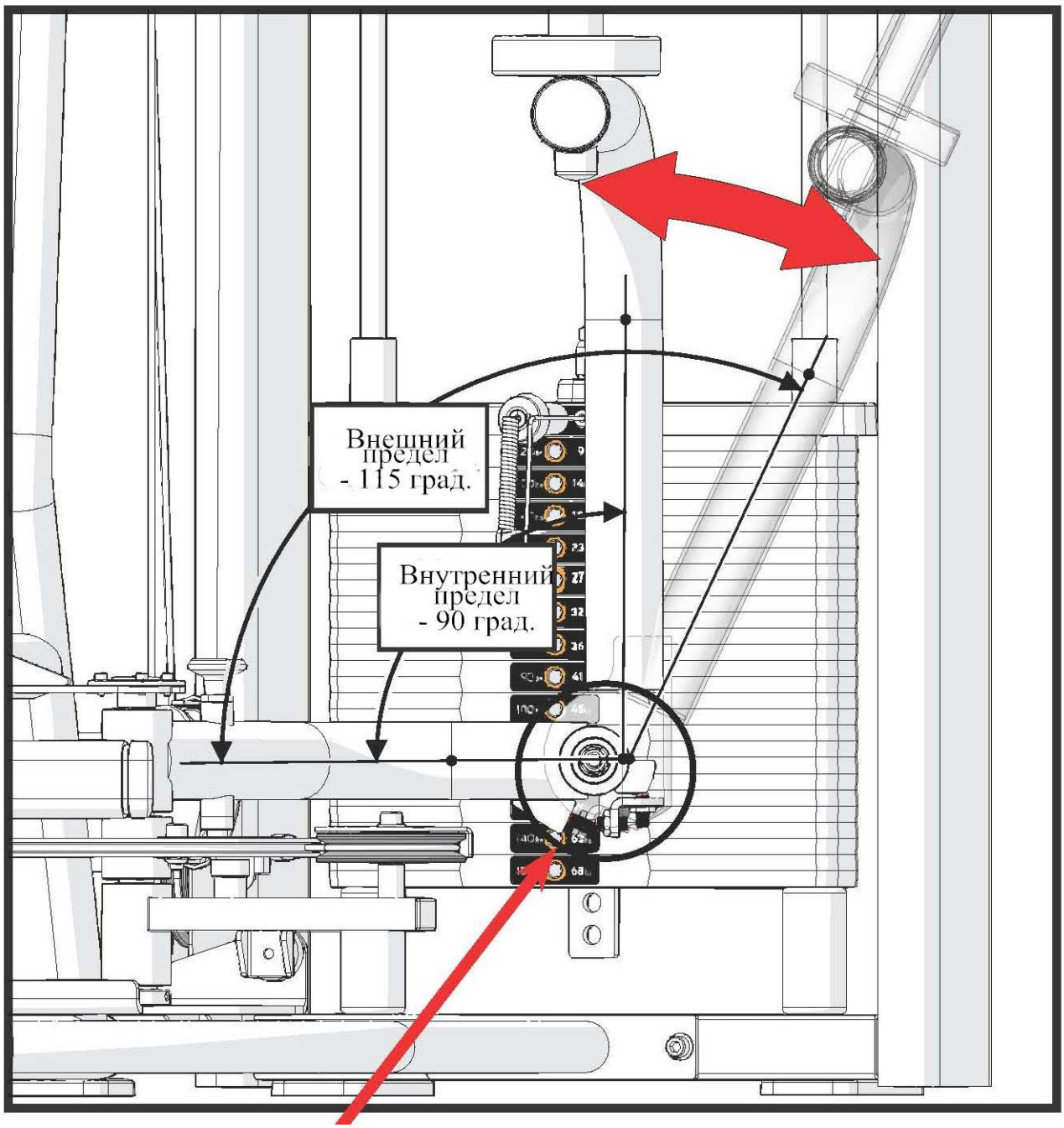

Более подробное описание узла смотрите на следующей странице.

ЧАСТЬ 6

ШАГ 2 РЕГУЛИРОВКА ВЕРХНИХ РЫЧАГОВ

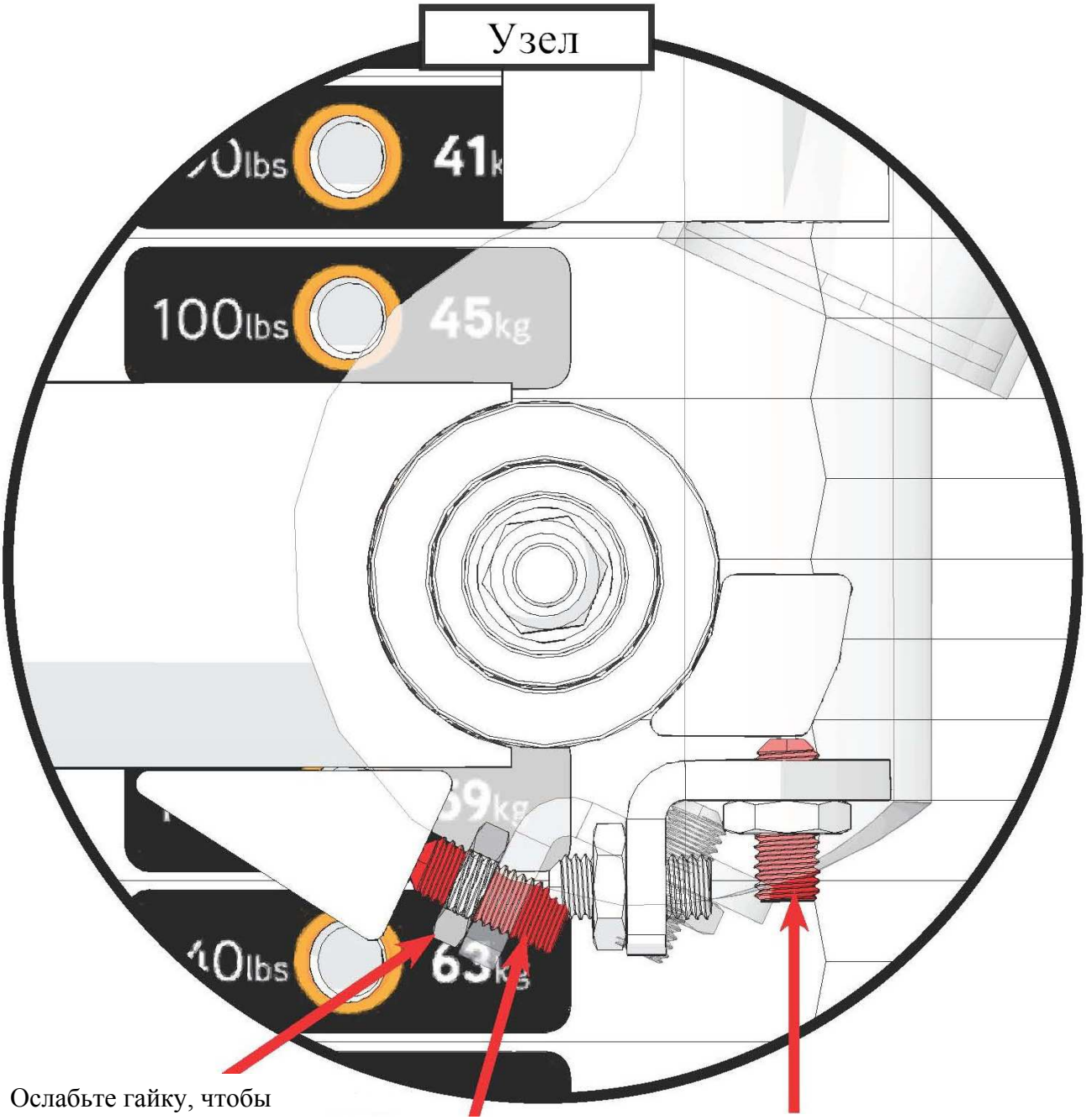

Ослабьте гайку, чтобы отрегулировать положение рычага, затем затяните ее.

Винт внешнего ограничения.

Винт внутреннего ограничения.

ЧАСТЬ 7

ШАГ 1 КРЕПЛЕНИЕ СПИНКИ СИДЕНЬЯ

№	Описание	Кол-во
2	Шайба M10	4
35	Болт M10*75L	4
36	Спинка	1
37	Спинка	1

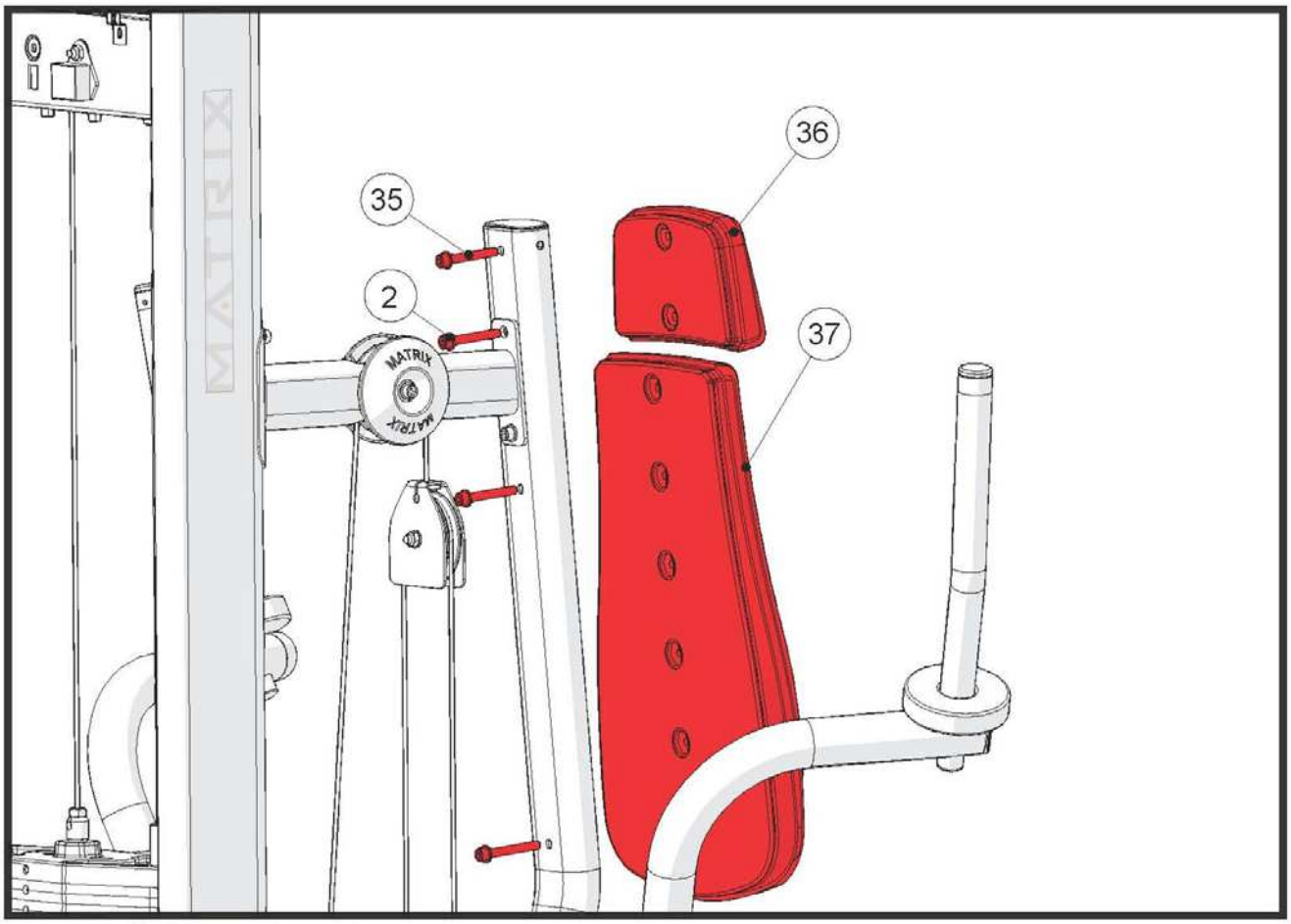

ЧАСТЬ 7

ШАГ 2 КРЕПЛЕНИЕ СИДЕНЬЯ

№	Описание	Кол-во
38	Сиденье	1
39	Болт M10*20L	4

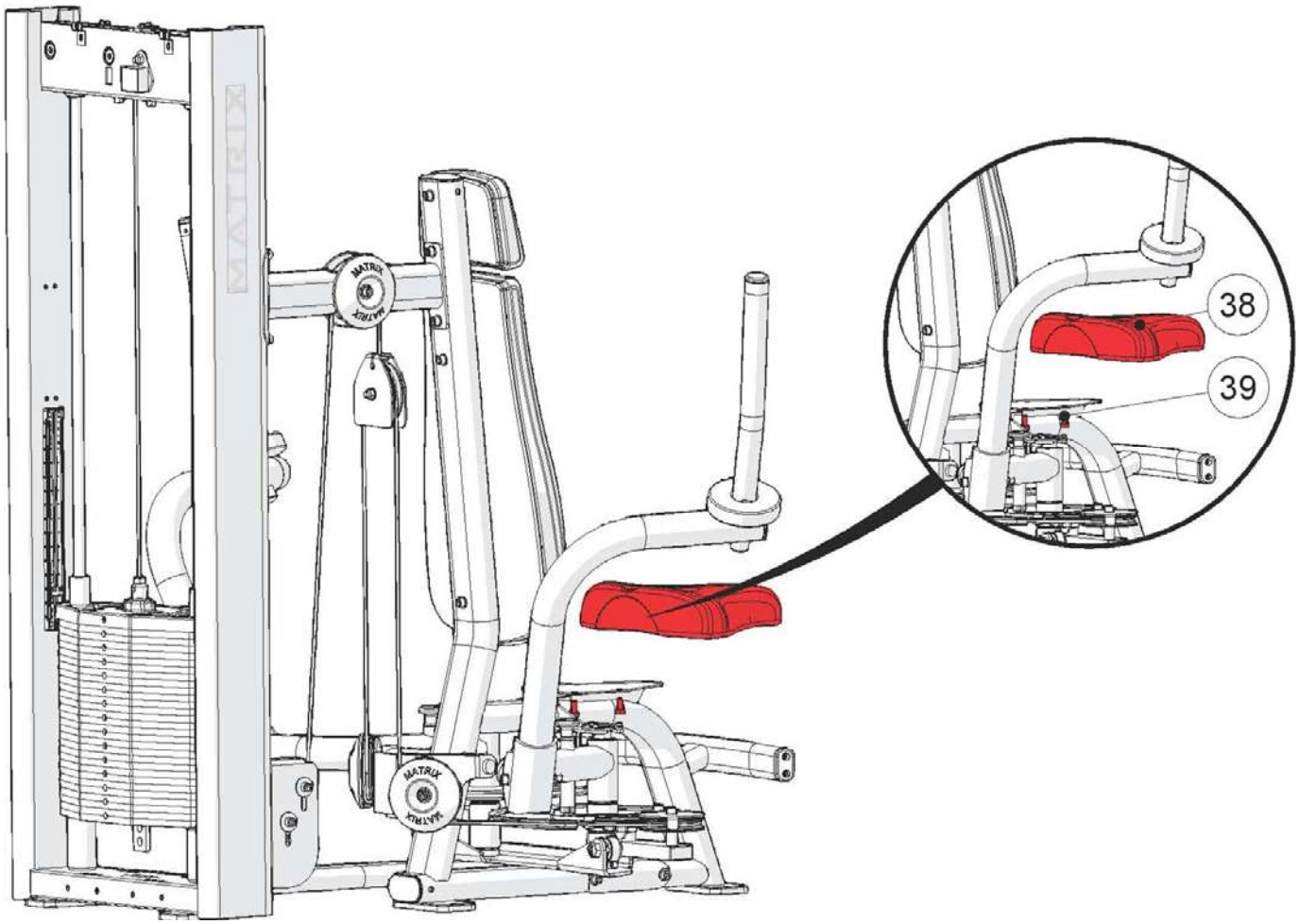

ЧАСТЬ 8

ШАГ 1 КРЕПЛЕНИЕ КОЖУХА

№	Описание	Кол-во
40	Передний кожух	1
41	Задний кожух (Не изображен)	2

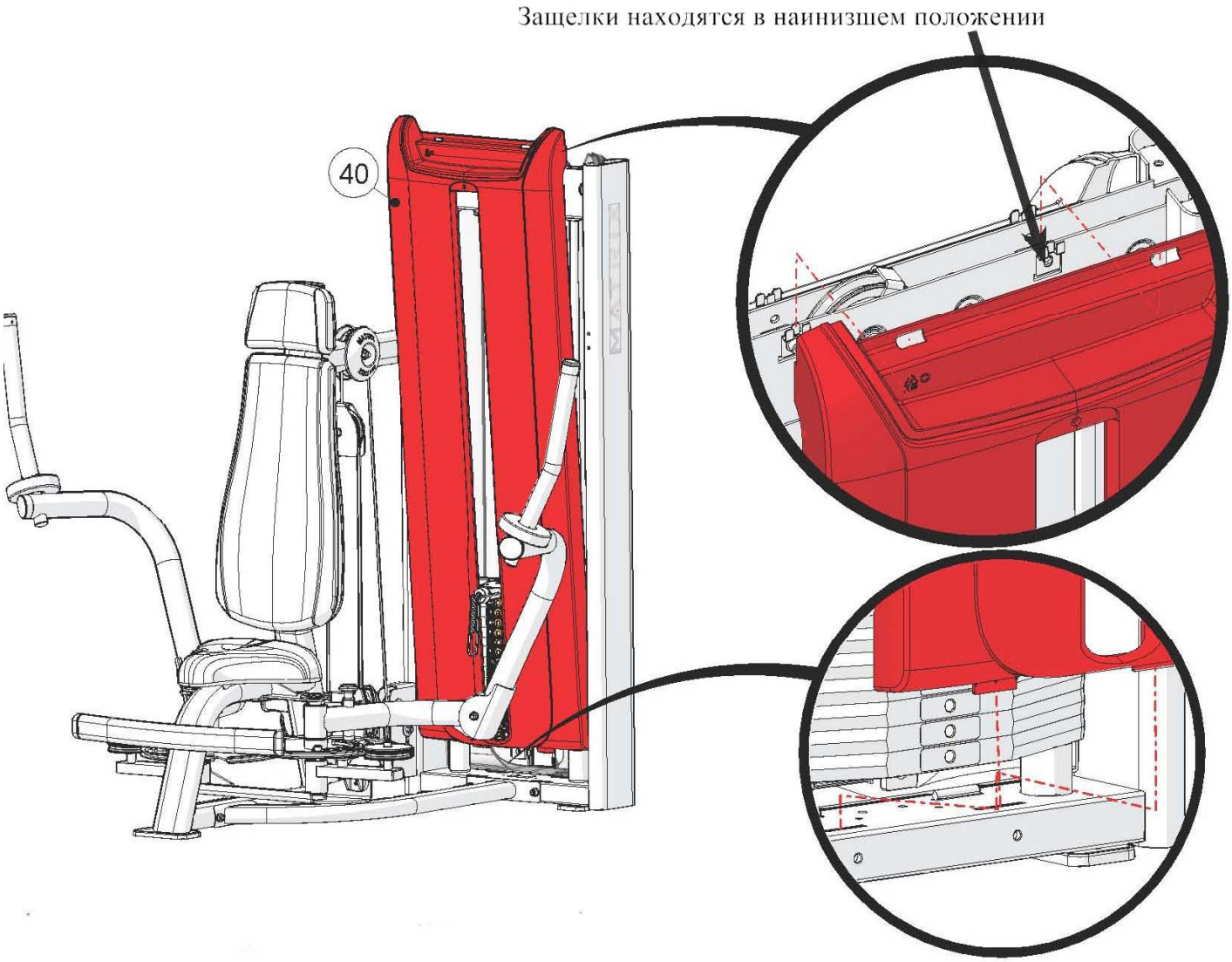

ЧАСТЬ 8

ШАГ 2 КРЕПЛЕНИЕ ВЕРХНЕГО КОЖУХА

№	Описание	Кол-во
42	Болт M8*25L	4
43	Шайба M8	4
44	Верхний кожух	1

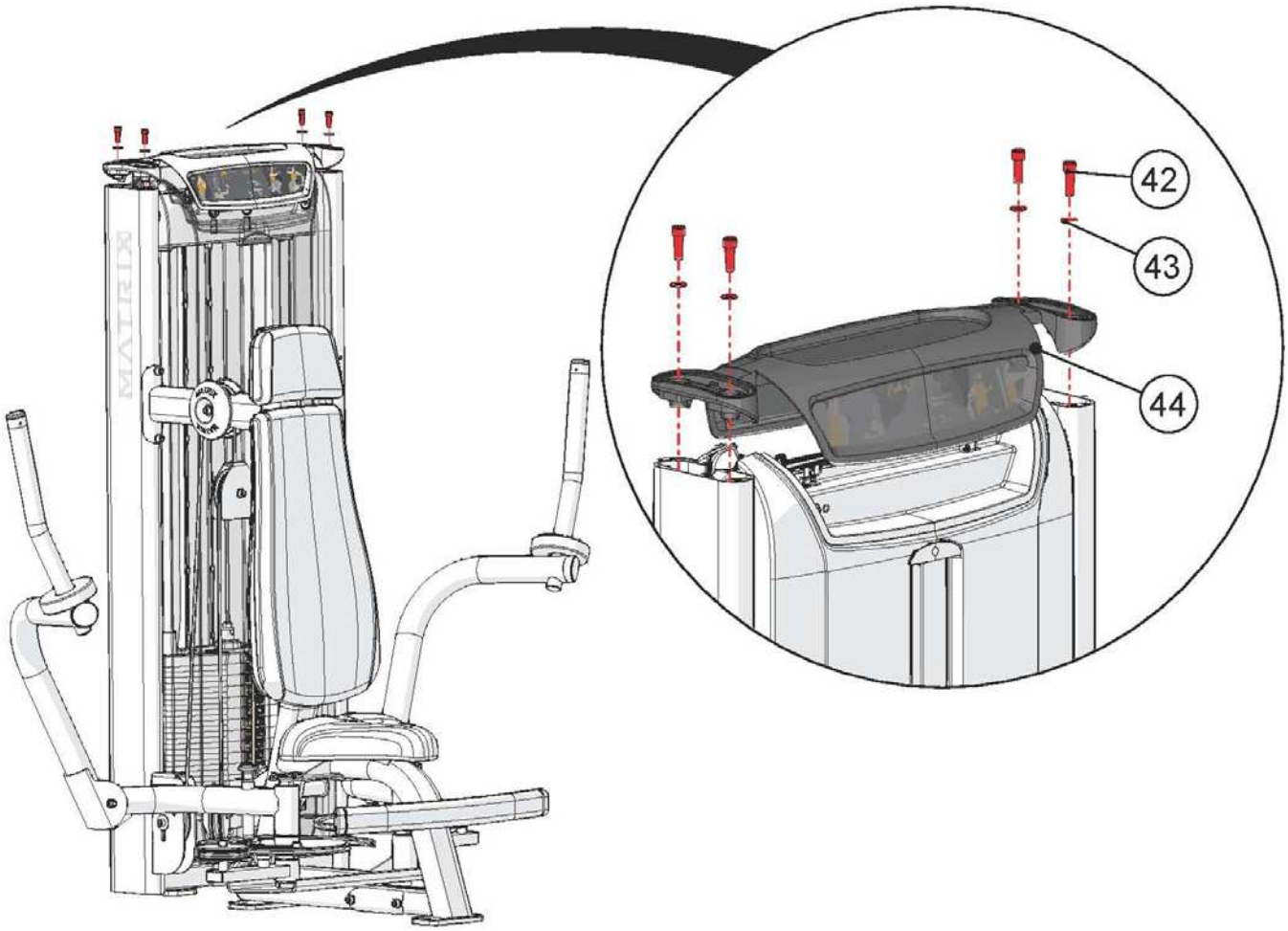

ЧАСТЬ 8

ШАГ 3 КРЕПЛЕНИЕ ВЕРХНЕГО КОЖУХА

№	Описание	Кол-во
45	Верхняя крышка	2

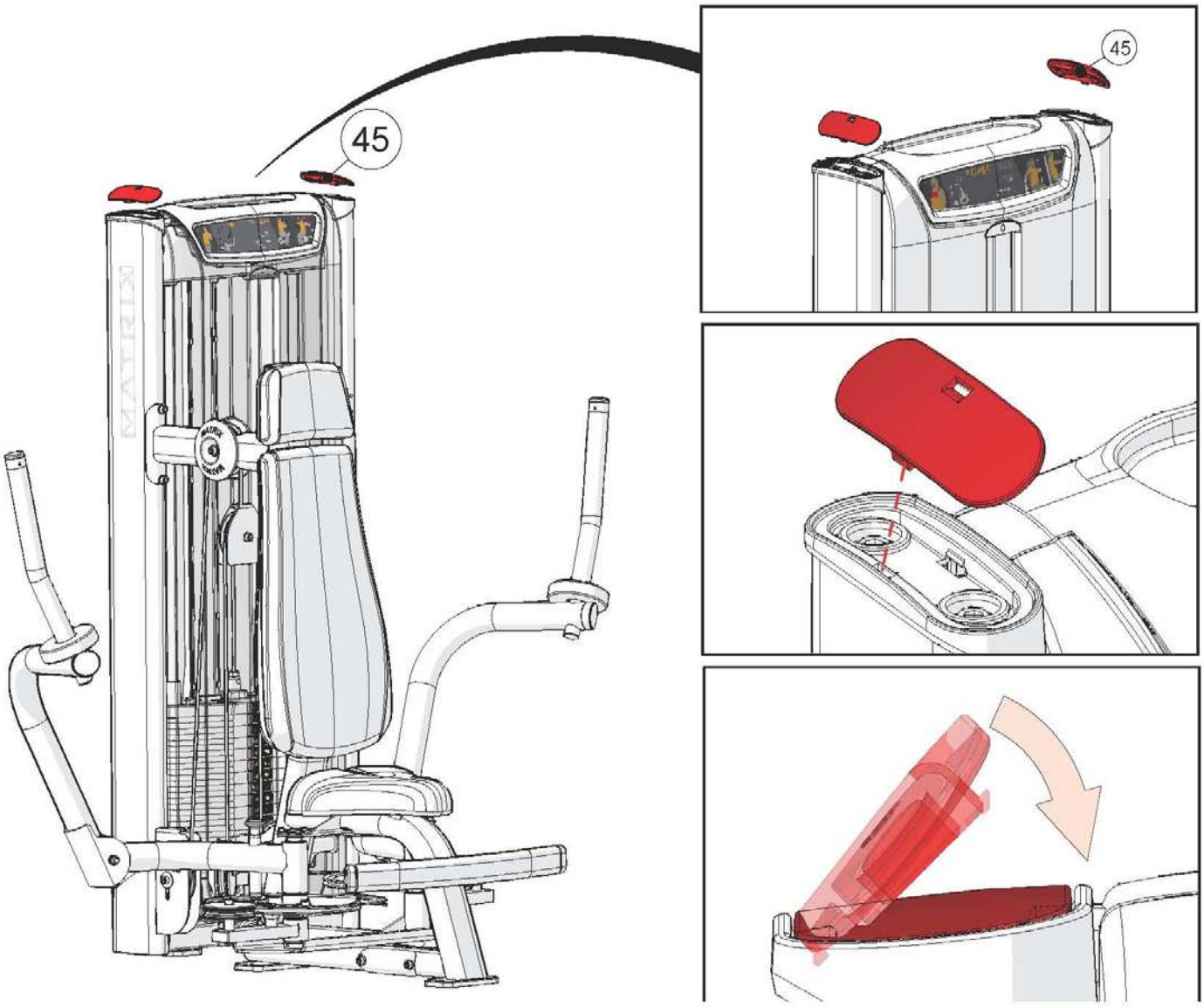

ЧАСТЬ 9

КРЕПЛЕНИЕ ЭЛЕМЕНТОВ PREMIUM

№	Описание	Кол-во
1P	Декоративный кожух	1
2P	Двухэкранный LCD дисплей активности пользователя	1
3P	Держатель для полотенца	1
4P	Фиксатор	2

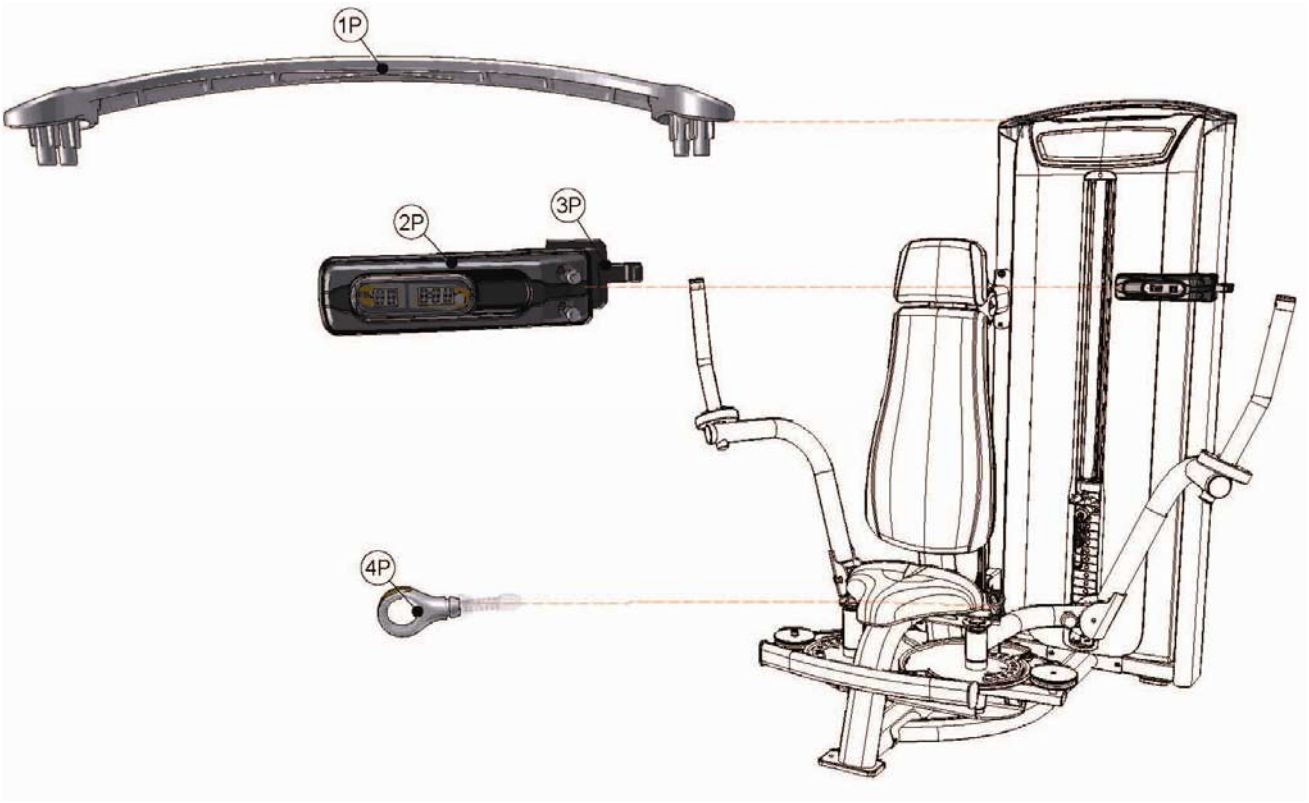

	ТЕХНИЧЕСКИЕ СПЕЦИФИКАЦИИ VS-S22H Баттерфляй/Задняя дельта
Тип	грузоблочный
Упражнения	мышцы груди, дельтовидные мышцы
Рама	особопрочная с двухслойной покраской и лакировкой
Рычаги	синхронизированные с регулировкой стартового положения
Тросы	стальные армированные с внутренней смазкой
Направляющие	хромированные
Рукоятки	ErgoForm™ Grips
Нагрузка	весовые плиты 4.5 и 6.8 кг.
Сидение	эргономичное контурное
Регулировка положения сидения	есть
Электроника	нет
Размер тренажера в рабочем состоянии (Д*Ш*В)	151*150*160 см.
Вес стека	91 кг.
Вес нетто	189 кг.
Макс. вес пользователя	136 кг.
Гарантия	5 лет
Производитель	Johnson Health Tech, США
Страна изготовления	КНР

	ТЕХНИЧЕСКИЕ СПЕЦИФИКАЦИИ VS-S22P Баттерфляй/Задняя дельта
Тип	грузоблочный
Упражнения	мышцы груди, дельтовидные мышцы
Рама	особопрочная с двухслойной покраской и лакировкой
Рычаги	синхронизированные с регулировкой стартового положения
Тросы	стальные армированные с внутренней смазкой
Направляющие	хромированные
Рукоятки	ErgoForm™ Grips
Нагрузка	весовые плиты 4.5 и 6.8 кг. (микрорегулировка +2.3 кг.)
Сидение	эргономичное контурное
Регулировка положения сидения	есть
Электроника	двухэкранный LCD дисплей активности пользователя
Размер тренажера в рабочем состоянии (Д*Ш*В)	151*150*168 см.
Вес стека	91 кг.
Вес нетто	190 кг.
Макс. вес пользователя	136 кг.
Гарантия	5 лет
Производитель	Johnson Health Tech, США
Страна изготовления	КНР

*Производитель оставляет за собой право вносить изменения в конструкцию тренажера, не ухудшающие значительно его основные технические характеристики.

Все актуальные изменения в конструкции либо технических спецификациях изделия отражены на официальном сайте поставщика оборудования Johnson Tech. johnson-matrix.ru

Тренажер сертифицирован по Системе Сертификации Гост Р «Федеральным Агентством По Техническому Регулированию и Метрологии» (Ростест).

ВНИМАНИЕ!
ТРЕНАЖЕР ПРЕДНАЗНАЧЕН ДЛЯ КОММЕРЧЕСКОГО ИСПОЛЬЗОВАНИЯ!