Инструкция

Беговая дорожка CardioPower TT Plus

Полезные ссылки:

Беговая дорожка CardioPower TT Plus - смотреть на сайте

Беговая дорожка CardioPower TT Plus - читать отзывы

БЕГОВАЯ ДОРОЖКА

ИНСТРУКЦИЯ ПО ЭКСПЛУАТАЦИИ

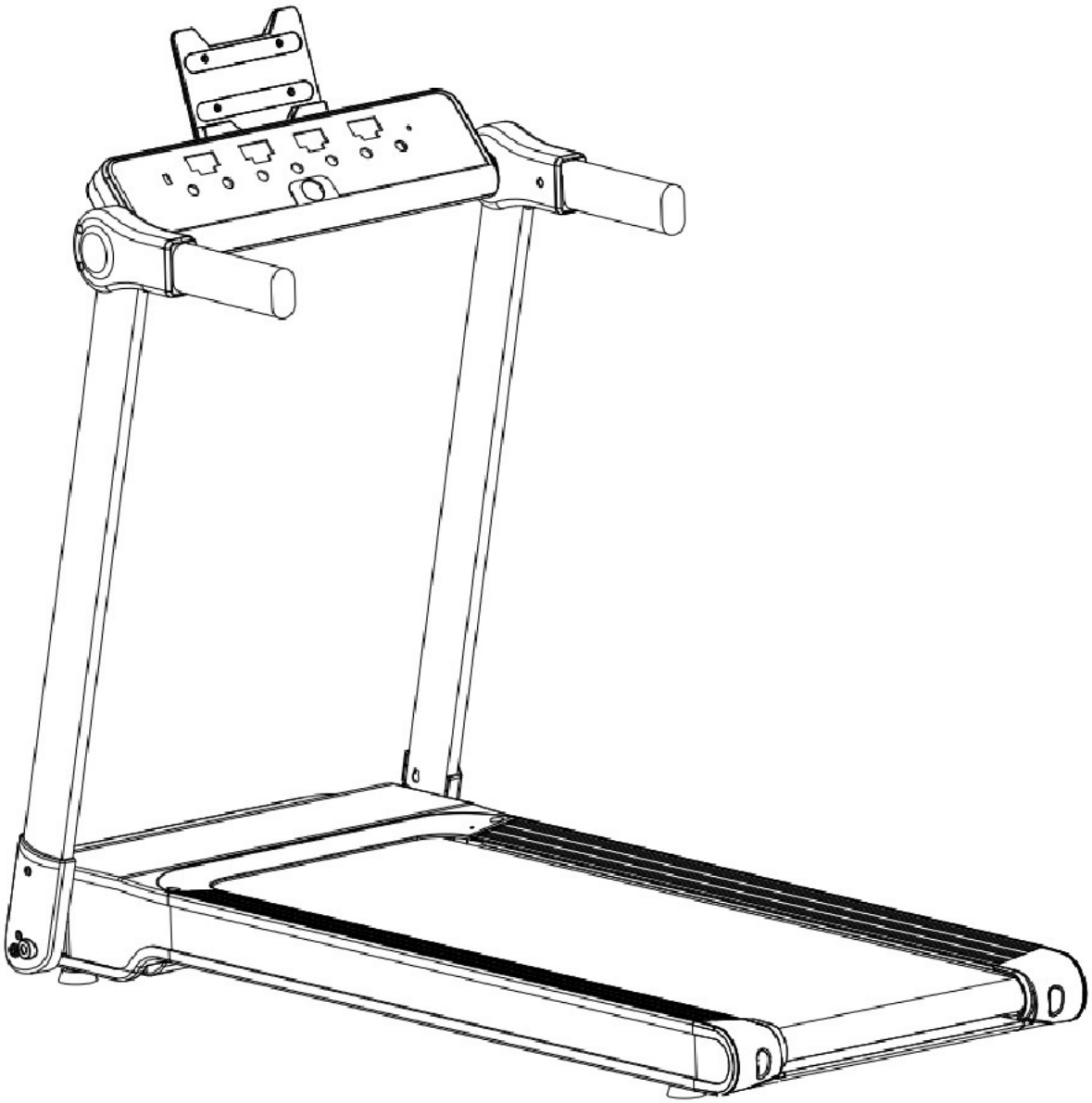

TT PLUS

СОДЕРЖАНИЕ

I. ФУНКЦИИ ---------- P1

II. МЕРЫ ПРЕДОСТОРОЖНОСТИ ---------- P2-P3

III. ИНСТРУКЦИЯ ПО СБОРКЕ ---------- P4-P9

IV. КОНСОЛЬ ---------- P10-P13

V. ИНСТРУКЦИЯ ПО ЭКСПЛУАТАЦИИ ---------- P14-P16

I. ФУНКЦИИ

Поздравляем с покупкой беговой дорожки.

ЭЛЕМЕНТ	ФУНКЦИИ
ДИСПЛЕЙ	4 белых светодиода показывает ВРЕМЯ/СКОРОСТЬ/РАССТОЯНИЕ/КАЛОРИИ
НАПРЯЖЕНИЕ	220В / 50~60Гц
РАЗМЕР БЕГОВОГО ПОЛОТНА	42 x 120 см
СКОРОСТЬ	0.8-13.0 км/ч
БЕГОВОЕ ПОЛОТНО	Алмазная крошка с высоким уровнем сопротивления натяжению
ДИНАМИК	Bluetooth mp3 динамик
ПРОГРАММА	P1-P12
РЕЖИМ	Обратный отсчет ВРЕМЕНИЯ/РАССТОЯНИЯ/КАЛОРИЙ
ПОДСТАВКА ДЛЯ ПЛАНШЕТА	Да
СКЛАДЫВАНИЕ	Складывание на 90°
БОКОВАЯ НАПРАВЛЯЮЩАЯ	Ширина 85мм
МЯГКАЯ ПОДУШКА	Встроенные подушки
ВЕРТИКАЛЬНАЯ СТОЙКА	Труба 30x80 мм
МОЩНОСТЬ ДВИГАТЕЛЯ	Двигатель переменного тока 2HP
РАЗМЕР В СОБРАННОМ ВИДЕ	152 x 70 x 142 см
РАЗМЕР В СЛОЖЕННОМ ВИДЕ	152 x 70 x 28 см

II. МЕРЫ ПРЕДОСТОРОЖНОСТИ

ДЛЯ СНИЖЕНИ РИСКА УДАРА ЭЛЕКТРИЧЕСКИМ ТОКОМ, ПОЛУЧЕНИЯ ОЖОГОВ, ВОЗГОРАНИЯ ИЛИ ПРОЧИХ ТРАВМ ПРОЧТИТЕ ПРИВЕДЕННЫЕ НИЖЕ МЕРЫ ПРЕДОСТОРОЖНОСТИ ПЕРЕД ЭКСПЛУАТАЦИЕЙ ДАННОЙ БЕГОВОЙ ДОРОЖКИ.

● Обязанностью владельца является информирование всех пользователей данной беговой дорожки обо всех опасностях и мерах предосторожности.
● Не допускайте детей и домашних животных к беговой дорожке.
● Не запускайте беговую дорожку, стоя на беговом полотне.
● Беговая дорожка способна развивать высокую скорость. Во избежание внезапных скачков скорости изменяйте скорость небольшими шагами.
● Регулярно осматривайте и затягивайте все детали. Не касайтесь подвижных частей.
● Никогда не оставляйте включенную беговую дорожку без присмотра. Всегда отключайте ключ безопасности и переставляйте переключатель в положение “выкл”, если тренажер не используется. См. раздел “Консоль” данной инструкции, чтобы узнать, где находится и как работает переключатель вкл/выкл.
● Никогда не оставляйте подключенный тренажер без присмотра.
● При складывании или перемещении беговой дорожки убедитесь, что замок безопасности полностью зафиксирован. Не снимайте кожух двигателя, если такая инструкция не была дана уполномоченным представителем отдела технического обслуживания. Обслуживание, отличное от приведенных в данном руководстве процедур, должно проводиться только уполномоченным представителем отдела технического обслуживания.
● Не допускайте воздействия на вилку и шнур питания чрезмерных температур.
● Не допускайте попадания воды и прочих жидкостей на все электрические компоненты: двигатель, шнур питания и переключатель вкл/выкл, чтобы избежать поражения электрическим током. Не ставьте ничего на поручень, консоль или полотно.

ДЛЯ ВАШЕЙ БЕЗОПАСНОСТИ ПРИМИТЕ К СВЕДЕНИЮ НИЖЕПРИВЕДЕННЫЕ ИНСТРУКЦИИ:
● Собирайте и эксплуатируйте беговую дорожку на твердой ровной поверхности. Обеспечьте расстояние в 1 м со всех сторон от тренажера.
● Всегда вставляйте ключ безопасности и крепите клипсу на одежду перед началом тренировки. При возникновении каких-либо проблем и необходимости быстрой остановки работы двигателя просто потяните за шнур для отключения ключа безопасности от консоли. Для продолжения работы просто верните ключ безопасности обратно на консоль.
● Если шнур питания поврежден, он должен быть заменен производителем или его представителем или квалифицированным человеком во избежание угрозы.
● Отключите ключ безопасности и храните его в безопасном месте, когда беговая дорожка не используется. Не давайте ключ безопасности детям.
● Во время использования тренажера надевайте удобную одежду и спортивную обувь. Не надевайте свободную одежду или обувь с кожаной подошвой или на каблуках. Соберите длинные волосы.
● Избегайте соприкосновения свободных пол одежды и полотенца с беговым полотном. Полотно не остановится сразу, если за ролик или полотно зацепится посторонний объект. В такой ситуации немедленно отключите беговую дорожку.
● Будьте осторожны, заходя и сходя с беговой дорожки. При возможности опирайтесь на поручни.

Становитесь на беговое полотно, только когда она движется на очень медленной скорости. Не становитесь на беговую дорожку во время движения бегового полотна.

● Станьте на правую и левую платформу по обе стороны от бегового полотна, прежде чем запустить его (начать тренировку) и после его остановки (в конце тренировки).

● Не оборачивайтесь по сторонам, находясь на беговой дорожке с запущенным беговым полотном. Всегда направляйте голову и корпус вперед.

● Никогда не включайте беговую дорожку, если кто-то стоит на беговом полотне.

● Не трясите беговую дорожку, стойку поручня или консоль.

● Не перенапрягайтесь во время тренировки. Немедленно прекратите тренировку, если чувствуете чрезмерную усталость. Если вы испытываете боль или дискомфорт, проконсультируйтесь с терапевтом.

● Не пытайтесь производить обслуживание тренажера самостоятельно, помимо сборки и технического обслуживания, описанного в данном руководстве. Беговая дорожка предназначена только для домашнего использования. Ознакомьтесь с информацией об обслуживании потребителей, содержащейся в данном руководстве, если беговой дорожке понадобится обслуживание, отличное от описанного в данном руководстве.

● Данное устройство не предназначено для использования людьми (включая детей) с ограниченными физическими, сенсорными или умственными способностями или недостаточным опытом и знаниями, если они не получили инструкции относительно использования устройства или наблюдения со стороны человека, ответственного за их безопасность. Дети должны находиться под наблюдение, чтобы они не играли с устройством.

ЭЛЕКТРОБЕЗОПАСНОСТЬ: Данная беговая дорожка должна быть заземлена. В случае поломки или неисправности заземление снижает риск удара электрическим током. Беговая дорожка оборудована шнуром питания с проводником, заземляющим оборудование, и заземленной вилкой. Вилка нужно подключать в соответствующую розетку, которая была правильно установлена и заземлена в соответствии с местными правилами.

ВАЖНО: Неправильное подключение проводника, заземляющего оборудование, может привести к риску поражения электрическим током. Если вы сомневаетесь в том, заземлена ли беговая дорожка надлежащим образом, обратитесь к квалифицированному электрику или технику. Не модифицируйте вилку, поставляемую с тренажером. Если она не подходит к розетке, обратитесь к квалифицированному технику для установки подходящей розетки.

ЗАЩИТА ОТ ПЕРЕНАПРЯЖЕНИЯ: Хотя беговая дорожка оборудована встроенной системой защиты от перенапряжения, рекомендуется использовать внешнюю систему защиты от перенапряжения.

Беговая дорожка автоматически отключится при скачке напряжения. Кнопка сброса расположена в нижней передней части кожуха двигателя. При необходимости отключения беговой дорожки переведите переключатель вкл/выкл в положение “выкл”, а затем нажмите кнопку сброса. После этого беговая дорожка будет работать надлежащим образом.

III ИНСТРУКЦИЯ ПО СБОРКЕ

СПИСОК КРЕПЕЖЕЙ			
ОПИСАНИЕ	**КОЛ.**	**ОПИСАНИЕ**	**КОЛ.**
Болт M8	**8**	Силиконовая смазка	**1**
Торцовый ключ S5	**1**	Ключ безопасности	**1**
Торцовый ключ S6	**1**	Т-образная отвертка	**1**

ШАГ 1: Достаньте тренажер и поднимите вертикальную стойку. Используйте **БОЛТ M8 (51)** для надежной фиксации вертикальной стойки.

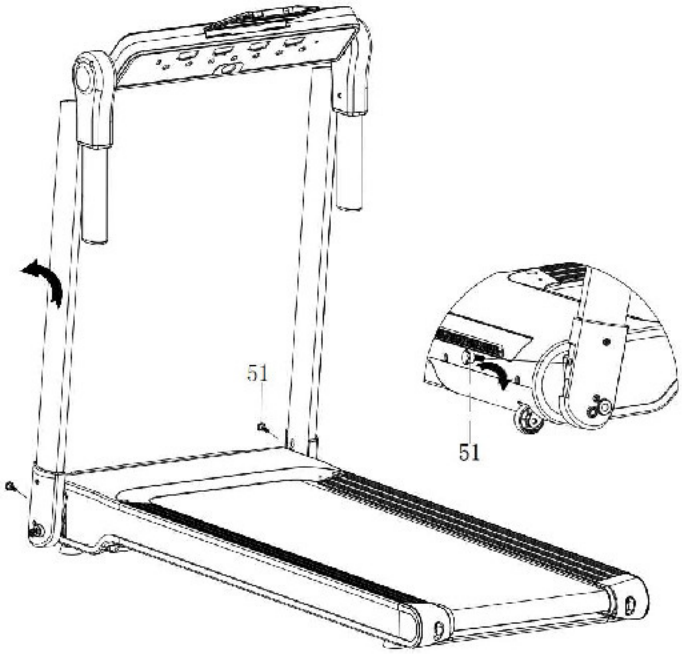

ШАГ 2: Используйте **БОЛТ M8 (51),** чтобы зафиксировать консоль.

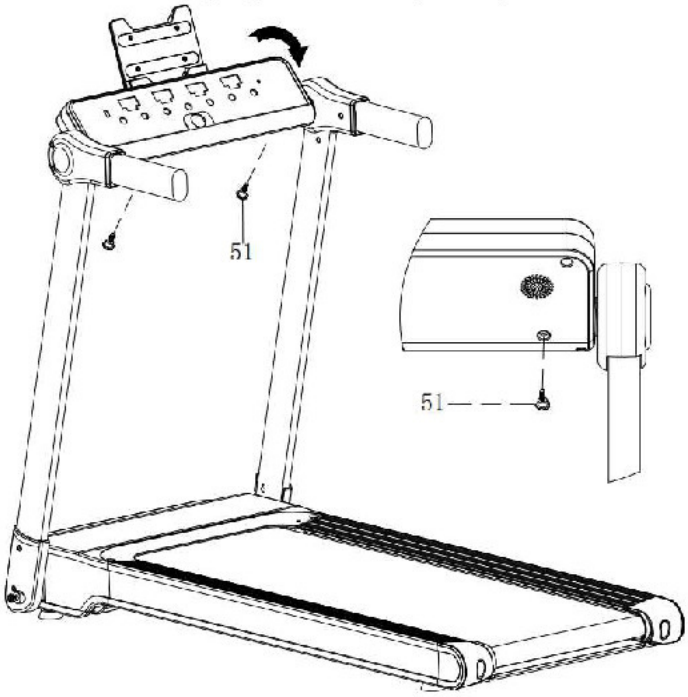

ШАГ 3: Используйте **БОЛТ M8 (51)**, чтобы зафиксировать консоль.

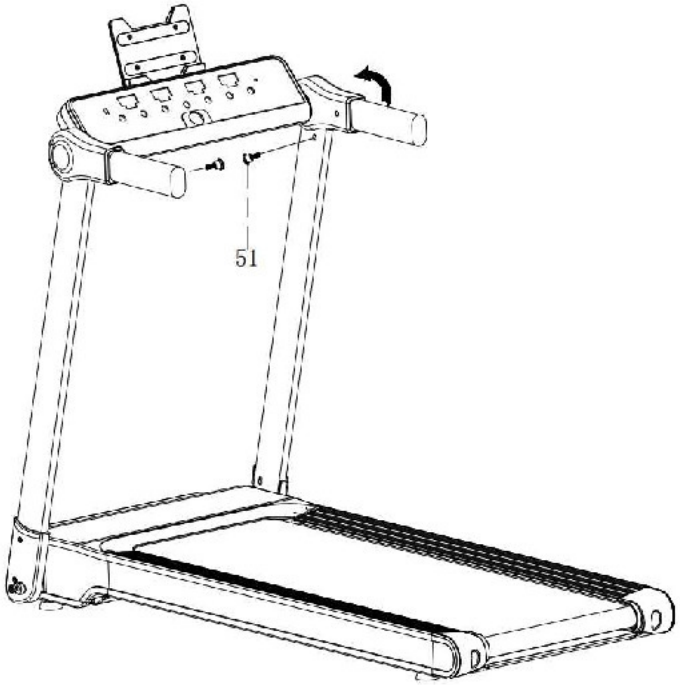

ШАГ 3: Вставьте **КЛЮЧ БЕЗОПАСНОСТИ (68)**.

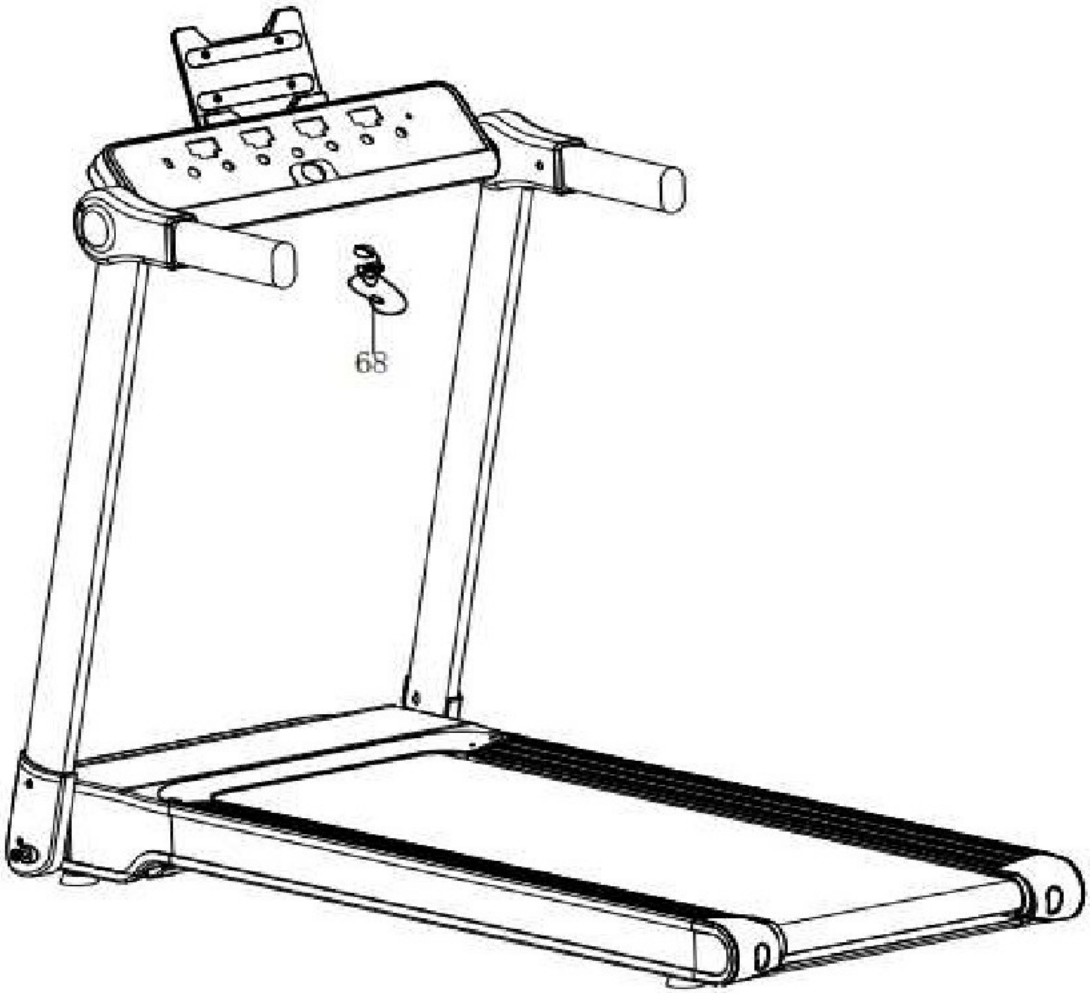

ИНСТРУКЦИЯ ПО СБОРКЕ

Ослабьте болты в обеих вертикальных стойках, зафиксируйте болт в боковой части вертикальной стойки.

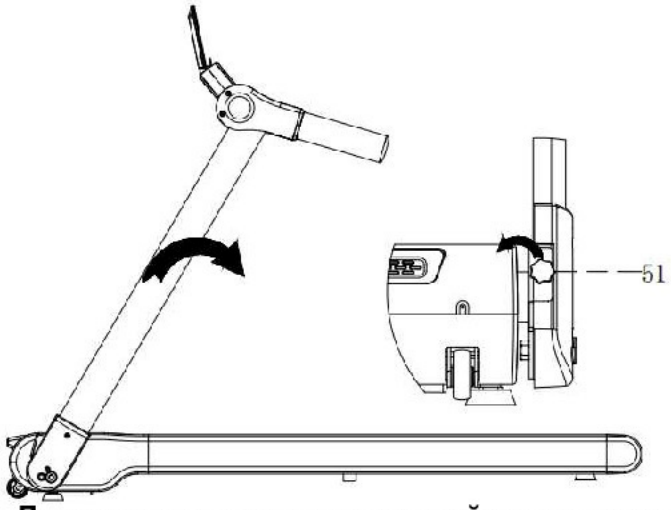

1. Достаньте ручки из передней части стоек.

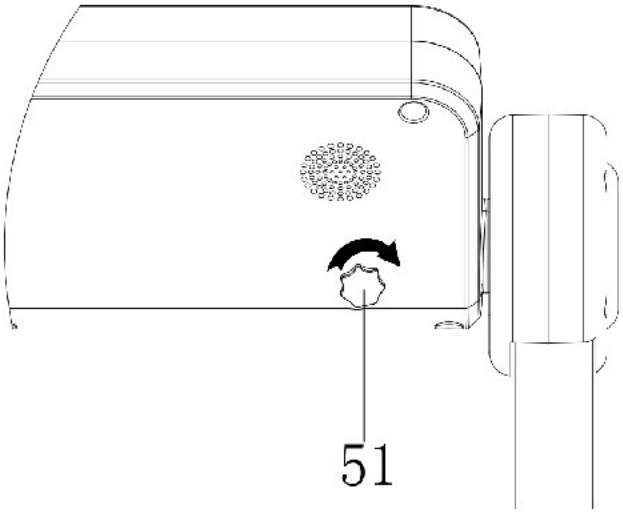

2. Достаньте ручки из задней части компьютера.

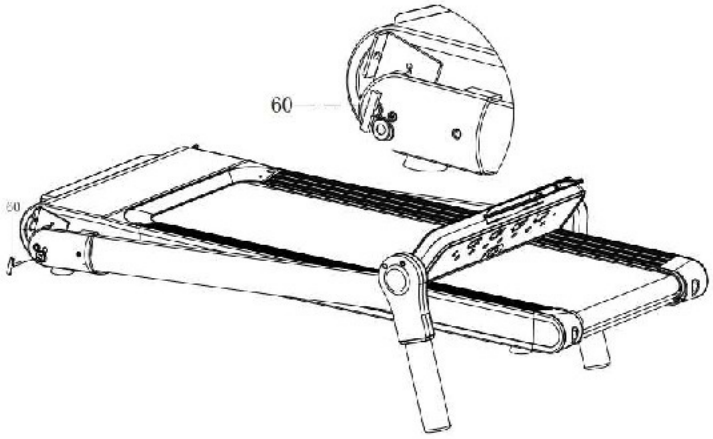

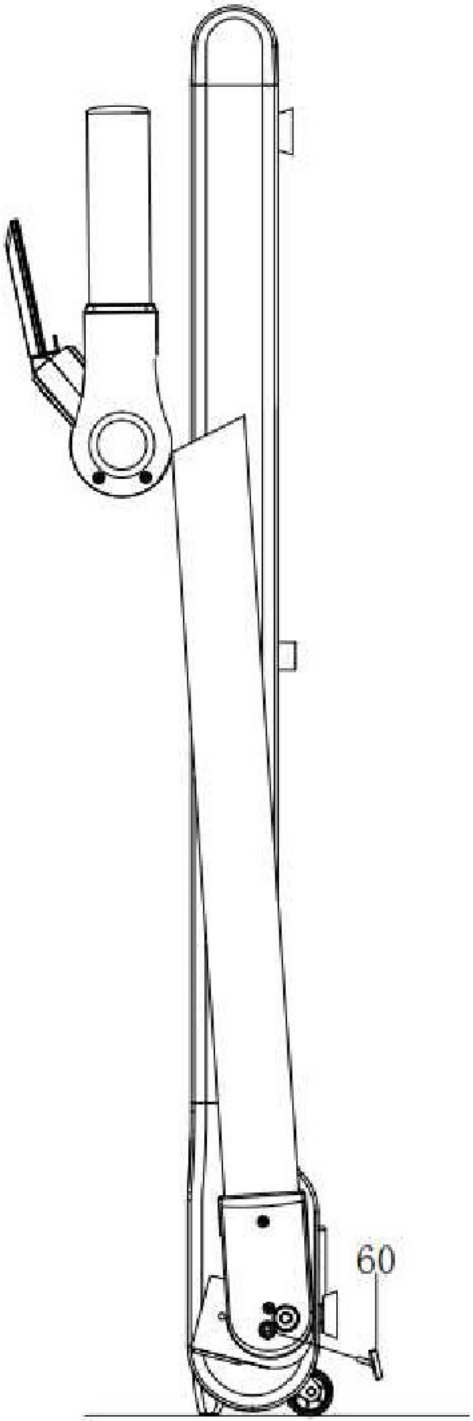

3. Вставьте Т-образную отвертку в левую сторону вертикальной стойки, чтобы она не открывалась.

РАЗНЕСЕННЫЙ ВИД

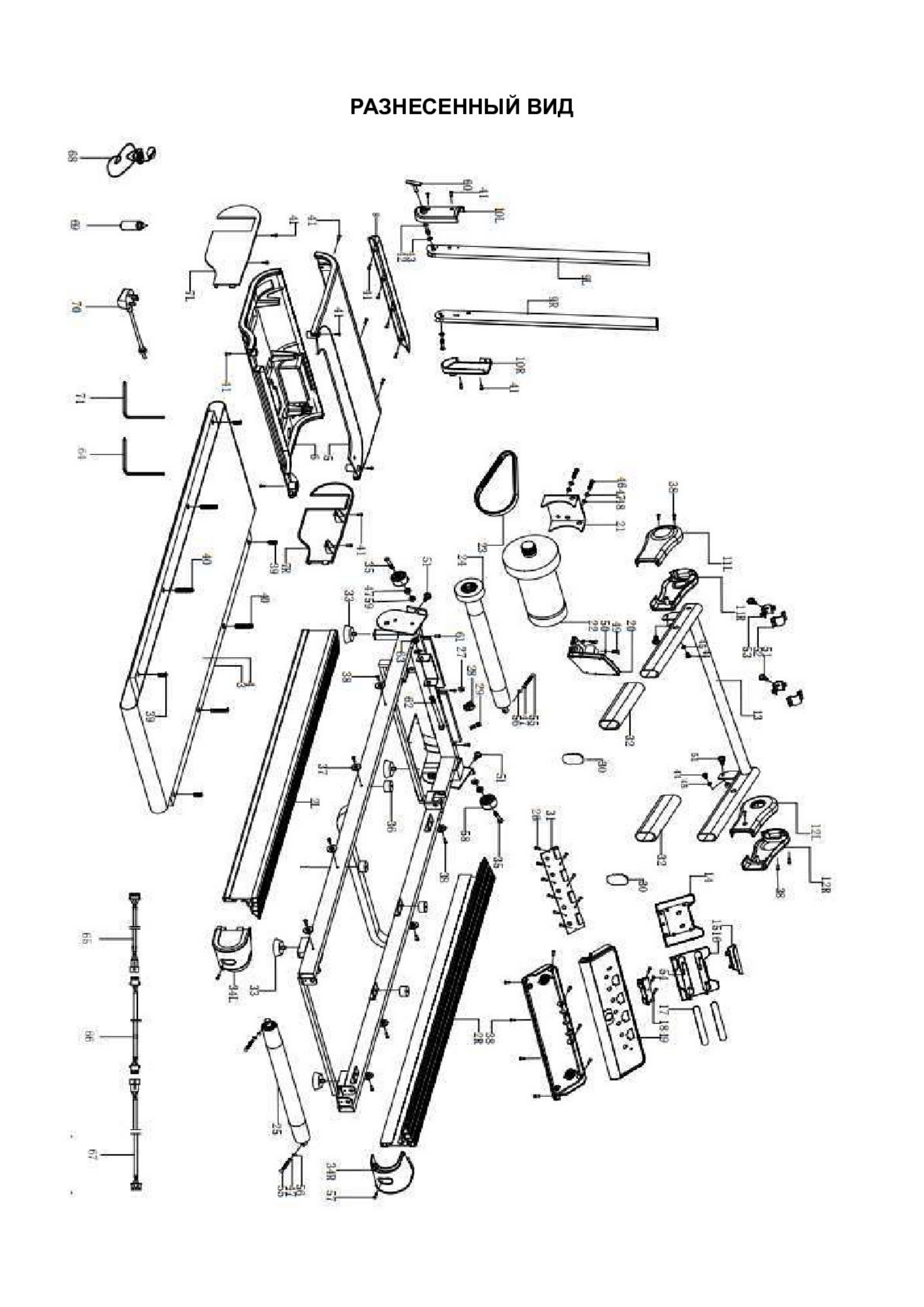

СПИСОК ДЕТАЛЕЙ

№	ОПИСАНИЕ	КОЛ	№	ОПИСАНИЕ	КОЛ
1	Главная рама	1	37	Фиксатор боковой направляющей	8
2	Боковая направляющая	2	38	Болт M4*16	22
3	Дека	1	39	Болт M6*20	4
4	Беговое полотно	1	40	Болт M6*40	4
5	Верхний кожух двигателя	1	41	Болт M4*12	29
6	Нижний кожух двигателя	1	42	Болт M10*50	2
7	Боковой кожух двигателя	2	43	Плоская шайба φ11-φ16*0.8	3
8	Передняя декоративная накладка	1	44	Болт M8*15	2
9	Стойки	2	45	Плоская шайба φ9-φ17*1.6	2
10	Нижний кожух стойки	2	46	Болт M8*35	2
11	Левый средний кожух стойки	2	47	Плоская шайба φ8.4-φ15*0.8	7
12	Правый средний кожух стойки	2	48	Шайба φ8.1-φ13.5*1.5	2
13	Рама рукоятки	1	49	Болт M4*15	2
14	Задний кожух подставки для планшета	1	50	Плоская шайба φ4.2-φ9.8*0.8	2
15	Верхняя часть подставки для планшета	1	51	Ручка M8	8
16	Верхний кожух подставки для планшета	1	52	Верхний фиксатор консоли	2
17	Нескользящий коврик	2	53	Нижний фиксатор консоли	2
18	Крепление подставки для планшета	1	54	Болт M4*10	7
19	Передний кожух консоли	1	55	Болт M8*55	3
20	Контроллер	1	56	Шайба φ8.4-φ15*0.8	3
21	Рама двигателя	1	57	Болт M4*16	2
22	Двигатель	1	58	Передние колеса	2
23	Ремень двигателя	1	59	Гайка M8	2
24	Передний ролик	1	60	Ручка M8	1
25	Задний ролик	1	61	Болт M4*50	3
26	Болт M3*7	9	62	Болт M10*100	1
27	Стяжка кабеля	1	63	Ручка M10	1
28	Переключатель питания	1	64	Торцовый ключ S6	1
29	Предохранитель	1	65	Верхний кабель	1
30	Заглушка трубки	2	66	Средний кабель	1
31	Чип компьютера	1	67	Нижний кабель	1
32	Мягкая накладка поручня	2	68	Ключ безопасности	1
33	Регулируемые ножки	4	69	Силиконовая смазка	1
34	Колпачок ножки	2	70	Шнур питания	1
35	Болт M8*45	2	71	Торцовый ключ S5	1
36	Подушка амортизатора	4			

IV. КОНСОЛЬ

1. ПАНЕЛЬ КОНСОЛИ

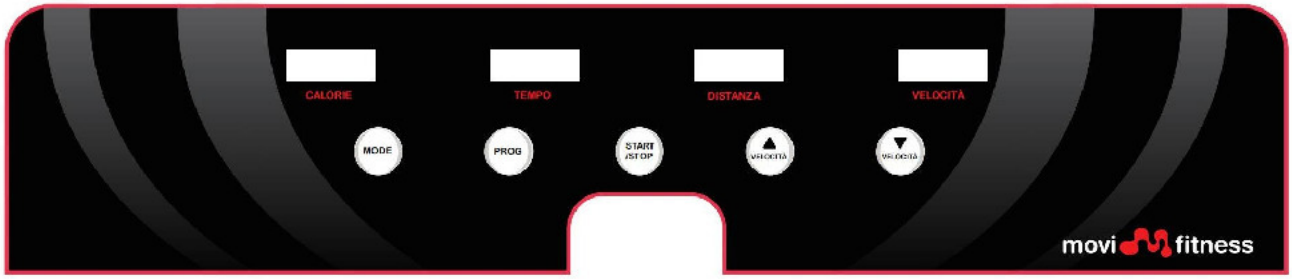

2. ФУНКЦИИ КНОПОК

2.1 “**START**” (Пуск), запускает беговую дорожку; “**STOP**” (Стоп), останавливает работу беговой дорожки.

2.2 “**PROGRAM**” (Программа): В режиме ожидания выберите необходимую программу (P1, P2, P3,…P12).

2.3 “**MODE**” (Режим): В режиме настройки выберите обратный отсчет времени, расстояния и калорий (в таком порядке).

При выборе режима вы можете использовать кнопки регулировки скорости ’+/-“ для установки параметров. После завершения нажмите “**START**” (Пуск).

2.4 **SPEED** (Скорость)”+/-”: Нажатие данной кнопки в режиме работы добавляет 0.1 км/ч. Зажмите ее больше чем на 3 секунды, чтобы непрерывно наращивать скорость. Нажатие данной кнопки уменьшит скорость на 0.1 км/ч. Зажмите ее больше чем на 3 секунды, чтобы непрерывно снижать скорость.

3. ПРОГРАММА

3.1 **ОТОБРАЖЕНИЕ СКОРОСТИ**: В режиме настроек будет отображаться программы P1-P12; В режиме бега показывает диапазон скорости: 0.8-12.0 км/ч.

3.2 **Режим обратного отсчета времени**: В режиме ожидания нажмите кнопку “**MODE**” (Режим), введите показатель, загорится окно времени; параметр по умолчанию - 30:00. Нажмите кнопку SPEED (Скорость) +/- для изменения показателя. Диапазон настройки: 5-99 минут. Нажмите кнопку “**START**” (Пуск), чтобы запустить беговую дорожку. Когда обратный отсчет дойдет до 00:00, беговая дорожка автоматически прекратит работу.

3.3 **Режим обратного отсчета расстояния**: В режиме ожидания нажмите кнопку “**MODE**” (Режим) дважды, введите показатель, загорится окно расстояния; параметр по умолчанию – 5,0 км/ч. Нажмите кнопку SPEED (Скорость) +/- для изменения показателя. Диапазон настройки: 0,5-99,0 КМ. Нажмите кнопку “**START**” (Пуск), чтобы запустить беговую дорожку. Когда обратный отсчет расстояния дойдет до 0,0, беговая дорожка автоматически прекратит работу.

3.4 **Режим обратного отсчета калорий**: В режиме ожидания нажмите кнопку “**MODE**” (Режим) три раза, введите показатель, загорится окно калорий; параметр по умолчанию – 100 кал. Нажмите кнопку SPEED (Скорость) +/- для изменения показателя. Диапазон настройки:

20-990 кал. Нажмите кнопку “**START**” (Пуск), чтобы запустить беговую дорожку. Когда обратный отсчет калорий дойдет до 0, беговая дорожка автоматически прекратит работу.

3.5 **Режим выбора программы**: в режиме выбора программы 12 программ - P1-P12, нажмите отдельную кнопку программы, чтобы выбрать ее, загорится окно времени; параметр по умолчанию – 30:00, диапазон настройки: 5-99 минут. Нажмите кнопку SPEED (Скорость) +/- для изменения показателя. Нажмите кнопку “**START**” (Пуск), чтобы запустить беговую дорожку. Когда обратный отсчет калорий дойдет до 00:00, беговая дорожка автоматически прекратит работу. Нажмите кнопку SPEED (Скорость) +/- для изменения данных программы во время пробежки.

3.6 Список программ

Список программ											
Минуты / Программа		Установленное время/ 10 = время каждого уровня									
		1	2	3	4	5	6	7	8	9	10
P1	**СКОРОСТЬ**	2	4	3	4	3	5	4	2	5	3
P2	**СКОРОСТЬ**	2	5	4	6	4	6	4	2	4	2
P3	**СКОРОСТЬ**	2	5	4	5	4	5	4	2	3	2
P4	**СКОРОСТЬ**	3	6	7	5	8	5	9	6	4	3
P5	**СКОРОСТЬ**	3	6	7	5	8	6	7	6	4	3
P6	**СКОРОСТЬ**	2	8	6	4	5	9	7	5	4	3
P7	**СКОРОСТЬ**	2	6	7	4	4	7	4	2	4	2
P8	**СКОРОСТЬ**	2	4	6	8	7	8	6	2	3	2
P9	**СКОРОСТЬ**	2	4	5	5	6	5	6	3	3	2
P10	**СКОРОСТЬ**	2	3	5	3	3	5	3	6	3	3
P11	**СКОРОСТЬ**	2	6	7	4	4	7	4	2	4	2
P12	**СКОРОСТЬ**	2	5	5	4	4	6	4	2	3	4

4. Быстрый старт (ручной режим)

4.1. Включите тренажер и вставьте **КЛЮЧ БЕЗОПАСНОСТИ**.

4.2 Нажмите “**START**” (Пуск), тренажер начнет работу на скорости 0.8 км/ч через 3 секунды, в то же время в

окне времени отобразится обратный отсчет.

4.3 В режиме бега нажмите кнопку “SPEED+/-“ (Скорость), чтобы настроить скорость.

5. Ручной режим

5.1 В режиме работы нажмите “**START**” (Пуск), тренажер начнет работу на скорости 0.8 км/ч, в окне начнется отсчет данных, нажмите кнопку “SPEED +/-“ (Скорость) для настройки скорости.

5.2 В режиме работы нажмите кнопку ”**MODE**” (Режим) и выберите обратный отсчет времени. В окне ”TIME” (Время) отобразится и замигает “30:00”, нажмите кнопку “SPEED+/-“ (Скорость) для установки времени пробежки, диапазон настройки времени: 5:00-99:00.

5.3 В режиме обратного отсчета расстояния нажмите кнопку “**MODE**” (Режим) и выберите обратный отсчет расстояния. В окне “DISTANCE” (Расстояние) отобразится и замигает “5.0”, нажмите кнопку “SPEED+/-“ (Скорость) для установки расстояния пробежки, диапазон настройки расстояния: 0.5-99.

5.4 В режиме обратного отсчета калорий нажмите кнопку “**MODE**” (Режим) и выберите обратный отсчет калорий. В окне ”CAL” (Калории) отобразится и замигает “100”, нажмите кнопку “SPEED+/-“ (Скорость) для установки параметра калорий, диапазон настройки калорий: 20-990.

5.5 Выберите 1 из 3 вышеописанных режимов и нажмите кнопку “**START**” (Пуск), через 3 секунды тренажер начнет работать. Нажмите кнопку “SPEED+/-“ (Скорость) для регулировки скорости, нажмите кнопку “STOP” (Стоп) – тренажер прекратит работу.

6. Предварительно установленные программы

В консоли беговой дорожки предварительно установлено 12 программ (P1-P12). Нажмите кнопку “**PROG**”, в окне SPEED (Скорость) отобразится “P1-P12”.

Выберите 1 программу, замигает окно TIME (Время). Нажмите кнопку “SPEED +/-” (Скорость) для установки времени. Диапазон установки времени по умолчанию - 30:00. Нажмите кнопку “**START**” (Пуск) для запуска предварительно установленной программы. В каждой программе 10 уровней, каждый уровень программы = установленное время/10. Система издаст звуковой сигнал, чтобы напомнить вам о переходе на следующий уровень. При переходе на новый уровень скорость изменится.

Нажмите кнопку “SPEED+/-“ (Скорость) во время пробежки для изменения скорость. Скорость восстановится при переходе на новый уровень. При завершении всех уровней система издаст звуковой сигнал, тренажер постепенно сбавит скорость и полностью остановится.

6. Bluetooth Mp3 динамик

Включите Bluetooth на своем телефоне, подключите телефон к беговой дорожке для проигрывания музыки.

8. **СИГНАЛЫ ОШИБОК**

Ознакомьтесь со значениями кодов ошибок.

Код	Проблема	Возможная причина	Решения
ER1	Дисплей не получил сигнал в течение 30 секунд	Главная причина: Подключение кабеля	Проверьте или замените кабели
		Помехи от двигателя	Наденьте размагничиватель на кабель двигателя
		Проблема в подключении или компоненте микроконтроллера	Замените микроконтроллер
ER3	Перенапряжение	Входящее напряжение выше 265В	Уменьшите напряжение до 220В
		Сломан микроконтроллер IC2	Замените микроконтроллер или IC2
ER4	Чрезмерная сила тока	Слишком затянут ремень двигателя	Отрегулируйте ремень двигателя
		Сломан БТИЗ	Замените микроконтроллер или БТИЗ
		Высокое сопротивление деки	Добавьте смазки (Силиконовая смазка / Спрей)
ER5/ER14	Перегрузка	Вес пользователя превышает максимально допустимый	Снизьте вес пользователя
		Неверные настройки параметра	Задайте параметры еще раз
ER6	Не работает двигатель	Не подключен кабель двигателя	Проверьте кабель двигателя или замените двигатель
		Сломан БТИЗ	Замените микроконтроллер или БТИЗ
ER7	Контрольная плата двигателя не получает сигнал	Проблема с подключением кабеля или разомкнутой цепью	Замените соединительный кабель
		Нарушено подключение КПД	Замените микроконтроллер
		Помехи от двигателя	Наденьте размагничиватель на кабель двигателя
ER8	СЛОМАНА ИС ИЛИ СЛОЖЕН ТРЕНАЖЕР	СЛОМАНА ИС ИЛИ СЛОЖЕН ТРЕНАЖЕР	Замените микроконтроллер (контрольную плату двигателя) или проверьте, не сложен ли тренажер
ER13		БТИЗ микроконтроллера сломан	Замените ИС или весь микроконтроллер
SAFE	Безопасность	Ключ безопасности	Не установлен ключ безопасности
		Сломан диод компьютера	Замените диод компьютера
		Сломан магнистор ключа безопасности	Замените магнистор

V. ИНСТРУКЦИЯ ПО ЭКСПЛУАТАЦИИ

1. ПОДГОТОВКА ПЕРЕД ЗАПУСКОМ

1.1 Подключите шнур питания и нажмите кнопку питания в нижней части передней части тренажера. Если тренажер не используется или не перемещается в течение длительного времени, отключите питание.

1.2 Защелкните ключ безопасности на одежде и вставьте магнит в компьютер. Если защитный магнит не вставлен в указанное место, тренажер не будет работать.

2. ПУСК

2.1 Нажмите кнопку START/STOP (Пуск/Стоп), тренажер начнет работать с начальной скоростью 0.8 км/ч.

2.2 Нажмите кнопку SPEED (Скорость), чтобы регулировать скорость. Одно нажатие повышает или понижает скорость на 0.1 км/ч. Нажатие кнопки без остановки установит необходимую вам скорость. Самый высокий показатель скорость - 12.0 км/ч, самый низкий - 0.8 км/ч.

3. ДВА СПОСОБА ОСТАНОВКИ ТРЕНАЖЕРА

3.1 Отключение ключа безопасности приведет к быстрой остановке тренажера, которая издаст звуковой сигнал. Перед перезапуском установите желтый магнит на прежнее место.

3.2 Нажмите кнопку START/STOP (Пуск/Стоп), тренажер прекратит работу.

ТЕХНИКА БЕЗОПАСНОСТИ

1. Тренажер предназначен для домашнего использования.
2. Напряжение для данного тренажера – 220В.
3. Перед тем, как приступить к работе с тренажером, выполните 10-минутную разминку и наденьте одежду и обувь, подходящие для занятий спортом.
4. Не стойте на беговой дорожке, когда настраиваете, проверяете или запускаете беговую дорожку.
5. Будьте осторожны при включении или выключении тренажера. Перед запуском возьмитесь за поручень и поставьте ноги на боковые направляющие (не на беговое полотно). После запуска тренажера встаньте на полотно, когда тренажер работает на минимальной скорости. Затем постепенно увеличивайте скорость. В случае любой опасности уменьшите скорость до минимального уровня, перед тем как сойти с тренажера.
6. Во время работы вытащите ключ безопасности, двигатель перестанет работать, и контроллер издаст предупреждающий звуковой сигнал.
7. Дети должны находиться на тренажере и рядом с ним под присмотром взрослых.
8. Беговую дорожку необходимо защищать от прямых солнечных лучей, влаги и грязи.
9. Когда тренажер не используется долгое время, не ставьте на него никакие предметы.

ТЕХНИЧЕСКОЕ ОБСЛУЖИВАНИЕ

Чтобы продлить время эксплуатации беговой дорожки, необходимо проводить регулярное техническое обслуживание.

1. Когда тренажер используется в первый раз или не использовался в течение длительного времени, для уменьшения нагрузки на двигатель требуется нанести некоторое количество смазки на деку или заднюю часть бегового полотна.
2. Регулярно очищайте детали тренажера, чтобы грязь не мешала работе деталей.
3. Регулярно наносите смазку на ось вала ролика, чтобы поддерживать ось в хорошем состоянии.
4. Регулярно проверяйте винты и болты. Если они ослаблены, затяните их.

СМАЗЫВАНИЕ

Беговые дорожки смазываются силиконовой смазкой, прежде чем покинуть завод. Силиконовая смазка не испаряется и постепенно распространяется по беговому полотну. В нормальных условиях не будет необходимости повторно распространять.

Для технического обслуживания бегового полотна в комплект поставки включена бутылочка с Силиконовой смазкой. Силиконовая смазка может быть повторно распределена при увеличении сопротивления, когда беговое полотно начинает тереться о деку. Удерживая беговое полотно открытым с двух сторон, равномерно нанесите силиконовую смазку по центру деки. Дайте силиконовой смазке "усесться" в течение одной минуты, прежде чем использовать беговую дорожку.

Внимание: Используйте для смазывания оборудования только Силиконовую смазку. **Кроме того, не используйте никакие маслянистые составляющие, иначе беговая дорожка будет повреждена. Не наносите слишком много смазки на деку. Излишки смазки необходимо вытереть чистым полотенцем.**

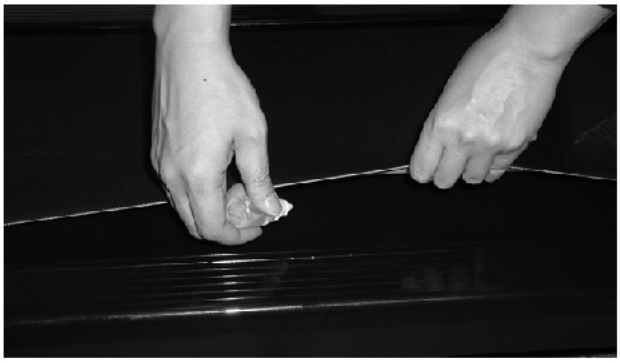

РЕГУЛИРОВКА БЕГОВОГО ПОЛОТНА

Регулировка бегового полотна
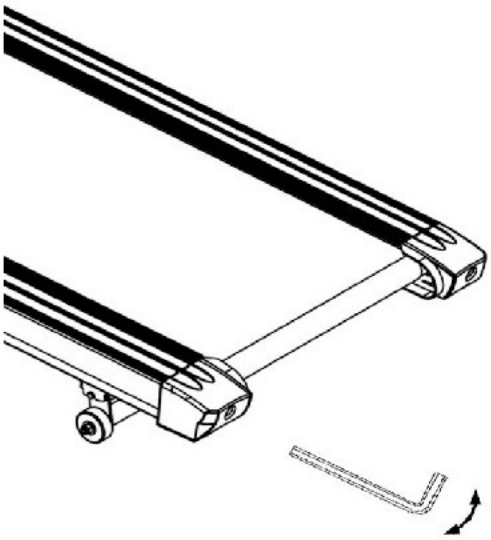
Время от времени может потребоваться регулировка бегового полотна, чтобы оно находилось по центру и было правильно натянуто. Используя прилагаемый шестигранный ключ, поверните регулировочные болты на конце деки, как показано на рисунке. Поверните по часовой стрелке, чтобы натянуть ремень. Убедитесь, что на вас нет украшений или свободной одежды, которая может зацепиться за движущееся полотно, так как для правильной отцентровки полотна беговая дорожка должна быть запущена. Это может быть сложно, так что не торопитесь, и ремень будет отцентрован и натянут правильно.