Инструкция

Беговая дорожка DFC Agila T99

Полезные ссылки:

Беговая дорожка DFC Agila T99 - смотреть на сайте

Беговая дорожка DFC Agila T99 - читать отзывы

БЕГОВАЯ ДОРОЖКА DFC

T99 AGILA

электрическая

ИНСТРУКЦИЯ

Благодарим вас за приобретение нашей продукции.

Внимательно прочтите эти инструкции перед началом использования и храните инструкцию в надежном месте.

1. ВНИМАНИЕ

Чтобы избежать каких-либо травм, внимательно прочитайте это руководство перед

использованием.

- В целях безопасности не стойте на беговом полотне при запуске тренажера.
- Немедленно остановитесь, если почувствуете приступ головокружения или рвоты.
- При необходимости увеличивайте скорость постепенно.
- Запрещено регулировать беговое полотно во время использования.
- Рекомендуется использовать спортивную обувь при использовании тренажера.
- Детям, пожилым, беременным и болеющим запрещено использовать тренажер.
- Прикрепляйте ключ безопасности во время использования тренажера.
- Надежно удерживайте поручни во время использования тренажера.

2. МЕРЫ ПРЕДОСТОРОЖНОСТИ

- Расположите тренажер на ровной поверхности. Нельзя устанавливать тренажер в следующих местах:

① На открытом воздухе. (Тренажер специально предназначен для использования внутри помещений)

② На наклонной поверхности или на балконе под уклоном.

③ Под прямыми солнечными лучами и вблизи нагревателя.

④ В местах с высоким шумовым фоном.

- При нестабильном питании могут возникнуть проблемы. Не подключайте тренажер в ту же розетку, что и компьютер, кондиционер и т.д.
- Рекомендуется использовать спортивную обувь и одежду при использовании тренажера.
- Увеличивайте/уменьшайте скорость медленно.
- Будьте аккуратны с детьми и окружающими предметами при складывании/ раскладывании тренажера.
- Не устанавливайте тренажер в помещениях с высокой влажностью.

3. МЕРЫ ПРЕДОСТОРОЖНОСТИ ВО ВРЕМЯ ИСПОЛЬЗОВАНИЯ

- Если вы плохо себя чувствуете перед тренировкой, проконсультируйтесь с вашим врачом или тренером.
- Наша компания не несет ответственности за любое неправильное использование тренажера, повлекшее за собой телесные травмы.
- Обесточьте тренажер после использования.
- Обесточьте тренажер при любом перемещения или замене деталей тренажера.
- Детям, пожилым и беременным запрещено использовать тренажер. Тем, кто болеет, необходима консультация врача перед использованием

- Расположите тренажер на ровной поверхности. Не располагайте никакие объекты в радиусе 2 метров вокруг тренажера.
- Не запускайте тренажер, когда он в сложенном состоянии.
- Присутствие воды вблизи тренажера при его запуске опасно, особенно для мотора, силовой установки и розетки.
- Использование одежды свободного кроя может создать травмоопасную ситуацию.
- Располагайте тренажер вдали от мест с застоем воздуха и легковоспламеняемых веществ.
- Не ставьте на тренажер никаких предметов.
- Не подключайте розетку вблизи нагревателей или пожароопасных мест.
- Отключите все функции и обесточьте тренажер после использования.
- Не стойте на беговом полотне в момент запуска.
- Не разбирайте тренажер без компетентного специалиста.
- Перед использованием убедитесь, что беговое полотно натянуто.

4. Технические характеристики

Наименование	Беговая дорожка DFC
Модель No.	T99 AGILA
Мощность	1.0HP (л.с.)
Напряжение	220V / 220В
Частота	50Hz
Скорость	1.0-10KM/h
Вес пользователя	до 100 кг

5. Инструкция по сборке

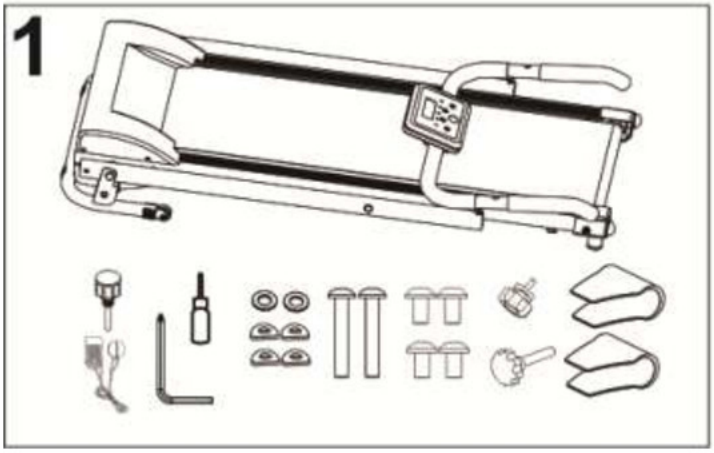

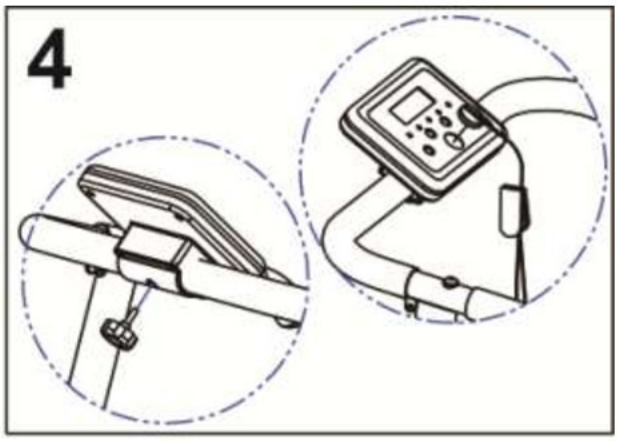

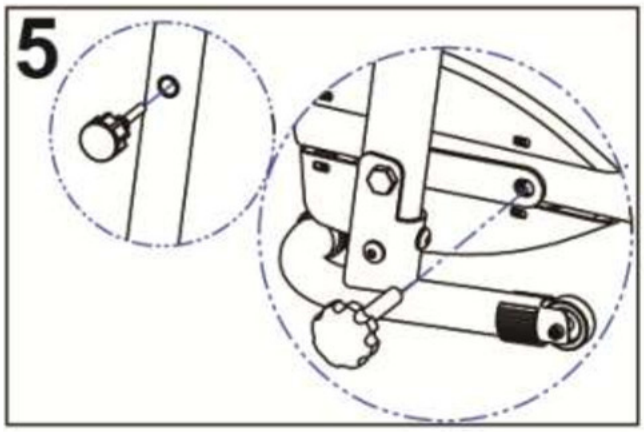

1. Откройте упаковку и вытащите беговую дорожку.
Убедитесь, что все детали на месте, нет потерянных зап. частей:

- **Основная рама беговой дорожки**
- **Один полный комплект с крепежными деталями**

2. Вытащите 4 коротких винта и прокладки из упаковки с крепежом, закрепите левую и правую стойки на основной раме с помощью винтов. Не затягивайте плотно винты пока не выполните все пункты сборки.

3. Вытащите 2 длинных винта и прокладки из упаковки с крепежом, закрепите поручни на стойках с помощью винтов. Затем затяните винты, указанные в пункте 2. Затем установите накладки на поручни. Перед тем как закрутить винты, убедитесь, что провода в стойке не пережимаются винтами.

4. Закрепите консоль с желаемым углом наклона с помощью ручки M6 и пластиковой прокладки, затем вставьте ключ безопасности в желтый разъем на консоли.

5.Зафиксируйте ручку M16 на левой стойке, зафиксируйте беговое полотно на основной раме с помощью ручки M12.

6.Сборка окончена.

6.Панель консоли

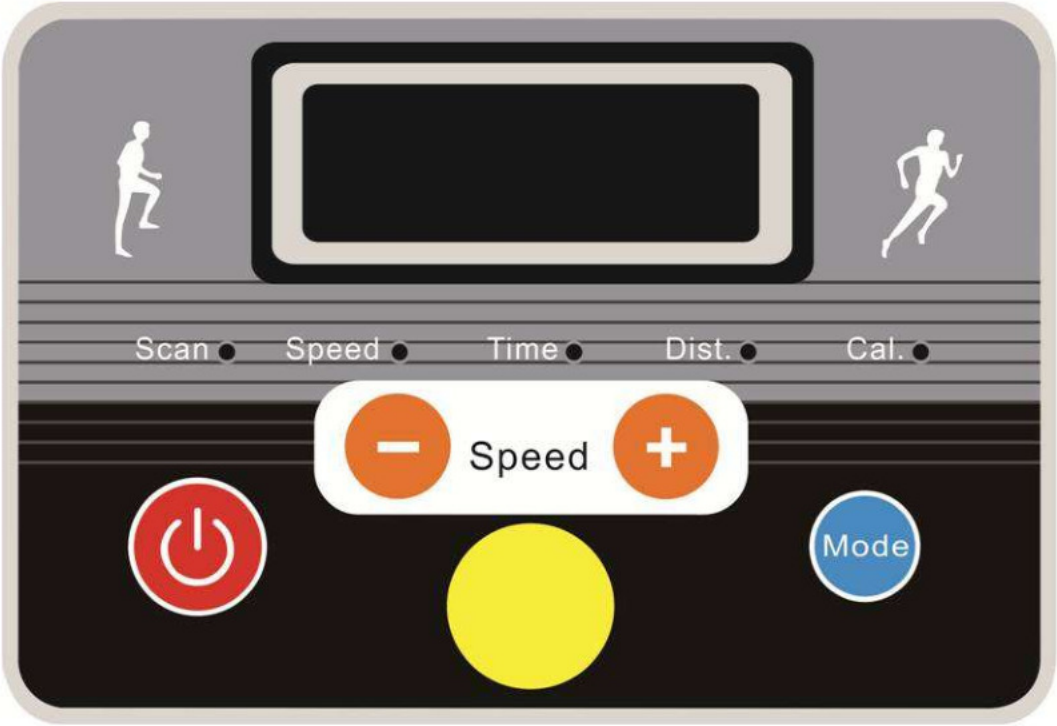

1. Подключите к сети тренажер и включите его. Тренажер будет находиться в режиме ожидания. Нажмите кнопку “ON/OFF”, тренажер начнет работать со скоростью 1.0 км/ч через 3 секунды.

2. Нажмите кнопку “+” для ускорения и кнопку “-” для замедления. Наибольшая скорость – 10 км/ч и наименьшая скорость - 1 км/ч.

3. Нажмите кнопку “Mode”, экран покажет скорость, время, расстояние, калории. И индикатор сканирования будет мигать с данными скорости, времени, расстояния, калорий каждые 5 секунд.

4. Когда тренажер в режиме ожидания, нажмите кнопку “Mode”, вы можете отрегулировать режим времени, расстояния и калорий, а затем запустить тренировку. Так же вы можете выбрать режим встроенных тренировок, а затем запустить тренажер, на выбор предоставляется 3 тренировки.

5. В то время, когда тренажер использует встроенную программу тренировок, кнопки “+ -” могут не работать. Если вам необходимо выбрать встроенную тренировку, выберите её до момента запуска бегового полотна.

6. Для мгновенной остановки вытащите ключ безопасности. Тренажер медленно остановится. При вытаскивании ключа безопасности, на экране отобразится «Err», а затем появится «OFF»

7. Нажмите кнопку "ON/OFF", чтобы остановить тренажер после тренировки.

7. Складывание и раскладывание тренажера

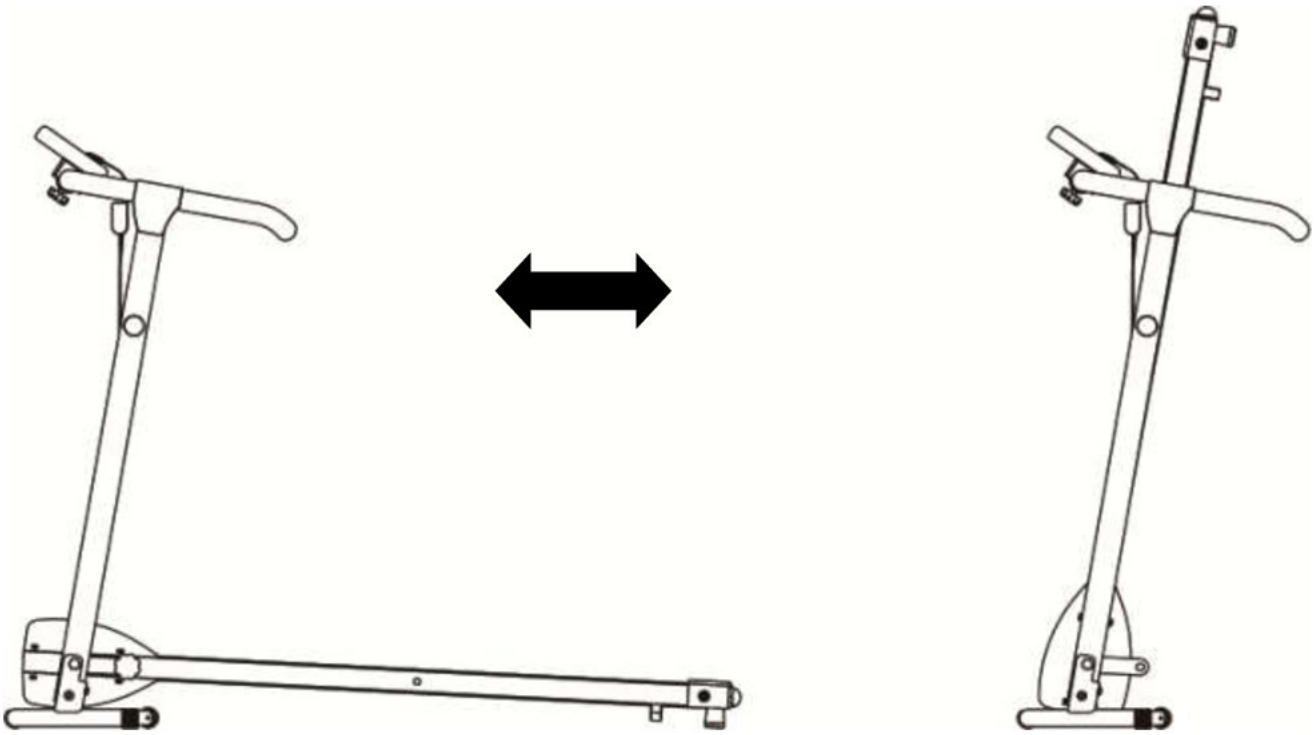

Складывание :

Выкрутите фиксирующую ручку, затем поднимите беговую платформу, чтобы сложить тренажер. Потяните за ручку натяжения, в направлении платформы, затем отпустите ручку для фиксации тренажера. Передвиньте тренажер.

Раскладывание :

Потяните за ручку натяжения, затем опустите беговую платформу и зафиксируйте тренажер с помощью ручки, затем воспользуйтесь тренажером после подключения его к сети.

8. ИСПОЛЬЗОВАНИЕ СИЛИКОНОВОЙ СМАЗКИ

Плотно натяните беговое полотно. Затем нанесите силиконовую смазку на бортики беговой платформы. Затем запустите тренажер на 3 минуты без нагрузки. Лучше повторять эту процедуру спустя каждый 30 часов работы тренажера. Это позволит продлить срок службы деталей.

9. Регулировка бегового полотна

(1) Беговое полотно смещается влево

Запустите тренажер со скоростью 2-3 км/ч без нагрузки, используйте ключ-заглушку, чтобы повернуть винт на 1/4 оборота (см. рис.1). Затем запустите тренажер без нагрузки на 1-2 минуты. Продолжайте регулировку таким образом, пока беговое полотно не займет корректное положение по центру.

(2) Беговое полотно смещается вправо

Запустите тренажер со скоростью 2-3 км/ч без нагрузки, используйте ключ-заглушку, чтобы повернуть винт на 1/4 оборота (см. рис. 2). Затем запустите тренажер без нагрузки на 1-2 минуты. Продолжайте регулировку таким образом, пока беговое полотно не займет корректное положение по центру.

(3) Беговое полотно заедает

Если беговое полотно заело, используйте ключ-заглушку, поворачивайте винт на 1/2 оборота как влево, так и вправо до тех пор, пока проблема не будет решена.

10. ЕЖЕДНЕВНЫЙ УХОД

1. Отключайте питание перед проверкой тренажера или чисткой.
2. Чистите беговое полотно и платформу перед использованием, один раз в неделю.
3. Проверяйте и подкручивайте винты и прочие детали в узлах крепления.
4. Не вешайте одежду или другие предметы на тренажер.

11. Сборочный чертеж

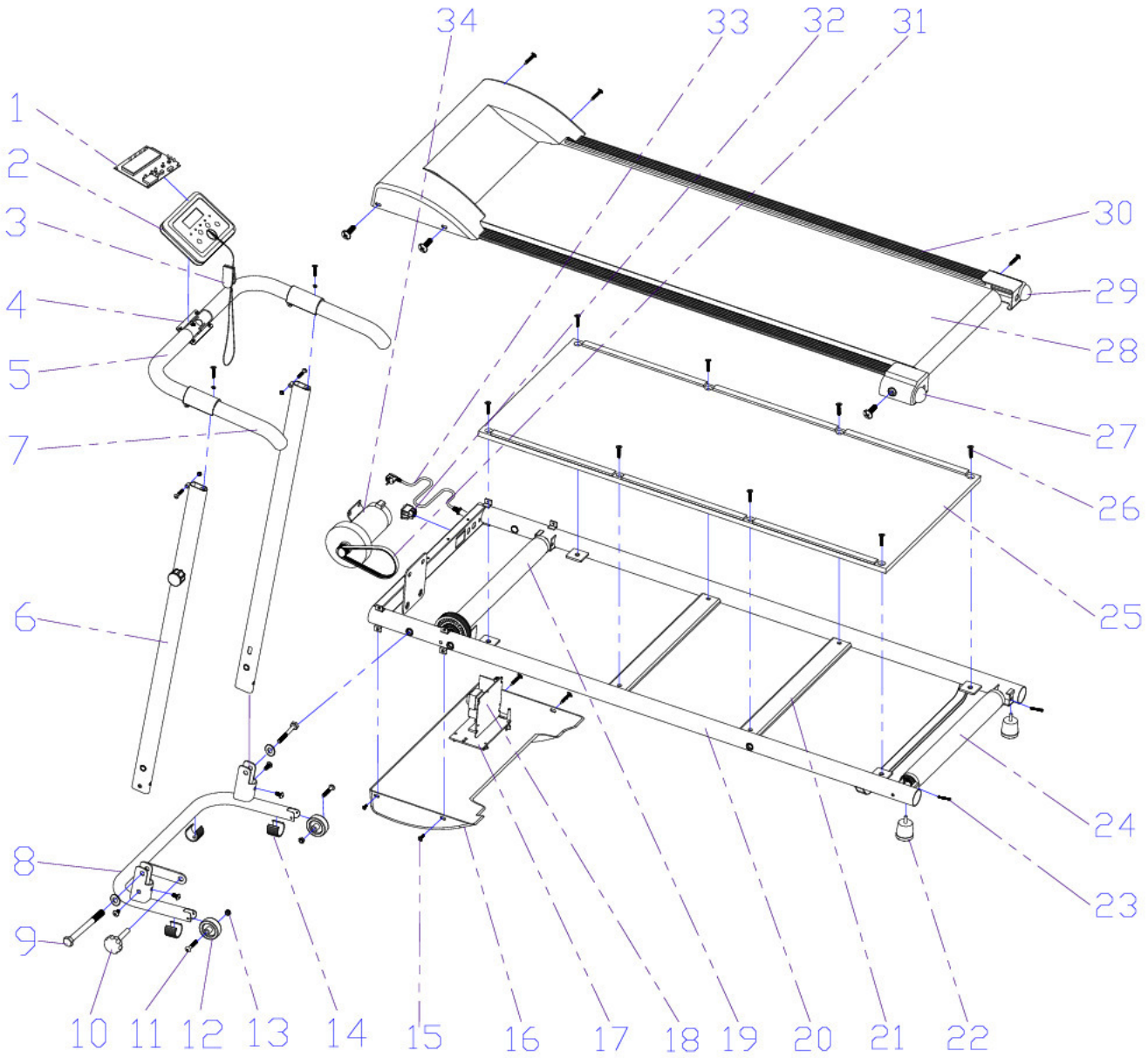

No.	Наименование	кол-во	ед. изм.
1	Панель	1	шт
2	Пластиковая консоль	1	набор
3	Ключ безопасности	1	шт
4	Нижняя пластиковая накладка консоли	1	шт
5	Поручень	1	шт
6	Стойка	1	набор

7	Накладка на поручни	2	шт
8	Опорная рама	1	шт
9	Шестигранные винты	2	шт
10	Фиксирующая ручка	1	шт
11	Шестигранные винты	2	шт
12	Колесо	2	шт
13	Винты	2	шт
14	Заглушки	4	шт
15	Винты	10	шт
16	Кожух мотора	2	шт
17	Опорная платформа	1	шт
18	Подножка/Бортик	1	шт
19	Передний ролик	1	шт
20	Основная рама	1	шт
21	Квадратная усиленная труба	2	шт
22	Подножка	2	шт
23	Шестигранные винты	3	шт
24	Задний ролик	1	шт
25	Беговая платформа	1	шт
26	Шестигранные винты	8	шт
27	Левая заглушка	1	шт
28	Беговое полотно	1	шт
29	Правая заглушка	1	шт
30	Боковая направляющая	2	шт
31	Приводной ремень	1	шт
32	Выключатель с индикатором	1	шт
33	Провода	1	шт
34	Мотор	1	шт

Краткая информация

Кол-во шт. в уп.: 1

Наименование: БЕГОВАЯ ДОРОЖКА
Модель: **T99 AGILA**
Торговая марка (знак): DFC
Параметры и характеристики:
- мощность 50Hz
- скорость 1.0-10КМ/h
- мощность 1.0HP (л.с.)
- работа от сети 220Вт
- максимальный вес пользователя: 100 кг;
- размеры в рабочем положении: x x см;(size in work)
- размеры упаковки: x x см (pkg sizes)

Производитель: Ningbo Kangruida Sports Equipment Co., Ltd
No. 5, Chauguei Building 40 ,No.28, Lane321,TongningRoad, Jiangbei, Ningbo, Zhejiang, China
E-mail: info@nbkangruida.cn
Сайт www.nbkangruida.cn
Страна изготовителя: Китай
Импортер: ООО «ДРИАДА-СПОРТ»
117546, г. Москва, Ступинский проезд, д. 1, помещение II, этаж 1, ком.55
Тел.:8 (495) 401-96-00
E-mail: driada-sport@mail.ru
Сайт: www.driada-sport.ru
Год и месяц изготовления: февраль 2018 год