Инструкция

Беговая дорожка DFC Land Pro T-925B

Полезные ссылки:

Беговая дорожка DFC Land Pro T-925B - смотреть на сайте

Беговая дорожка DFC Land Pro T-925B - читать отзывы

Беговая дорожка с изогнутым полотном DFC LAND T-925A / LAND Pro T-925B

Руководство пользователя

Примечание: Кодовая расшифровка прав на изделие происходит на основании окончательного подтверждения заказа.

Данное оборудование в соответствии со стандартами безопасности GB17498.1/GB17498.6 соответствует классу S.

Адрес производства: Тайшань-Роуд, Зона Развития, уезд Нин Цзинь, г. Дэчжоу, провинция Шаньдун, Китай.

Наименование компании: Shandong Land Fitness Tech Co., Ltd.

Содержание 2
Важные инструкции по безопасности 3
Описание тренажёра 5
Инструкции по сборке 6
Инструкции по использованию тренажёра 8
Описание консоли (модель T-925A) 10
Технические данные 12
Перемещение и регулировка беговой дорожки 13
Техническое обслуживание..... 14
Диагностика неисправностей 15

Важные инструкции по безопасности

Перед тем, как начать программу тренировок и контроль питания (в том числе соблюдение диеты) вы должны проконсультироваться с квалифицированным врачом, который даст вам все необходимые рекомендации и расскажет о противопоказаниях (если они есть). Обратите на это особое внимание, необдуманные действия могут нанести вред вашему здоровью.

Перед эксплуатацией устройства обязательно ознакомьтесь со всеми инструкциями. Нарушение инструкций может привести к травмам или повреждению тренажёра.

При использовании электрооборудования вы должны придерживаться основных мер предосторожности, в том числе инструкций по безопасности, указанных далее.

ОПАСНО

Для снижения риска повреждения электрическим током всегда отсоединяйте беговую дорожку от электрической розетки после её использования, а также перед чисткой и техническим обслуживанием тренажёра.

ПРЕДУПРЕЖДЕНИЕ

Для снижения риска возгорания, повреждения электрическим током и других травм, ознакомьтесь со следующими инструкциями:

Никогда не оставляйте беговую дорожку без присмотра, пока она подключена к электропитанию. После полной остановки тренажёра тормозной рычаг должен находиться спереди.

По завершению работы с тренажёром отсоедините его от электрической розетки. Обратите внимание, чтобы во время чистки или технического обслуживания беговой дорожки (особенно при замене электрических деталей), тренажёр также был отключен от электропитания.

Дети, а также люди с ограниченными возможностями могут находиться возле тренажёра или работать с ним только под присмотром квалифицированного персонала.

Используйте тренажёр только так, как описано в данном руководстве. Применение тренажёра не по назначению опасно, и может привести к травмам.
Во избежание повреждений оборудования не рекомендуется приобретать комплектующие детали, не рекомендованные производителем.

Никогда не пользуйтесь беговой дорожкой, если у неё повреждена вилка сетевого кабеля или непосредственно сам кабель, а также если тренажёр не работает должным образом. В случае падения беговой дорожки, её повреждения или попадания воды, обратитесь в Сервисную службу компании "ДРИАДА-СПОРТ" или к продавцу тренажера.

Не тяните беговую дорожку за сетевой кабель и не используйте провод в качестве ручки.
Держите электрический провод подальше от нагретых поверхностей.

Держите руки подальше от движущихся частей тренажёра. Во время работы с беговой дорожкой никогда не кладите руки или ноги под движущиеся детали.

Не допускайте попадание посторонних предметов в отверстия тренажера.

Для выполнения на тренажёре специализированных упражнений вы должны получить соответствующие рекомендации доктора, подтверждающие их необходимость. При этом все требования по работе с тренажёром должны соблюдаться.

Пользователям с ограниченными физическими способностями следует использовать беговую дорожку только под строгим контролем квалифицированного врача.

Любая программа тренировок должна разрабатываться с учетом ваших физических данных и состояния здоровья. Начните тренировку с небольших скоростей, а затем постепенно увеличивайте нагрузку.

Следите за своим физическим состоянием во время тренировки. Чрезмерная физическая нагрузка может привести к серьёзным травмам или смертельному исходу. Если во время занятий вы почувствовали слабость или боль, немедленно прекратите занятие и обратитесь к врачу.

При занятиях на тренажёре выбирайте удобную одежду. Всегда носите соответствующую, закрытую спортивную обувь. Избегайте занятий в свободной одежде, которая может попасть в движущиеся части беговой дорожки. Если у вас длинные волосы, их необходимо собрать.

Не подпускайте посторонних людей близко к тренажёру во время его использования.

Не подпускайте детей и домашних животных к работающему тренажёру.

Если беговая дорожка установлена в тренажёрном зале, персонал должен ознакомить пользователей со всеми необходимыми инструкциями, чтобы избежать неправильного использования тренажёра.

Начните работу с тренажёром только после его полной установки. Перед каждой тренировкой осматривайте беговую дорожку, и если вы обнаружили неисправность, не используйте тренажёр до момента устранения неполадки.

Используйте тренажёр на твёрдой ровной поверхности. Вокруг оборудования должно находиться не менее 2м * 1м свободного пространства.
Беговая дорожка не должна подвергаться воздействию прямого солнечного света.

Не устанавливайте беговую дорожку на открытых площадках. Не используйте аэрозольные (распыляемые) продукты вблизи тренажёра.

Не размещайте изделие во влажной среде, например, в бассейне, ванной и сауне.

Во избежание ударов электрическим током избегайте попадания жидкости на комплектующие детали тренажёра (например, сетевые кабели и переключатели).

Поддерживайте хорошее рабочее состояние тренажёра. При износе каких-либо деталей обратитесь в обратитесь в Сервисную службу компании "ДРИАДА-СПОРТ" или продавцу.

Все инструкции по содержанию, использованию и ремонту беговой дорожки представлены в данном руководстве, не пользуйтесь сторонними инструкциями.

Установка, техническое обслуживание и настройка оборудования должна осуществляться только квалифицированными специалистами сервиса компании "ДРИАДА-СПОРТ".

Электрооборудование должно соответствовать стандартам/законодательству страны, в которой используется данное оборудование.
Не кладите на беговую дорожку посторонние предметы.

Компании LAND и "ДРИАДА-СПОРТ" не несет ответственности за убытки, вызванные следующими причинами: техническое обслуживание оборудования без должного разрешения, неправильное использование тренажёра, авария или халатность пользователя, неправильная сборка или установка, любые изменения или корректировки без письменного разрешения "ДРИАДА-СПОРТ" и LAND, а также несоблюдение инструкций при использовании, эксплуатации или техническом обслуживании тренажёра.

Описание тренажёра

Консоль (А): Беговая дорожка оснащена дисплеем, на котором отображаются все данные о тренировках.

Беговое полотно (Б): Покрытие, выполненное из резины, позволяет облегчить воздействие на суставы.

Боковые поручни (В): Предусмотрены для поддержания равновесия, если вы не уверенно чувствуете себя на беговой дорожке, возьмитесь за поручни и держитесь за них во время тренировки.

Центральный поручень (Г): Данный поручень также предусмотрен для поддержания равновесия, вы можете держаться за него во время тренировки.

Боковые опорные платформы (Д): Боковые платформы служат в качестве опор. В случае усталости или плохого самочувствия, сойдите с бегового полотна и встаньте на платформы. После этого вы можете отключить беговую дорожку или, немного отдохнув, возобновить тренировку. Кроме того, платформу можно использовать как опору для выполнения упражнений на одну ногу.

Система торможения (Е): Позволяет регулировать силу торможения, от нулевого значения до максимума.

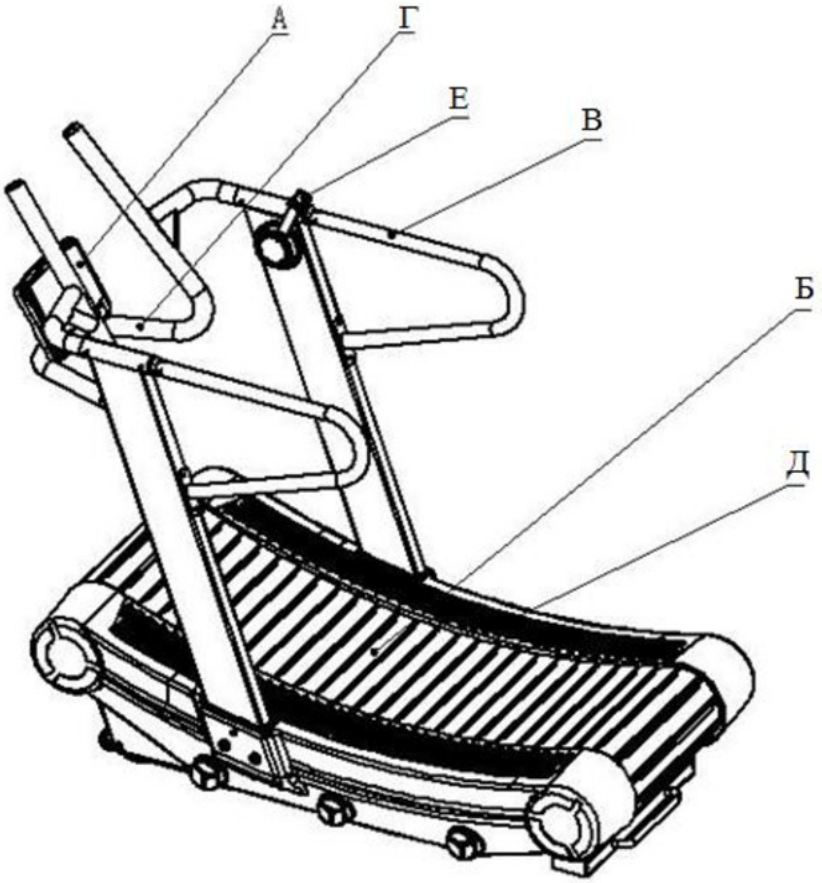

Инструкции по сборке

А. Отсоедините боковые платформы (01) и защитные крышки (02) (рис. 1)

Б. Закрепите левую стойку при помощи винтов с цилиндрической головкой и внутренним шестигранником B1 (M12 * 45) и B3 (M10 * 12), и шайб B2 (Ф12) и B4 (Ф10), затем соедините провод данных **а** от левой стойки с проводом данных **б** основной рамы (рис. 2).

В. Таким же образом закрепите правую стойку, после чего подсоедините провод **в** от обводного диска **с** (03) к магнитному валу **г** (рис. 2, рис. 3).

Г. Закрепите центральный подлокотник при помощи крепёжного винта с внутренним шестигранником B5 (M8 * 20) (рис. 4).

Д. Закрепите боковые подлокотники при помощи винта с плоской головкой и внутренним шестигранником B6 (M10 * 20), и шайбы B7 (Ф10) (рис. 5)

Е. Установите консоль на тренажёре и зафиксируйте её положение при помощи винта с плоской головкой и внутренним шестигранником B8 (M10 * 20), и пружины “бабочка” B9 (Ф10), затем подсоедините разъем провода данных **д** к **е** (рис. 6).

Ж. Заново подсоедините боковые платформы (01) и защитные крышки (02) (рис. 1).

Вышеуказанные инструкции действительно как для беговой дорожки типа T-925B (высокая конфигурация дисплея), так и для беговой дорожки типа T-925A.

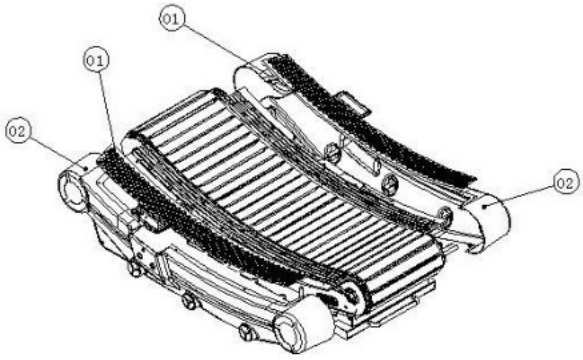

图1

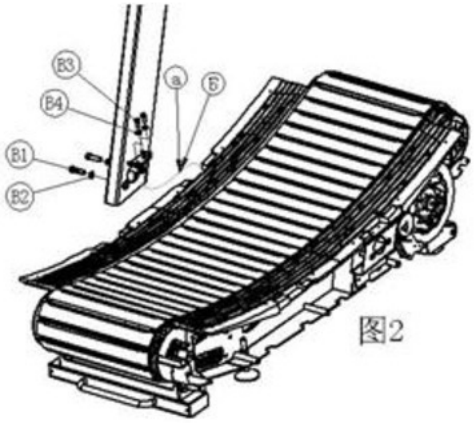

图2

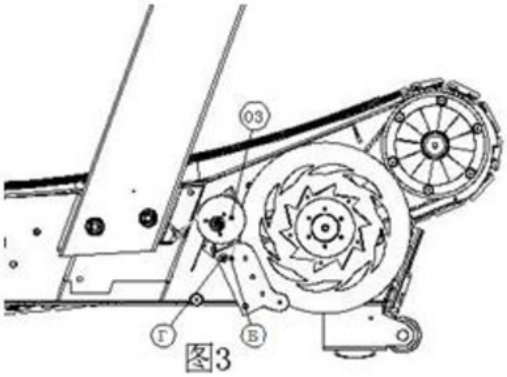

图3

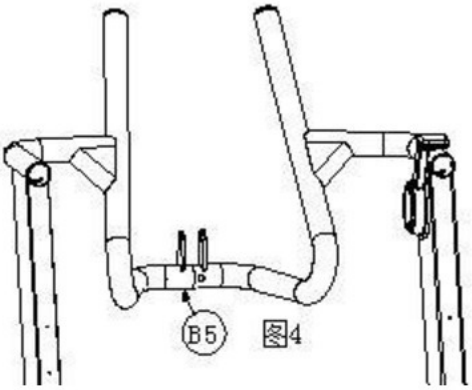

图4

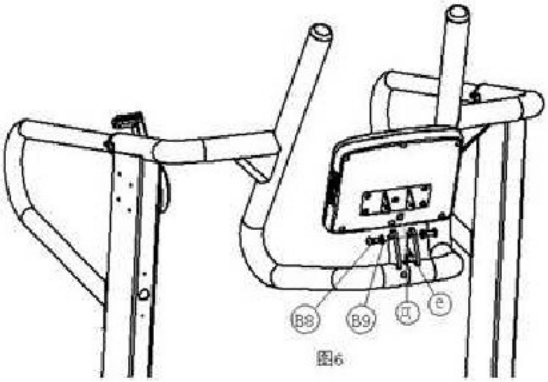

图6

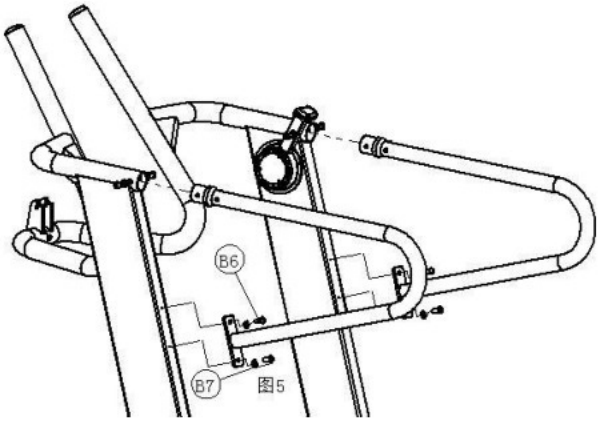

图5

Инструкции по использованию тренажёра

Возьмитесь обеими руками за боковые поручни и зайдите на беговую дорожку. Расположите ноги на опорные платформы по обе стороны от бегового полотна, при этом держите свой взгляд прямо.

Отрегулируйте тормозную систему, пока беговая дорожка находится в неподвижном состоянии.

Встаньте на беговое полотно и начните тренировку.

В первое время держитесь за поручень во время тренировки, чтобы избежать травм и повреждений. После того, как вы привыкнете и будете уверенно чувствовать себя на беговой дорожке, снимите руки с поручня, что позволит вам улучшить чувство равновесия и поддержать правильную осанку.

Начните тренировку с быстрой ходьбы со скоростью 6-7 км/ч. Затем постепенно увеличивайте скорость, сохраняя при этом необходимую стабильность и безопасность.

Рабочая поверхность беговой дорожки слегка изогнута, поэтому ближе к центральному поручню скорость больше. Чем вы дальше находитесь от поручня, тем скорость меньше.

При внезапной остановке бегового полотна во время тренировки, возьмитесь обеими руками за боковые поручни, упритесь о них и поставьте ноги на опорные платформы по обе стороны от бегового полотна.

По окончанию тренировки возьмитесь за поручни, упритесь о них и поставьте ноги на опорные платформы по обе стороны от бегового полотна. Дождитесь, когда беговое полотно полностью остановится.

Во время тренировки регулируйте уровень торможения постепенно.

Беговое полотно не зависит от двигателя, оно может свободно двигаться. Удерживайтесь за боковые поручни, когда заходите на тренажёр или сходите с него.

ПРЕДУПРЕЖДЕНИЕ

Тормозная система используется для снижения скорости движения, но данная система не может полностью остановить работу тренажёра; даже при максимальном уровне торможения беговое полотно может по-прежнему продолжать движение.

Существует несколько способов того, как можно держаться за центральный и боковые поручни беговой дорожки во время тренировки. Это зависит от режима тренировки и уровня торможения системы тренажёра. На рисунках, представленных ниже, изображено несколько способов, которыми вы можете воспользоваться в своих тренировках.

Быстрая ходьба

Быстрый бег

Ходьба с наклоном вперёд

Боковой шаг

ПРЕДУПРЕЖДЕНИЕ

Не отвлекайтесь во время тренировки на посторонние вещи, иначе это приведёт к потере равновесия, и вы можете получить травму.

Не допускается использование тренажёра одновременно несколькими людьми.

Беговая дорожка T925 LAND предназначена только для симуляции ходьбы и бега. Запрещено использовать тренажёр в других целях, поскольку это может быть опасно для здоровья.

Не трогайте беговое полотно во время его движения.

При занятиях на тренажёре выбирайте удобную одежду. Всегда носите соответствующую, закрытую спортивную обувь. Избегайте занятий в свободной одежде, которая может попасть в движущиеся части беговой дорожки.

Описание консоли к модели T-925A

1. Функциональные кнопки

Выбор & Подтверждение/Сброс (РЕЖИМ/СБРОС)	1. Переключает параметры ВРЕМЯ, ДИСТАНЦИЯ, КАЛОРИИ и ПУЛЬС 2. В режиме настройке используется для подтверждения выбранного значения. 3. При удержании кнопки в течение 2 секунд настраиваемый параметр обнулится.
Установка параметров (НАСТРОЙКА)	1. Нажмите на кнопку один раз для единичного добавления, при постоянном нажатии устанавливается как быстрое добавление. 2. Позволяет перейти в режим настройки параметров ВРЕМЯ, ДИСТАНЦИЯ, КАЛОРИИ, ПУЛЬС.
Восстановление (Частота пульса)	Запускает проверку восстановления сердечного ритма спортсмена после окончания тренировки. Примечание. Кнопка действительна, когда вы находитесь в неподвижном состоянии, и на пульсометр поступает цифровой сигнал сердечного ритма.

2. Инструкции по работе

Включение: После загрузки аккумулятора консоль издаст звуковой сигнал длительностью 2 секунды, а на дисплее в это время появится следующее изображение:

Выключение:
Электронные часы перейдут в состояние ожидания, если не пользоваться ими более 4 минут.

Загрузить видеоролик:
Загрузить анимацию:

1. Нажмите кнопку выбора (РЕЖИМ), чтобы выбрать один из параметров - ВРЕМЯ, ДИСТАНЦИЯ, КАЛОРИИ или ПУЛЬС. Нажмите кнопку (НАСТРОЙКА), чтобы установить значение выбранного параметра, и подтвердите свой выбор, нажав соответствующую кнопку подтверждения (РЕЖИМ).
2. После запуска беговой дорожки на дисплее пойдет обратный отсчет настраиваемых параметров - времени (ВРЕМЯ), расстояния (ДИСТАНЦИЯ) и калорий (КАЛОРИИ).

3：Приложение по Bluetooth-соединению

1. Как установить Bluetooth-соединение при помощи приложения:

1.1 Загрузите адрес: установите цифровой помощник компании Baidu, загрузите систему IOS из соответствующего магазина приложений или при помощи сканирования двумерного кода ниже.

1.2 Адрес загрузки для руководства пользователя.

Примечание:

Когда дисплей затухает, это значит, что электричества аккумулятора недостаточно, и вам нужно заменить батарею.

Если входной сигнал отсутствует, проверьте, подключен ли провод.

Технические данные

Номер модели	T-925A (Низкая конфигурация)	T-925B (Высокая конфигурация)
Питание (дополнительный адаптер)	-	100-240В 50/60Гц
Вес тренажёра	195кг	195кг
Максимальный вес пользователя	180кг	180кг
Уровень шума	Ниже 80дБ (А)	Ниже 80дБ (А)
Степень защиты	IP 20	IP 20
Рабочая температура	От +5°C до +40°C	От +5°C до +40°C
Уровень электрической изоляции	Уровень II	Уровень II
Габариты тренажёра（Д*Ш*В）	1950*960*1600	1950*960*1600
Габариты упаковки（Д*Ш*В）	2000*1100*900мм	2000*1100*900мм

Перемещение и регулировка беговой дорожки

Беговая дорожка оснащена двумя фиксированными передними колесами. Если вам нужно переместить тренажёр, слегка поднимите его, чтобы он соприкасался с поверхностью только колёсами, и двигайтесь вперед или назад.

Поскольку оборудование тяжелое, то при его перемещении необходимо задействовать несколько человек.
При неудовлетворительном состоянии поверхности, не пользуйтесь передними колёсами для перемещения тренажёра. В этом случае вам потребуется подъемно-транспортное оборудование.

Предупреждение

Будьте осторожны при перемещении беговой дорожки, иначе вы можете повредить оборудование.

Для исправной работы тренажёра расположите его на ровной поверхности.
Перед началом работы с беговой дорожкой отрегулируйте горизонтальную опору тренажёра следующим образом (см.рисунок):
A. отвинтите гайку (B);
B. закручивайте опору (A) или ослабляйте её, до тех пор, пока оборудование не будет устойчиво стоять на полу.
C. после регулировки затяните обратно гайку (B).

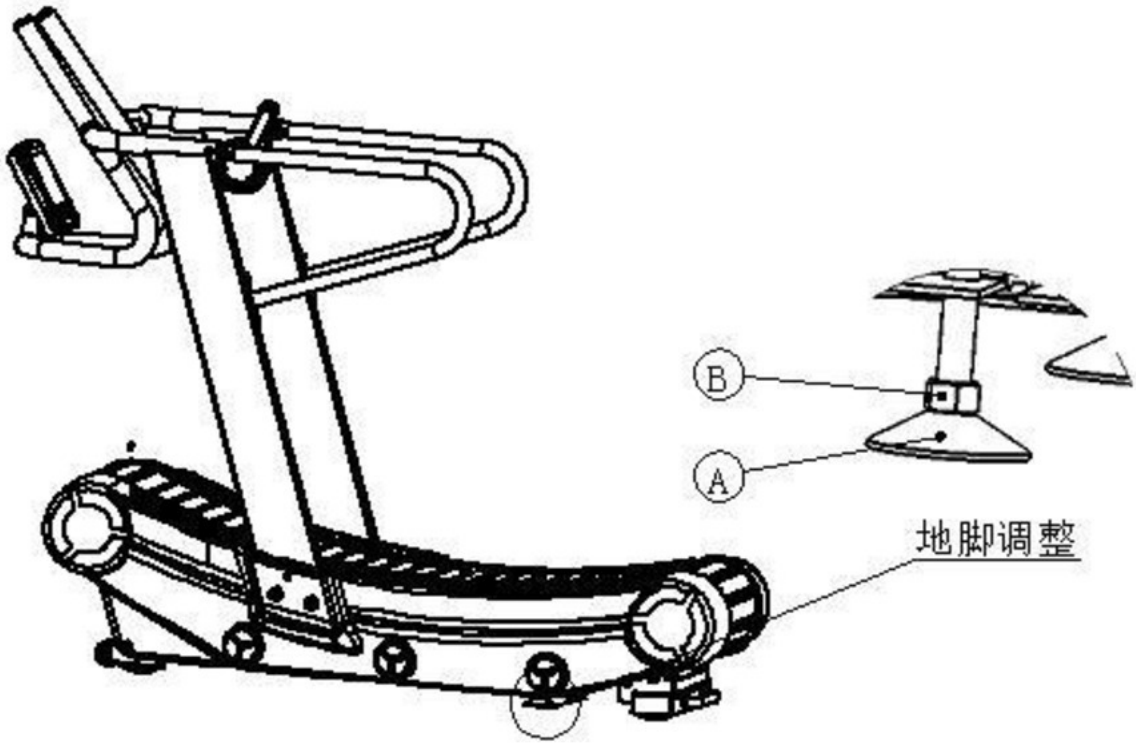

Техническое обслуживание

Для поддержания хороших санитарных условий оборудование необходимо постоянно очищать от грязи и пыли. При использовании беговой дорожки соблюдайте основные правила гигиены, особенно это важно для тренажёрных залов, где одним и тем же тренажёром пользуются большое количество людей.
Для очистки дисплея воспользуйтесь следующими указаниями:
- Отсоедините беговую дорожку от электропитания, вытащив вилку из розетки;
- Установите тормозную систему на максимум, чтобы замедлить вращение бегового полотна;
- Протрите панель влажной тканью.

Очищайте беговую дорожку не менее одного раза в неделю.
- Вытащите вилку из розетки;
- Установите тормозную систему на максимум, чтобы замедлить вращение бегового полотна;
- Протрите оборудование мокрой губкой.
- Отодвиньте беговую дорожку и прочистите пылесосом основное место хранения тренажёра.
Не используйте для чистки оборудования химикаты или растворители.

Предупреждение

Будьте осторожны, чтобы во время чистки тренажёра не стереть расположенные на нём картинки с инструкциями.

Для поддержания безопасности использования беговой дорожки, каждые две недели проводите осмотр тренажёра на предмет повреждения или изнашивания деталей.

Любые действия, касающиеся чистки и технического обслуживания тренажёра, должны производиться только в том случае, когда беговое полотно находится в неподвижном состоянии.

Если в данном руководстве не упомянуты какие-либо операции по чистке и техническому обслуживанию беговой дорожки, необходимые для исправной работы тренажёра, пожалуйста, обратитесь в службу технической поддержки LAND.

Периодическое техническое обслуживание, регулировка тренажёра или смазка его деталей должны выполняться службой технической поддержки LAND.

Перед тем, как производить какие-либо действия с тренажёром, в первую очередь, необходимо отсоединить его от электропитания, вытащив вилку кабеля из розетки, а затем отрегулировать систему торможения до максимального значения – беговое полотно должно быть неподвижно.

Проверка оборудования должна проводиться раз в две недели. При этом необходимо установить:
- изношены ли детали тренажера или поверхность бегового полотна;
- насколько исправно работает тормозная система;
- не поврежден ли пластиковый протектор.

Диагностика неисправностей

Нижеуказанная таблица иллюстрирует возможные неисправности, которые могут возникнуть при использовании оборудования: если предоставленные способы устранения не помогут вам решить проблему, обратитесь в службу технической поддержки.

Неисправность	Причина	Способ устранения
Консоль не запускается	Низкое напряжение	Подключите другое оборудование к источнику питания, что проверить, достаточное ли напряжение в сети или нет.
	Повреждение сетевого кабеля	Обратитесь в службу технической поддержки LAND.
	Сетевой кабель не подключён к электропитанию	Проверьте подключение кабеля к сети.
	Неправильное подключение проводов	Проверьте подключение проводов.
	Внезапное отсоединение провода из разъема панели управления	Обратитесь в службу технической поддержки LAND.
Тренажёр шумит во время работы	Тренажёр установлен не на ровной поверхности	Проверьте, все ли опоры плотно установлены на поверхности, при необходимости отрегулируйте положение опор.
	Повреждение подшипника	Обратитесь в службу технической поддержки LAND.
	Смещение бегового полотна от центрального положения	Обратитесь в службу технической поддержки LAND.
Отображение некорректных данных во время тренировки	Внешнее воздействие на тренажёр – как правило, бытовым оборудованием (например, бытовой техникой).	Переместите тренажёр подальше от бытовой техники, или же наоборот, уберите бытовое оборудование в другое место, чтобы оно не создавало помех.
Некорректное отображение частоты пульса при проведении измерения пульсометром	Рядом с оборудованием появились другие излучатели сигналов.	Переместите тренажёр в другое место, чтобы избежать совпадения с другими сигналами (между двумя устройствами). Минимальное расстояние составляет 80 см.
	Рядом с оборудованием имеется сильный источник помех	Найдите источник помех (например, бытовую технику) и переместите тренажёр как можно дальше от источников помех и движущегося оборудования.
	Повреждение пульсометра вследствие его износа	Заменить изношенные датчики пульсометра.
	Передатчик импульсов не контактирует с кожей должным образом	Смочите водой внутреннюю часть грудной повязки.
	Повреждение (поломка) передатчика импульсов	Замените грудную повязку.

Описание консоли к модели T925B LAND Pro

Примечание: перед первым использованием снимите защитную пленка с экрана.

Консоль оснащена сенсорным цветным дисплеем. Позволяет отслеживать следующие параметры тренировки: время тренировки, расстояние, калории, скорость.

1. Язык интерфейса: английский, китайский.

Рис.1

Рис.2

Рис.3

Рис.4

2. Функциональные кнопки управления консолью (Рис. 1):

- Режим «Мульмедиа (Multi-media)» - предназначен для просмотра видео и прослушивание музыки с внешних носителей. Подключение дополнительных устройств предусмотрено через порты USB/miniUSB/SD-карта на боковой стороне консоли. Рис.2

- Режим «APP» - предназначен для выхода в интернет через встроенный браузер, просмотр фото/картинок с носителей, прослушивание музыки через встроенный проигрыватель. Рис.3

- Кнопка «Старт (Start)» – режим включения параметров тренировки. После начала движения по беговому полотну автоматически начинается отсчет времени, расстояния, скорость и калорий.

- Кнопка «Стоп (Stop)» – режим отключения параметров тренировки.

- Режим «Настройка (Settings)» – режим сервисной настройки. Пароль 036668 Рис.4

- Кнопка «Динамик» предназначена для регулировки громкости встроенного динамика.

3. Показания параметров тренировки (Рис. 1):

- **время тренировки (Time).** Выражено в минутах / секундах. Данный параметр отображает, сколько времени прошло с момента начала и до окончания тренировки.

- **расстояние (Distance).** Выражено в км. Данный параметр отображает пройденное расстояние.

- **сжигаемые калории (Calorie).** Выражено в ккал. Показывает количество затраченных калорий.

- **скорость (Speed).** Выражено в км / ч. Показывает с какой скоростью Вы двигаетесь.

Важно! Скорость в 1 км/ч отображается на консоли как 0.1

4. Подключение к интернет через встроенный WiFi –приемник.

Подключить тренажер к WiFi можно через режим в меню «Настройка (Setting), пароль для входа 036668. Далее необходимо перевести флажок в положение «Вкл», выбрать нужную вам сеть и произвести подключение.