Инструкция

Беговая дорожка DFC Runner T810 Pro

Полезные ссылки:

Беговая дорожка DFC Runner T810 Pro - смотреть на сайте

Беговая дорожка DFC Runner T810 Pro - читать отзывы

Беговая дорожка

Артикул: T810 Pro

Модель: RUNNER

Руководство по эксплуатации

Примечание:

1. Перед тем, как приступить к работе с тренажёром, ознакомьтесь со всеми положениями, представленными в данном руководстве.
2. Сохраните руководство для дальнейшего использования.

Содержание

1 Краткое описание……1

2 Основные технические характеристики……..…..1

3 Практические рекомендации по безопасности…….2-3

4 Установка……..……..4

5 Использование и управление……..…….. 4-7

6 Техническое обслуживание.……..……..7-9

7 Причины неисправностей и способы их устранения……..……10

8 Гарантия……..10-11

9 Коды ошибок …….…. 11

10 Спецификация.……...12

11 Схема сборки……13-14

12 Разминка……..……...15

1. Краткое описание

Беговая дорожка DFC T810 Pro (рис.1) поможет достичь хорошей физической формы и изящной внешности. Параметры панели легко читаемы. Автоматический диапазон скоростей от 1 до 22 км/ч. Изменяемый угол наклона – от 0 до 18%.

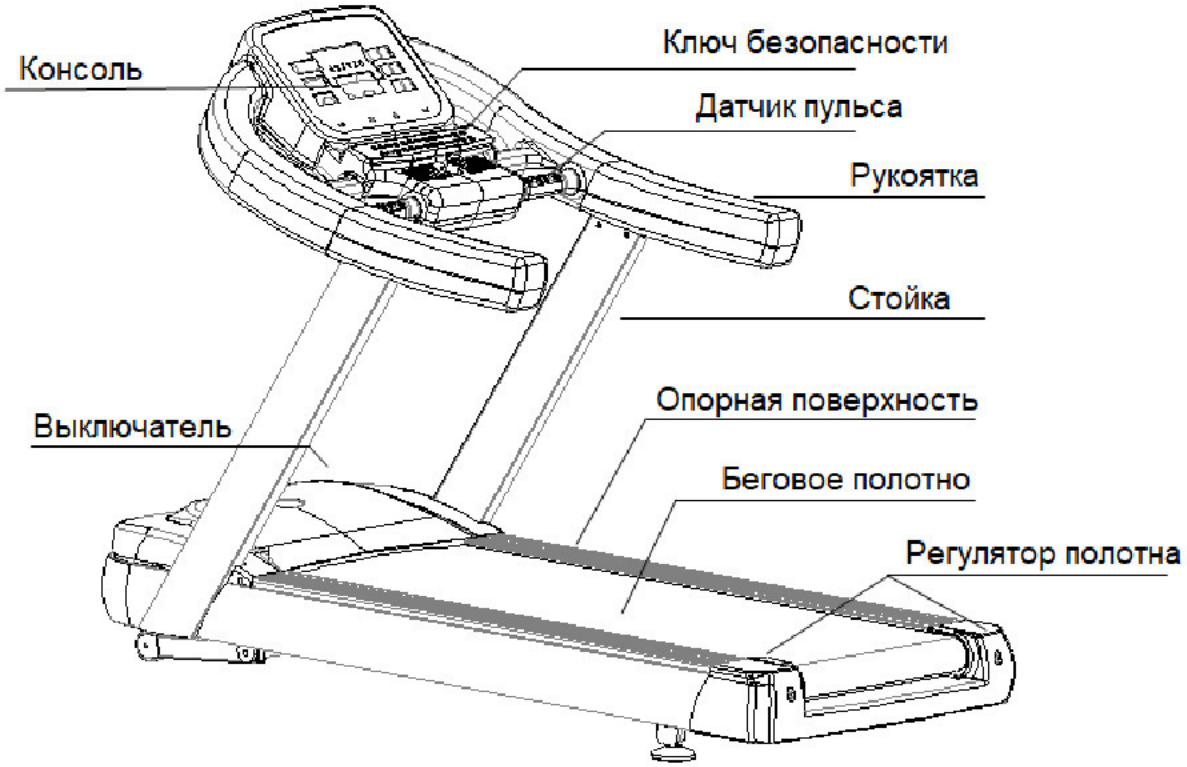

Рис. 1: Беговая дорожка T-810 Pro

2. Основные технические характеристики

Тренажёр эффективно приводит в тонус мышцы всего тела.
Дорожка предназначена для использования в коммерческих целях.
На дисплее консоли отображаются такие параметры, как скорость, время, пройденное расстояние, пульс, калории, MP3 и др.
Дисплей: LED
Мощность мотора: 6,0 л/с
Входное напряжение: 220В ± 10%
Частота: 50 Гц
Рабочая температура: 0∽40℃
Диапазон скоростей: 1∽22 км/ч
Угол наклона: 0-18%
Диапазон отображения времени: 0:00∽99:59 (мин : сек);
Диапазон отображения расстояния: 0.1~99.9 км
Максимальные размеры бегового полотна: 600 * 1620 мм
Вес брутто : 234 кг Вес нетто: 215 кг
Габариты (Д*Ш*В): 2230мм x 860мм x 1550мм
Изготовлена в Китае.

3. Практические рекомендации по безопасности

3.1 Сила тока в Вашей сети должна быть менее 15А.

3.2 Максимально допустимый вес пользователя – 180 кг.

3.3 Устанавливать тренажёр следует на твёрдой ровной поверхности; не кладите под беговую дорожку ковёр, иначе это затруднит вентиляцию тренажёра. Также не располагайте тренажёр в сыром месте или на улице. В случае неисправности электрического провода, замените его на другой. Для замены свяжитесь с нашим местным дистрибьютором.

3.4 Беговая дорожка должна быть размещена в удобном положении к электрической розетке.

3.5 Во время начала занятий держитесь за поручни. Встаньте на боковые опоры беговой дорожки, нажмите «start», пока дорожка работает на низкой скорости, можете начать движение по полотну. Не включайте тренажёр, стоя на беговом полотне.

3.6 Во время занятий на беговой дорожке во избежание попадания одежды в механизмы тренажера, не используйте свободную одежду. Надевайте спортивную обувь с мягкой подошвой.

3.7 Перед снятием защитного кожуха убедитесь, что беговая дорожка выключена.

3.8 Во избежание травм, не подпускайте к тренажёру детей и домашних животных.

3.9 Во время занятий на беговой дорожке убедитесь, что один конец ключа безопасности размещен в предназначенном месте, другой прикреплен к Вашей одежде. При выполнении данного условия, Вы можете выдернуть ключ безопасности в экстренной ситуации для мгновенной остановки устройства, что позволит избежать падения с тренажёра.

3.10 Будьте осторожны, если Вам нравится заниматься чем-либо ещё во время бега, например, читать или смотреть телевизор. Эти действия будут отвлекать Ваше внимание, что может привести к потере равновесия и получению травмы.

3.11 По завершению работы с беговой дорожкой отключите тренажёр от сети и выньте ключ безопасности.

3.12 Не кладите посторонние предметы на беговую дорожку. Не позволяйте детям играть около неё после складывания.

3.13 Перед использованием тренажёра проконсультируйтесь с врачом:

a) Если у Вас имеется одно из следующих заболеваний: заболевания сердца, гипертония, сахарный диабет, заболевания дыхательной системы и другие хронические заболевания.

b) Если Вам более 35 лет и есть избыточный вес.

c) При беременности, а также в период грудного кормления.

3.14 Если Вы почувствуете головокружение, тошноту, боль в груди или другие болезненные симптомы, немедленно прекратите тренировку и обратитесь к врачу.

3.15 Пейте достаточно воды; это особенно важно, если Ваши тренировки длятся более 20 минут.

3.16 Выбирайте рабочее место для беговой дорожки таким образом, чтобы вокруг тренажёра было не менее 2-х метров свободного пространства.

3.17 При регулярном использовании беговой дорожки смазывайте беговую платформу (достаточно 20 мл силиконовой смазки) раз в три дня или после того, как дорожка проработает 20 часов.

3.18 Для поддержания должного уровня безопасности беговой дорожки регулярно проверяйте составные части тренажёра на предмет повреждения и/или износа.
3.19 При обнаружении поломки, прекратите работу с беговой дорожкой и замените дефектную деталь. Не используйте беговую дорожку до тех пор, пока неисправность не будет устранена.
3.20 Регулярно выполняйте осмотр тренажёра. Особое внимание следует уделять тем деталям, которые наиболее подвержены износу: поролоновые накладки, подножки и т.д.
3.21 Используйте беговую дорожку только по назначению, в противном случае, это может привести к травмам.
3.22 Устанавливать тренажёр следует на твёрдую, устойчивую поверхность.
3.23 Чрезмерная нагрузка может привести к травмам или даже к смерти. Не стоит полагаться исключительно на показания пульсометра – данные с датчиков могут искажаться. Если Вы почувствовали слабость, прекратите тренировку.
3.24 Уберите все посторонние предметы вокруг тренажёра.
3.25 Рабочее пространство беговой дорожки должно быть как минимум на 0,6 м больше, чем требуется для занятий на тренажёре. Такая мера предназначено для тех случаев, когда Вам потребуется произвести ремонт тренажёра. При выборе места для установки тренажёра проверьте, чтобы оборудование не мешало другим предметам/устройствам в комнате.
3.26 Под нагрузкой уровень шума беговой дорожки выше.
3.27 Во время тренировки следите за своим самочувствием. Если Вы почувствуете слабость, головокружение или другие болезненные симптомы, немедленно прекратите тренировку и обратитесь к врачу.
3.28 Уровень звукового давления устройства – менее 75 дБ.
3.29 Допустимое смещение бегового полотна составляет 5-8 мм.
3.30 Регулярно осматривайте составные части, которые значительно могут повлиять на работу тренажёра.

Все данные, которые отображаются на дисплее, имеют погрешность – не используйте их в медицинских целях.

4. Установка: См. “Схема сборки” стр. 13 - 14

5 Использование и управление

5.1.Кнопки управления на консоли и функционал

（1）“NEXT” (вперёд)

Используется для переключения музыки на один трек вперед (при подключении Вашего смартфона/плеера к тренажеру).

（2）“Prev” (назад)

Используется для переключения музыки на один трек назад (при подключении Вашего смартфона/плеера к тренажеру).

（3）“Time Window” (продолжительность)

В данном окне дисплея отображается продолжительность тренировки (в диапазоне от 00:00 до 99:59)

（4）“Distance window” (дистанция)

В данном окне дисплея отображается пройденное за время тренировки расстояние (в диапазоне от 0 км до 99,9 км)

（5）“Speed Window” (скорость)

В данном окне дисплея отображается текущая скорость тренажёра (в диапазоне от 1 км/ч до 22 км/ч)

（6）“Incline shortcut key” (кнопки быстрого выбора угла наклона)

Используется для изменения угла наклона беговой дорожки. Нажмите на кнопку, и тренажёр автоматически примет установленное значение.

（7）“body fat” (сжигание жира)

Используется для расчёта процентного содержания жира в теле. После того, как Вы нажмёте на кнопку, на дисплее отобразится надпись “BODYFAT”. Затем нажмите на кнопку “MODE” – Вы перейдёте в режим настроек, где Вам сначала потребуется указать Ваш пол. На дисплее автоматически будет установлен показатель “мужской” (“SEX→1”). Для изменения параметра воспользуйтесь кнопками “speed up” и “speed down”.

Нажмите на кнопку “mode” ещё раз, и Вы перейдете в следующий раздел настроек, где Вам потребуется указать свой возраст. Начальное значение – 25 лет (“AGE→25”). Изменить значения можно также при помощи кнопок “speed up” и “speed down”. Допустимый диапазон – от 10 до 99 лет.

Снова нажмите на кнопку “mode”, и в появившихся окнах укажите свой рост и вес. Регулировка роста начинается с отметки 170 см, а вес – 70 кг. Допустимый диапазон для настройки роста – от 50 до 250 см, для веса – от 20 до 200 кг. После настройки каждого из параметров нажимайте кнопку “mode” и Вы перейдете в следующий раздел.
После того, как все параметры будут указаны, нажмите кнопку “mode” ещё раз, и на дисплее отобразится показатель “BMI” (индекс массы тела). Чтобы выйти из данного режима, снова нажмите на кнопку “mode”.

Обращаем Ваше внимание, что данный расчёт следует использовать только в качестве справочного материала, для получения точных данных обратитесь к врачу.

Расшифровка показателя:
Bodyfat < 19: недостаточный вес.
Bodyfat 19~25: норма.
Bodyfat 26~30: избыточный вес.
Bodyfat > 30: ожирение.

（8）“incline-up” (наклон вверх)

Используется для увеличения наклона беговой дорожки. Вы можете увеличить значение единичным нажатием на кнопку или удерживая её до тех пор, пока дорожка не достигнет нужного угла наклона.

（9）“incline-down” (наклон вниз)

Используется для уменьшения наклона беговой дорожки. Вы можете уменьшить значение единичным нажатием на кнопку или удерживая её до тех пор, пока дорожка не достигнет нужного угла наклона.

（10）“Mode” (режим)

Используется для перехода в режим настроек, где Вы сможете установить целевые значения для таких параметров, как продолжительность тренировки, дистанция и количество сожженных калорий. Для увеличения или уменьшения значений

воспользуйтесь кнопками “speed up” и “speed down” соответственно.

При установке одного из параметров в качестве целевого, беговая дорожка остановится автоматически, как только данный параметр достигнет нулевого значения.

（11）“stop” (стоп)

Используется для остановки тренажёра. Если скорость беговой дорожки во время нажатия на кнопку «стоп» была больше 3,5 км/ч, то останавливаться она будет постепенно. Во время остановки беговой дорожки остальные кнопки не активны. Если скорость беговой дорожки была меньше 3 км/ч, тренажёр остановится сразу.

（12）“safety key” (ключ безопасности)

Используется для экстренной остановки беговой дорожки (если во время тренировки возникла опасная ситуация).

（13）“start” (старт)

Используется для запуска беговой дорожки. Нажмите на кнопку, и беговое полотно дорожки начнёт движение со скоростью 1,0 км/ч.

（14）“prog” (выбор программы)

Используется для выбора одной из встроенных программ тренировок. Обратите внимание, что в программах P1-P50 предусмотрено изменение только скорости беговой дорожки (угол наклона при этом остаётся постоянным). В программах P51-P99 можно изменять и скорость, и угол наклона.

（15）“speed-up” (ускорение)

Используется для увеличения скорости беговой дорожки во время тренировки.

（16）“speed-down” (замедление)

Используется для уменьшения скорости беговой дорожки во время тренировки.

（17）“speed shortcut key” (кнопки быстрого выбора скорости)

Используется для изменения скорости беговой дорожки. Нажмите на кнопку и тренажёр автоматически примет установленное значение.

（18）“Incline window” (угол наклона)

В данном окне дисплея отображается текущий угол наклона тренажёра (в диапазоне от 0 до 14)

（19）“Calorie window” (кол-во сожженных калорий)

В данном окне дисплея отображается количество сожженных калорий (в диапазоне от 1 до 999 калорий)

（20）“Pulse window” (частота пульса)

В данном окне дисплея отображается частота сердечных сокращений (в диапазоне от 0 до 250)

（21）“LED window” (центральный дисплей консоли)

5.2 Запуск без нагрузки

1. Подключите сетевой провод к розетке, переключатель на раме переведите в положение “1”.
2. Установите ключ безопасности, после чего нажмите кнопку “start”. Проверьте состояние бегового полотна без нагрузки (переходя от низкой скорости к высокой), после проверки нажмите “stop”.
3. Если беговое полотно не смещается, приступайте к занятиям.

5.3 Инструкция пользователя

5.3.1

1. Подключите провод, переключатель на раме переведите в положение “1”. Установите ключ безопасности. Через несколько секунд дисплей покажет, что тренажёр готов к работе.
2. Другой конец провода ключа безопасности прикрепите к одежде и встаньте на подножки с обеих сторон бегового полотна.
3. Нажмите “start”, полотно начнет двигаться с минимальной скоростью (1.0 км/ч). На дисплее отобразится скорость полотна.
4. Начните тренировку.
5. Для изменения скорости и угла наклона используйте кнопки "speed" или "incline", значения показателей отобразятся в соответствующих окошках на дисплее.
6. Чтобы безопасно закончить тренировку, нажмите кнопку “stop” для остановки беговой дорожки. Сойдите с бегового полотна, встав на подножки, пока полотно будет медленно останавливаться. Обесточьте тренажёр.

5.3.2 Определение пульса

Беговая дорожка может измерять частоту ударов сердца с помощью датчиков пульса. Полученные данные не являются медицинскими показаниями и предоставляются только для справки.

6. Техническое обслуживание

6.1 Способы определения степени натяжения бегового полотна и приводного ремня

Если беговое полотно проскальзывает во время работы, следует определить, какой из ремней требует подтяжки - беговое полотно или приводной ремень. Для этого выполните следующие действия:
a) Отключите питание. Затем снимите кожух моторного отсека с беговой дорожки.
b) Установите скорость в районе 3 км/ч, надавите на беговое полотно и постарайтесь остановить его. Если беговое полотно остановилось вместе с передним валом, а мотор продолжает работать, значит, необходимо отрегулировать приводной ремень. Если беговое полотно остановилось, а передний вал продолжает вращаться, это значит, что необходимо отрегулировать беговое полотно.

6.2 Регулировка приводного ремня

В первую очередь, отключите электропитание и снимите защитный кожух.

a) Ослабьте четыре моторных винта, отрегулируйте, двигаясь по часовой стрелке, затем затяните винты.

b) Включите электропитание и заново проверьте натяжение бегового полотна, следуя п.6.1. Если проблема не устранена, повторите вышеуказанные действия.

6.3 Регулировка бегового полотна

a) Установите скорость в районе 5-6 км/ч.

b) Подкрутите болты с левой и правой стороны бегового полотна, используя 8-миллиметровый гаечный ключ. (рис. 1 и рис. 2)

c) Если после регулировки беговое полотно продолжает проскальзывать, повторите вышеуказанные действия.

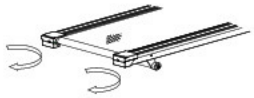

Натяжение полотна (рис. 1)

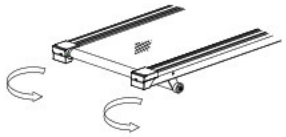

Ослабление полотна (рис. 2)

6.4 Регулировка бегового полотна при смещении

При использовании беговое полотно может смещаться. В этом случае необходимо выполнить регулировку, следуя нижеуказанным шагам:

a) Расположите беговую дорожку горизонтально, установите скорость 5-6 км/ч.

b) Если беговое полотно смещается вправо, поверните правый регулировочный болт на 1/2 оборота по часовой стрелке, а затем поверните левый регулировочный болт на 1/2 оборота против часовой стрелки (рис. 3).

c) Если беговое полотно смещается влево, поверните левый регулировочный болт на 1/2 оборота по часовой стрелке, а затем поверните правый регулировочный болт на 1/2 оборота против часовой стрелки (рис. 4).

d) Если после регулировки беговое полотно все ещё смещается, повторите вышеуказанные действия.

смещение полотна вправо

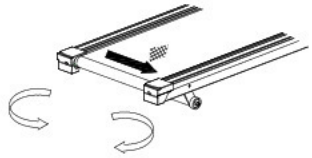

Регулировка при смещении вправо (рис. 3)

смещение полотна влево

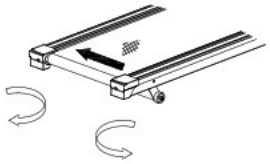

Регулировка при смещении влево (рис.4)

6.5 Смазка беговой платформы

В процессе эксплуатации беговой дорожке требуется регулярный уход. Трение между беговым полотном и платформой играет большую роль в долговечности тренажёра. Поэтому регулярно смазывайте тренажёр специальной силиконовой смазкой. Выполните следующие шаги:

a) Отключите питание.

b) Чистой тканью протрите пыль между платформой и беговым полотном.

c) Равномерно, в небольшом количестве нанесите силиконовую смазку на платформу.

d) При добавлении смазочного материала, следите, чтобы он не попал на Вашу одежду.

e) При регулярном использовании беговой дорожки смазывайте беговую платформу (достаточно 20 мл силиконовой смазки) раз в три дня или после того, как дорожка проработает 20 часов.

6.6 Чистка

a) Перед чисткой беговой дорожки отключите её от электропитания и отсоедините сетевой шнур.

b) Регулярно протирайте пыль с поверхности беговой дорожки, в том числе с бегового полотна.

c) Протирайте поверхность рамы и бегового полотна мягкой тканью, смоченной мыльным раствором. Не используйте для очистки тренажёра растворители и абразивные чистящие средства. (Перед использованием тренажера дайте ему высохнуть).

d) Снимайте кожух моторного отсека каждые 2 месяца, используйте пылесос для удаления пыли, оставшейся внутри кожуха. (Наличие пыли может привести к короткому замыканию).

6.7 Меры предосторожности, хранение

6.7.1 Меры предосторожности

Перед началом чистки, технического обслуживания или ремонта, убедитесь, что сетевой шнур отсоединен.

6.7.2 Хранение

Беговая дорожка должна храниться в помещении, чтобы не подвергаться воздействию влаги. Следите за тем, чтобы на устройство не попадала вода.

При хранении беговой дорожки в зимний период, поддерживайте воздух в помещении немного влажным. Избегайте сильного статического электричества, это может нарушить работу измерительных приборов или даже повредить их.

7. Неисправности

7.1 Анализ и устранение неисправностей

№ п/п	Неисправность	Причины	Решение
1	Беговая дорожка не запускается	Ключ безопасности установлен неверно	Установите ключ безопасности в правильное положение
		Тренажёр не включен (выключатель находится в положении “0”)	Переведите выключатель в положение “1”
		Неисправно устройство защитного отключения	Замените устройство защитного отключения
2	Не запускается консоль	Плохое соединение контроллера №10 и панели управления.	Открутите винты и снимите защитный кожух, проверьте разъемы соединительных проводов на контроллере.
3	На дисплее консоли не отображается пульс	Пластина датчика пульса не достаточно влажная	Увлажните пластину водой или раствором для контактных линз.
		Колебания магнитного поля	Переместите оборудование подальше от возможных магнитных полей
4	Не работает система изменения наклона тренажёра	Провод двигателя плохо подключен	Откройте кожух двигателя и проверьте разъем соединительного провода на двигателе.
5	Беговое полотно двигается со скоростью, отличной от значения, отображенного на дисплее	Беговое полотно не отрегулировано	Отрегулируйте.
6	Беговое полотно проскальзывает	Беговое полотно недостаточно натянуто	См. п.6.3 регулировка бегового полотна
7	Беговое полотно смещается	Беговое полотно не отрегулировано	См. п.6.4 регулировка бегового полотна при смещении

7.2 Если ни один из вышеуказанных способов не помог решить проблему с оборудованием, обратитесь за помощью к представителям нашей компании.

8. Гарантия

8.1 В нашей компании работают квалифицированные и хорошо подготовленные специалисты. Вы можете обратиться к ним за помощью в любое время. Они проконсультируют Вас по интересующему вопросу, а также подготовят и направят Вам любые запасные части к тренажёру по Вашему запросу.

8.2 В течении гарантийного срока и при правильной эксплуатации, наши технические специалисты бесплатно заменят или починят бракованные детали. В случае истечения срока гарантии или использования тренажёра не должным образом, Вам придется оплачивать стоимость сломанной запасной части.

8.3 Условия, не предусмотренные гарантией производителя:

Ниже перечислены случаи, при которых гарантия производителя не распространяется:

a) Неправильная эксплуатация, механические повреждения
b) Неправильная регулировка бегового полотна и приводного ремня, приведшая к их поломке
c) Самовольная разборка
d) Нарушение правил технического обслуживания

9 Коды ошибок

9.1 Error (Ошибка): Если на дисплее тренажёра отображаются следующие коды ошибок, свяжитесь с сервисной службой.

E-01	Недостаточное напряжение/нарушена работа преобразователя
E-02	Перегрузка по току/нарушена работа преобразователя
E-03	Превышение допустимой нагрузки/нарушена работа преобразователя
E-04	Перегрев устройства/нарушена работа преобразователя
E-07	Ключ безопасности не подключен к тренажёру

9.2 Самостоятельная проверка работы тренажёра

Не выполняйте проверку без необходимости. Если Вы решаете проверить устройство самостоятельно, обязательно следуйте рекомендациям технических специалистов и продавцов, чтобы не получить удар током во время работы.

Для проверки работы беговой дорожки Вам потребуется выполнить следующие операции:

a. Переведите переключатель на беговой платформе в положение «Вкл». Убедитесь, что ключ безопасности подключен к тренажёру (если нет, подключите его).
b. Одновременно нажмите кнопки «start» и «speed +», удерживайте их до тех пор, пока кнопка ключа безопасности не активируется. Затем нажмите кнопку «mode».
c. По завершению снова нажмите кнопку «mode».
d. Беговое полотно дорожки начнёт движение, изменяя скорость от минимальной

до самого максимума. Угол наклона тренажёра также будет меняться от минимального до максимального значения. После этого беговая дорожка остановится.

Продолжительность такой проверки составит приблизительно 5 минут.

Спецификация (крепежи/инструменты для сборки)

Наименование	Изображение	Технические хар-ки	Кол-во
Винт с полукруглой головкой и шестигранный углублением под ключ			6
Винт с цилиндрической головкой и шестигранный углублением под ключ			8
Смягчающая подкладка Ø10			14
Шестигранный ключ 6мм		6мм	1
Ключ гаечный рожковый			1
Провод для подключения MP3-плеера			1
Силиконовая смазка			2

Схема сборки беговой дорожки

1

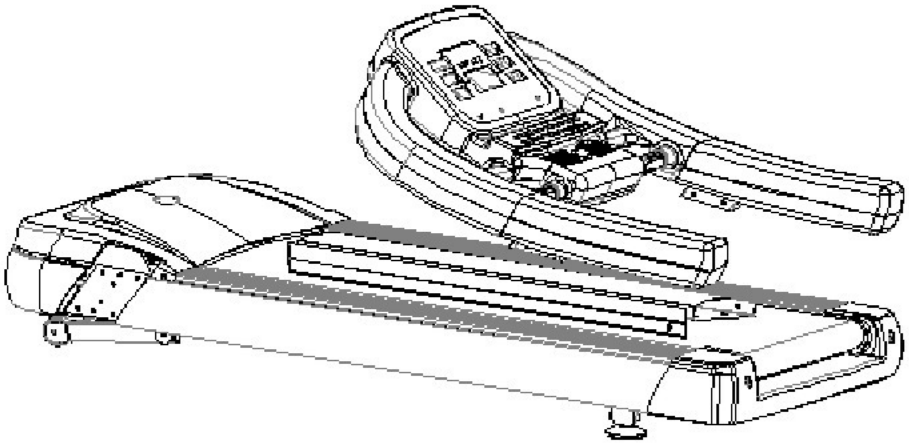

2

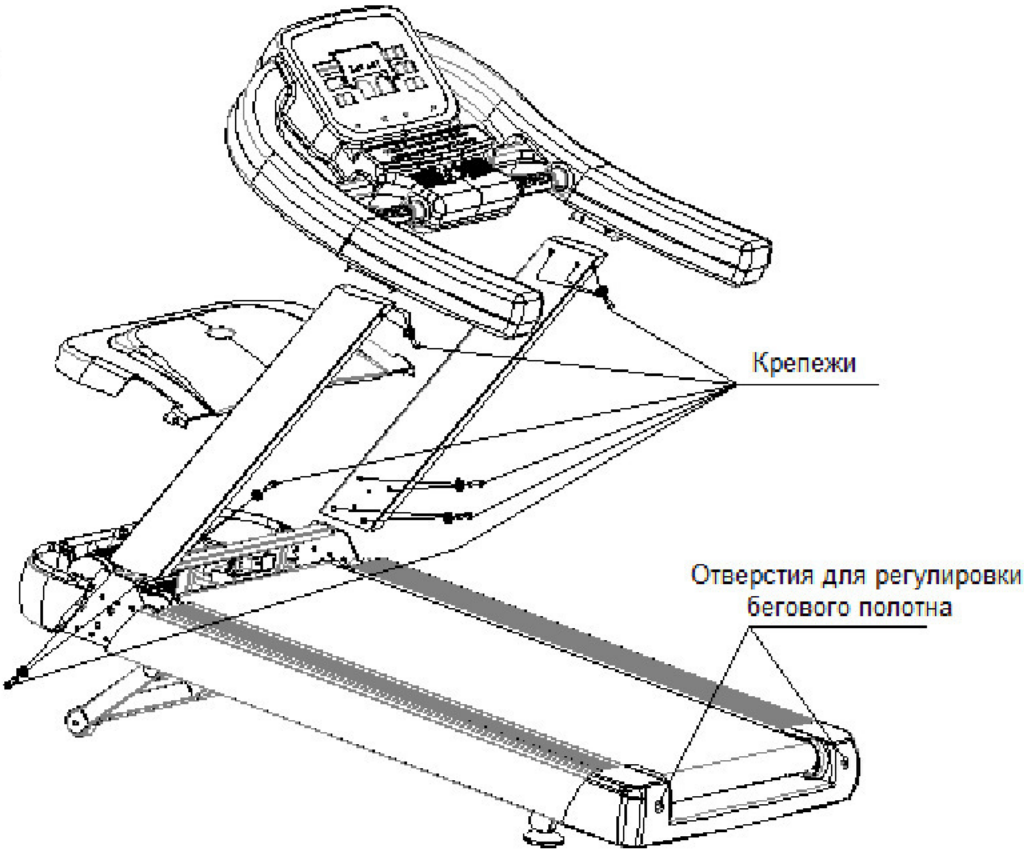

Схема сборки беговой дорожки

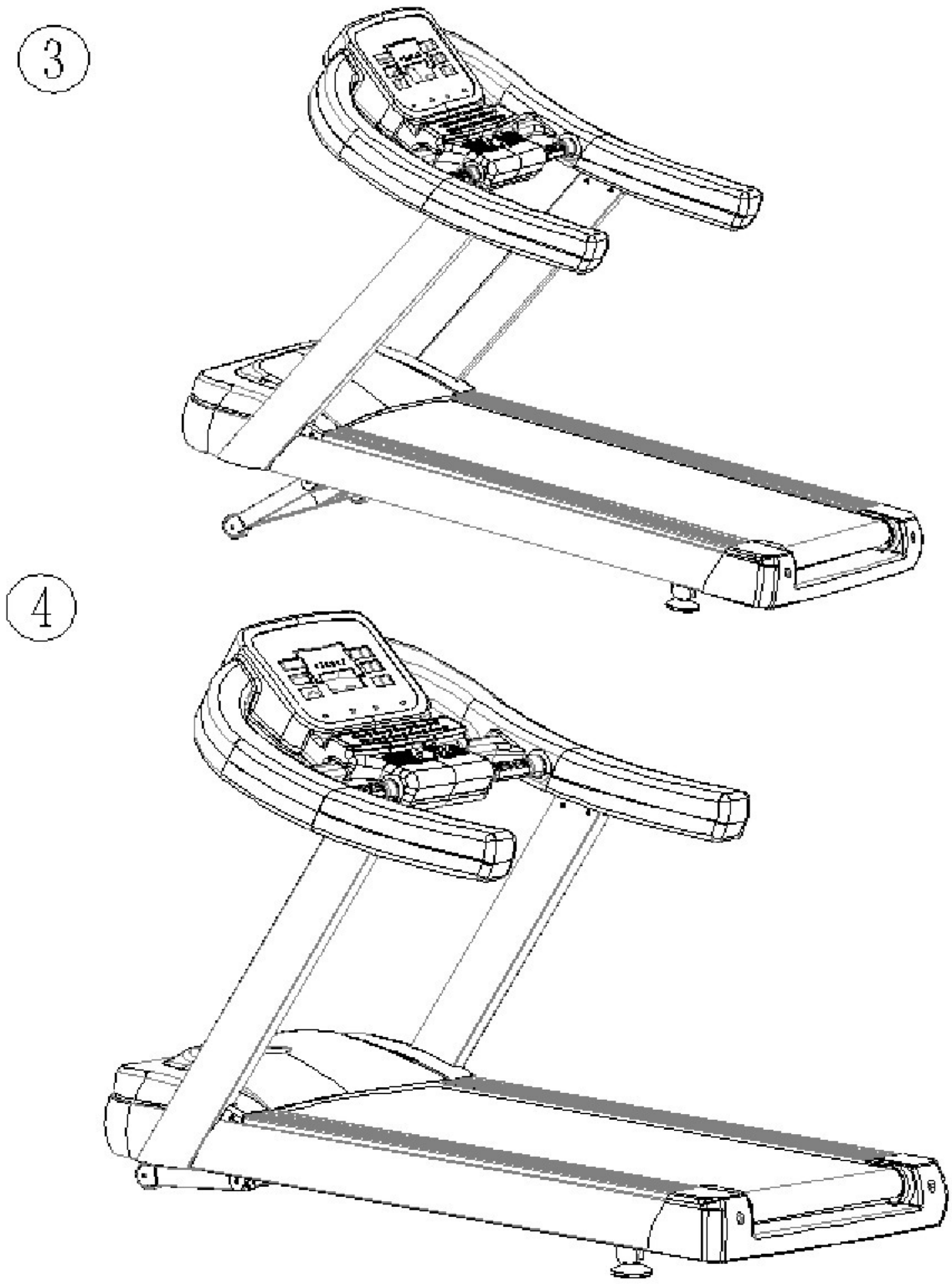

Руководство прошло редакторскую проверку, все ошибки и недочёты по возможности устранены. В случае обнаружения ошибок, отнеситесь к ним с пониманием. Схемы и рисунки, указанные в руководстве, могут не совпадать с реальным видом изделия. В случае изменений в функциях и спецификации тренажера, просим отнестись с пониманием, что Вы не были проинформированы.

РАЗМИНКА

Разминка является важной частью любой тренировки. Основная цель разминки – подготовить Ваши мышцы к физическим упражнениям и снизить риск получения травм во время тренировки. Перед тем, как нагрузить свои мышцы, проведите небольшую разминку в течение 5-10 минут. Выполните ряд простых упражнений, описанных далее.

В конце каждой тренировки повторите разминочные упражнения, чтобы уменьшить болезненное чувство в мышцах.

1. **Наклоны вперёд -** Встаньте прямо, слегка согнув колени, и медленно наклонитесь вперёд. Позвольте Вашей спине и плечам расслабиться, так, чтобы Вы могли дотянуться до пальцев ног, насколько это возможно. Вы должны чувствовать напряжение и небольшой дискомфорт в мышцах подколенного сухожилия. Задержитесь в этом положении на 10-15 секунд, затем расслабьтесь. Повторите упражнение 3 раза.

2. **Растяжка подколенного сухожилия** - Сядьте, одну ногу вытяните вперёд. Подтяните стопу другой ноги к себе и тянитесь к ней одноименной рукой. Тянитесь до пальцев ног, насколько это возможно. Задержитесь на 10-15 секунд, затем расслабьтесь. Сделайте по 3 подхода на каждую ногу.

3. **Растяжка задней части голени** - Подойдите к стене или к дереву, упритесь в опору руками. Поставьте одну ногу впереди другой. Наклоняйтесь ближе к стене или к дереву, в то время как ноги должны стоять ровно и упираться пятками в землю. Задержитесь на 10-15 секунд, затем расслабьтесь. Сделайте по 3 подхода на каждую ногу.

4. **Растяжка четырехглавых мышц -** Обопритесь одной рукой на стену для равновесия, поднимите ногу, схватив её сзади свободной рукой. Подтяните пятку как можно ближе к ягодицам. Задержитесь на 10-15 секунд, затем расслабьтесь. Сделайте по 3 подхода на каждую ногу.

5. **Растяжка внутренней поверхности бедра** - Сядьте, соедините подошвы ног вместе, колени наружу. Подвиньте ноги по направлению к области паха, насколько это возможно. Задержитесь на 10-15 секунд, затем расслабьтесь. Повторите 3 раза.

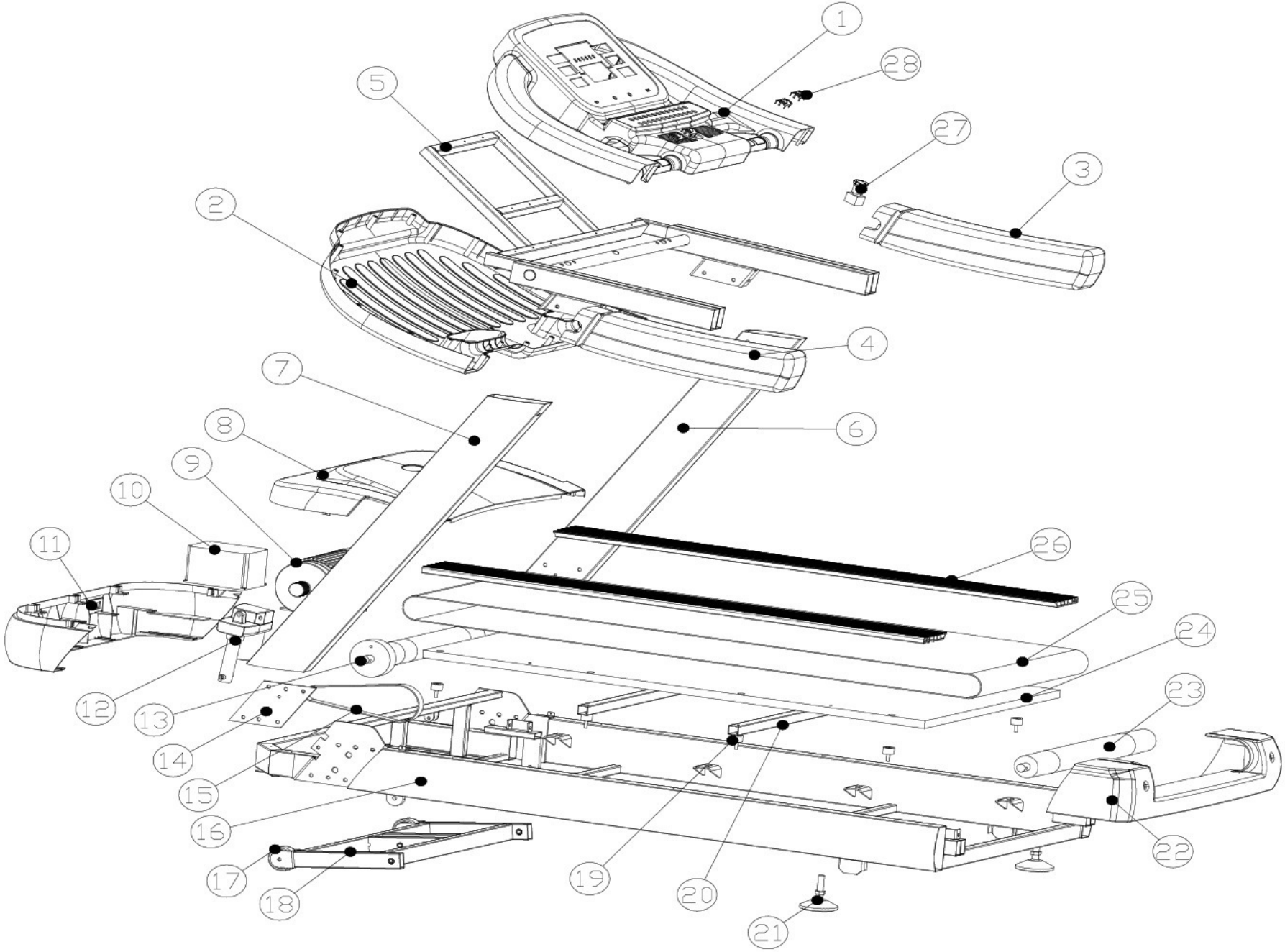
1
28
5
27
3
2
4
7
6
8
9
10
11
26
25
24
23
12
13
14
15
16
22
17
18
19
20
21

№ п/п	Наименование	№ п/п	Наименование	№ п/п	Наименование
1	Консоль	14	Крепёжная пластина	27	Ключ безопасности
2	Поддон	15	Приводной ремень	28	Датчик
3	Поролоновая накладка на правый поручень	16	Корпус	29	
4	Поролоновая накладка на левый поручень	17	Колесо	30	
5	Опорная рама консоли	18	Наклонная рама	31	
6	Правая стойка	19	Амортизатор	32	
7	Левая стойка	20	Газовая пружина	33	
8	Верхняя защитная крышка двигателя	21	Опорные ножки	34	
9	Двигатель	22	Заглушка	35	
10	Преобразователь	23	Задний ролик	36	
11	Передняя защитная крышка двигателя	24	Беговая платформа	37	
12	Наклонный двигатель	25	Беговое полотно	38	
13	Передний ролик	26	Боковые направляющие	39	