Инструкция

Беговая дорожка Dfit Atlantica

Полезные ссылки:

Беговая дорожка Dfit Atlantica - смотреть на сайте

Беговая дорожка Dfit Atlantica - читать отзывы

Беговая дорожка DFIT Atlantica GV-4000NB

Руководство по эксплуатации

Специальные примечания

1. Прежде чем приступить к монтажу и эксплуатации тренажера, пожалуйста, внимательно изучите данное руководство.
2. Пожалуйста, сохраните данное руководство для будущего использования.

Содержание

1. Краткое описание 2
2. Основные технические характеристики 2
3. Указания по технике безопасности 3
4. Монтаж 4
5. Эксплуатация 4–6
6. Техническое обслуживание 6–8
7. Рекомендации по устранению неисправностей 9
8. Гарантия 10
9. Коды ошибок и самодиагностика 11
10. Схемы монтажа 12–13
11. Описание встроенных программ 13-14

1. Краткое описание

Тренажер "беговая дорожка" с электроприводом GV-4000NBF (рис. 1) имеет элегантный внешний вид и поможет Вам поддерживать спортивную форму. Он оборудован легко читаемым дисплеем. Простая в использовании система складывания позволит Вам сэкономить место в квартире. Тренажер обеспечивает изменение скорости движения в диапазоне 1–14 км/час. Все это делает его отличным домашним оборудованием для фитнеса.

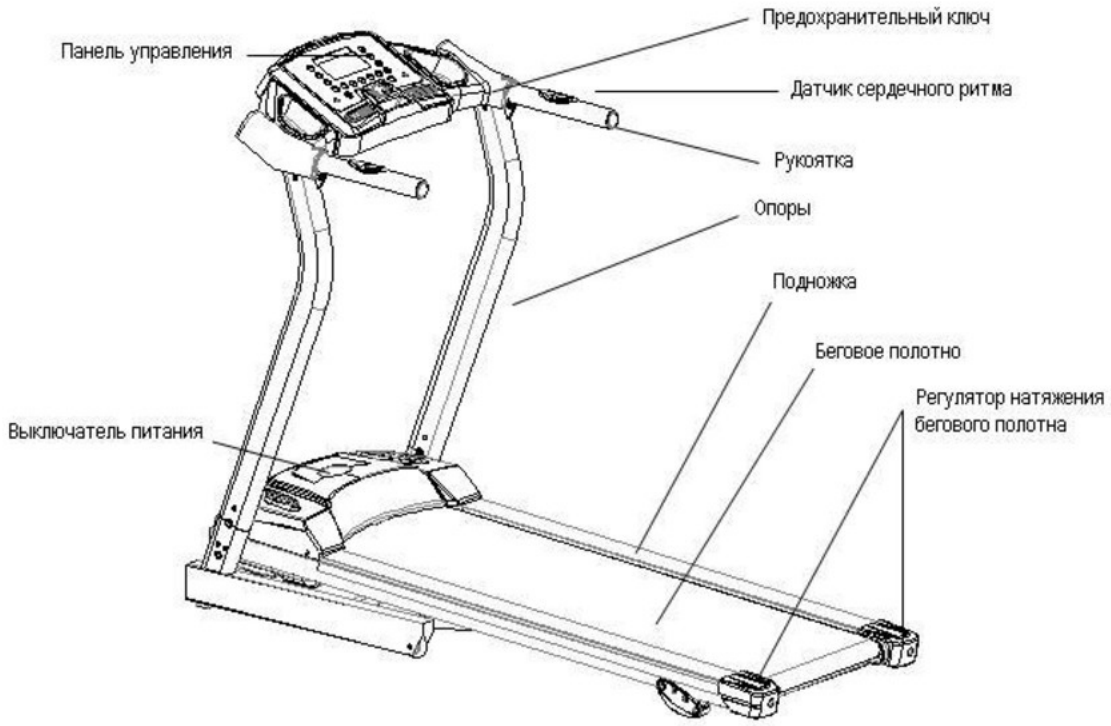

Рис. 1. Тренажер "беговая дорожка" с электроприводом GV-4000NBF

2. Основные технические характеристики

Назначение: занятия силовым фитнесом.

Данный тренажер предназначен для домашнего использования.

Дисплей: скорость, время, дистанция, частота сердечного ритма, расход калорий и т. д.

Тип дисплея: светодиодный.

Напряжение питания: 220–240 В.

Частота: 50 Гц.

Диапазон рабочих температур: 0–40 °С.

Диапазон изменения скорости движения: 1–14 км/ч.

Диапазон изменения уклона: ручное изменение угла наклона

Программирование: диапазон задания времени: 0:00–99:59 (минут : секунд).

Диапазон отображения дистанции: 0,1–99,99 км.

Размеры (Д × Ш × В): 1526 × 720 × 1211 мм.

Вес нетто: 58 кг.

3. Указания по технике безопасности

3.1 Подключайте шнур питания непосредственно к розетке. Токовая нагрузка не должна превышать 10 А.

3.2 Продолжительность непрерывного бега/ходьбы не должна превышать двух часов, вес занимающегося не должен превышать 130 кг.

3.3 Установите тренажер на гладкий пол. Не устанавливайте тренажер на толстый ковер, так как это может препятствовать вентиляции. Не устанавливайте тренажер в сырых местах и на открытом воздухе. При обнаружении неисправности шнура питания замените его новым шнуром производства нашей компании. Для этого обратитесь к Вашему местному дистрибьютору.

3.4 Тренажер должен быть установлен таким образом, чтобы обеспечивался удобный доступ к розетке сети электропитания.

3.5 На первом этапе новичкам рекомендуется в процессе ходьбы или бега держаться за рукоятки тренажера. После включения тренажера (предохранительный ключ установлен в предусмотренное положение) не становитесь на движущееся беговое полотно. Встаньте на подножки, расположенные по обеим сторонам полотна, и нажмите на кнопку START. Полотно придет в движение с минимальной скоростью. Теперь Вы можете переместиться на полотно.

3.6 Для занятий используйте соответствующую одежду. Избегайте слишком свободной одежды, так как она может запутаться в движущихся частях тренажера. Используйте спортивную обувь на мягкой подошве.

3.7 Прежде чем снимать защитный кожух тренажера, убедитесь, что электропитание тренажера отключено.

3.8 Во избежание случайных травм не позволяйте детям и посторонним лицам приближаться к работающему тренажеру.

3.9 В процессе занятий один конец предохранительного ключа должен быть вставлен в гнездо панели управления, а другой прикреплен к Вашей одежде. В опасной ситуации Вы сможете выдернуть ключ и моментально остановить тренажер, избежав таким образом травмирования.

3.10 Если в процессе занятий Вы желаете одновременно смотреть телевизор, читать и так далее, соблюдайте особую осторожность. Указанные занятия могут отвлечь Ваше внимание, что может привести к потере равновесия и падению.

3.11 На время, когда тренажер не используется, отключите шнур питания от сетевой розетки и извлеките предохранительный ключ.

3.12 Пожалуйста, не подкладывайте под тренажер какие-либо предметы и не позволяйте детям играть вблизи сложенного тренажера.

3.13 Прежде чем приступить к занятиям на тренажере, проконсультируйтесь с врачом в следующих случаях:

а) если Вы страдаете какими-либо из перечисленных заболеваний: заболевания сердца, гипертензия, сахарный диабет, заболевания органов дыхания, другие хронические заболевания, осложнения, курение;

б) если Ваш возраст превышает 35 лет, а Ваш вес выше нормы;

в) женщины в период беременности и кормления грудью.

3.14 Если в процессе занятий на тренажере Вы ощутили головокружение, тошноту, боль в груди или другие симптомы, немедленно прекратите занятия и проконсультируйтесь с врачом.

3.15 Если продолжительность занятий на тренажере превышает 20 минут, то по завершении тренировки необходимо выпить достаточное количество воды.

4. Монтаж: см. раздел "Схемы монтажа".

5. Эксплуатация

5.1 Органы управления и их функции

(2) MP3-плеер

С помощью данной кнопки Вы можете регулировать громкость звукового сопровождения при подключенном MP3-плеере.

(3) Кнопка прямого выбора скорости

Нажатие данной кнопки в процессе тренировки позволяет непосредственно задать желаемую скорость движения.

(5) Старт (START)

Если тренажер находится в состоянии готовности к работе, при нажатии этой кнопки беговое полотно приходит в движение со скоростью 1 км/ч.

(7) Режим (MODE)

Когда тренажер находится в состоянии готовности к работе, с помощью этой кнопки Вы можете задать время, дистанцию и расход калорий. Для задания необходимых значений используйте кнопки увеличения/уменьшения скорости. Затем нажмите кнопку START. Беговое полотно начинает движение со скоростью 1 км/ч, одновременно начинается обратный отсчет заданных значений. При достижении 0 тренажер останавливается.

(8) Уменьшение скорости (SPEED -)

Нажатие данной кнопки в процессе тренировки позволяет снизить скорость движения до желаемого уровня.

(9) Стоп (STOP)

В ходе тренировки Вы можете нажать данную кнопку. Если скорость движения превышает 3,5 км/ч, движение бегового полотна постепенно замедляется и прекращается. В процессе остановки остальные кнопки управления тренажера отключаются. Если скорость движения менее 3 км/ч, беговое полотно останавливается немедленно.

(10) Увеличение скорости (SPEED+)

Нажатие данной кнопки в процессе тренировки позволяет увеличить скорость движения до желаемого уровня.

(11) PROG (нажимайте и удерживайте кнопку для поиска желаемой программы)

Для входа в режим выбора желаемой программы из набора 24 предустановленных программ нажмите кнопку PROG повторно. Описания встроенных программ Вы можете найти в Разделе 11 расположенном в конце инструкции по эксплуатации.

(12) Предохранительный ключ

В случае опасности или срочной необходимости извлеките ключ из гнезда. Тренажер немедленно остановится.

5.2 Проверка функционирования тренажера без нагрузки

1. Подключите шнур питания к розетке с заземляющим контактом, установите переключатель на раме тренажера в положение "1".
2. Вставьте предохранительный ключ в гнездо (при этом замыкается цепь электропитания тренажера). Нажмите кнопку ON/OFF. Тренажер начинает функционировать без нагрузки. Проверьте состояние бегового полотна (на скоростях движения от минимальной до максимальной). По завершении проверки нажмите кнопку ON/OFF.
3. Если проверка прошла успешно, Вы можете приступать к занятиям на тренажере.

5.3 Инструкция по пользованию тренажером

5.3.1

1. Подключите шнур питания к розетке с заземляющим контактом, установите переключатель на раме тренажера в положение "1". Вставьте предохранительный ключ в гнездо. Через несколько секунд на дисплее появится индикация готовности тренажера к работе.
2. Прикрепите конец шнура предохранительного ключа к Вашей одежде и встаньте на подножки, расположенные по обеим сторонам бегового полотна.
3. Нажмите кнопку ON/OFF. Беговое полотно начинает движение с минимальной скоростью (1 км/ч). На дисплее отображается текущая скорость движения.
4. Приступайте к тренировке.
5. Для регулировки скорости пользуйтесь соответствующими кнопками. На дисплее будут отображаться текущие значения скорости .
6. Для безопасного завершения тренировки нажмите кнопку ON/OFF. После того как беговое полотно плавно остановится, сойдите с тренажера. Выключите электропитание тренажера.

5.3.2 Мониторинг сердечного ритма

Наш тренажер может осуществлять мониторинг Вашего сердечного ритма посредством датчика сердечного ритма. Полученные данные имеют исключительно справочное значение. Так же тренажер оборудован системой бесконтактного измерения частоты сердечного ритма (Polar), что добавит больше удобства и комфорта при занятиях на тренажере.

5.4 Складывание и раскладывание тренажера

5.4.1 Складывание

Вручную приподнимите и сложите заднюю часть рамы тренажера до щелчка, который указывает на то, что механизм складывания заблокирован. После этого беговая платформа не может быть повернута в противоположном направлении.

5.4.2 Раскладывание

Установите сложенный тренажер на выбранное для занятий место. Чтобы разблокировать тренажер, руками потяните на себя регулировочные узлы. Нажмите рукой на заднюю часть (примерно на 10 % хода) и отпустите ее. Тренажер разложится автоматически.

6. Техническое обслуживание

6.1 Проверка натяжения бегового полотна и поликлинового приводного ремня

В случае проскальзывания бегового полотна необходимо выяснить, требуется ли регулировка натяжения собственно бегового полотна либо поликлинового приводного ремня. Для этого выполните следующие действия:

а) отключите электропитание тренажера, выверните болты крепления защитного кожуха. Снимите защитный кожух;

б) включите тренажер, установите скорость движения бегового полотна около 3 км/ч и с усилием наступите на беговое полотно ногой так, чтобы оно остановилось. Если беговое полотно и передний ролик остановились, а электромотор продолжает работать, необходима регулировка натяжения поликлинового приводного ремня;

в) установите скорость движения бегового полотна около 3 км/ч и с усилием наступите на беговое полотно ногой так, чтобы оно остановилось. Если беговое полотно остановилось, а передний ролик продолжает вращаться, необходима регулировка натяжения бегового полотна.

6.2 Процедура регулировки натяжения поликлинового приводного ремня

Отключите электропитание тренажера и снимите защитный кожух.

а) Ослабьте четыре винта крепления электромотора. Поверните специальный регулировочный винт на один оборот по часовой стрелке, затяните винты крепления электромотора;

б) включите электропитание тренажера. Проверьте натяжение поликлинового приводного ремня по методике, описанной в п. 6.1. Если натяжение недостаточно, повторите действия, описанные в п. а).

6.3 Процедура регулировки натяжения бегового полотна

а) задайте скорость движения бегового полотна 5,6 км/ч;

б) с помощью 8-миллиметрового шестигранного ключа поверните правый и левый регулировочные болты на пол-оборота или на полный оборот (рис. 1 и 2);

в) если проскальзывание бегового полотна продолжается, повторите описанные выше операции.

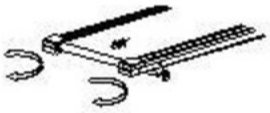

Рис.1. Увеличение натяжения бегового полотна

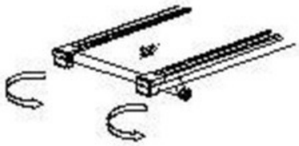

Рис. 2. Ослабление натяжения бегового полотна

6.4 Процедура регулировки смещения бегового полотна

В процессе эксплуатации тренажера беговое полотно в той или иной степени смещается, поэтому необходима соответствующая регулировка. Она выполняется следующим образом:

а) установите тренажер на горизонтальную поверхность и задайте скорость движения 5,6 км/ч;

б) если беговое полотно смещается вправо, поверните правый регулировочный болт на пол-оборота по часовой стрелке, затем поверните левый регулировочный болт на пол-оборота против часовой стрелки (рис. 3);

в) если беговое полотно смещается влево, поверните левый регулировочный болт на пол-оборота по часовой стрелке, затем поверните правый регулировочный болт на пол-оборота против часовой стрелки (рис. 4);

г) если смещение бегового полотна не устранено, повторите описанные выше операции.

Беговое полотно смещается вправо

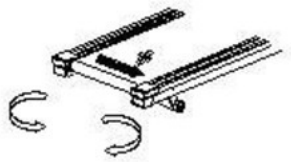

Рис. 3. Устранение смещения вправо

Беговое полотно смещается влево

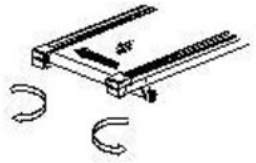

Рис. 4. Устранение смещения влево

6.5 Смазка беговой платформы

Конструкция тренажера включает смазываемую беговую платформу, которая требует регулярного обслуживания. Трение между беговой платформой и беговым полотном оказывает значительное влияние на срок службы тренажера. Пожалуйста, регулярно смазывайте тренажер. Процедура смазки:

а) отключите электропитание тренажера;

б) чистой тканью удалите загрязнения, накопившиеся между беговой платформой и беговым полотном;

в) равномерным слоем нанесите на беговую платформу и беговое полотно силиконовое масло;

г) в процессе смазки избегайте попадания силиконового масла на одежду во избежание ее порчи.

6.6 Уход за тренажером

а) Прежде чем приступить к чистке тренажера, отключите электропитание и извлеките предохранительный ключ;

б) регулярно удаляйте пыль с поверхностей и беговой платформы;

в) для мойки рамы тренажера и бегового полотна используйте мягкую ткань, смоченную в мыльном растворе. Не применяйте пятновыводители или растворители. После мойки дайте тренажеру хорошо просохнуть;

г) один раз в два месяца снимайте защитный кожух и с помощью пылесоса удаляйте из внутреннего объема скопившуюся пыль. (Пыль может вызвать короткое замыкание компонентов платы управления.)

6.7 Меры предосторожности и правила хранения

6.7.1 Меры предосторожности

Прежде чем приступить к уходу или техническому обслуживанию, убедитесь, что предохранительный ключ извлечен из гнезда.

6.7.2 Правила хранения

Для защиты от влаги тренажер должен храниться в закрытом помещении. Не допускайте попадания воды на тренажер, не кладите на тренажер или внутрь него посторонние предметы.

В зимний период поддерживайте в помещении умеренную влажность воздуха. Избегайте накопления статического электричества – это может отрицательно повлиять на функционирование электронных систем тренажера или даже вывести их из строя.

7. Рекомендации по устранению неисправностей

7.1 Диагностика и устранение неисправностей

№	Неисправность	Возможные причины	Решение проблемы
1	Тренажер не включается	Предохранительный ключ не вставлен в гнездо	Вставьте предохранительный ключ в гнездо
		Выключатель питания находится в положении "0"	Установите выключатель питания в положение "1"
		Устройство защитного отключения неисправно	Замените устройство защитного отключения
2	Отсутствует индикация на дисплее	Нет соединения между управляющей схемой и панелью управления	Выверните крепежный болт, снимите кожух электромотора, восстановите соединение
			Включите блок управления, восстановите соединение
3	Не отображается сердечный ритм	Электрод датчика сердечного ритма сухой	Смочите электрод водой или жидкостью для жестких контактных линз
		Электромагнитные помехи	Предусмотрите защиту от электромагнитных помех
4	Уклон не изменяется	Электромотор плохо подключен	Снимите кожух электромотора, восстановите подключение
5	Отображаемая на дисплее скорость движения бегового полотна не соответствует фактической	Неправильная регулировка	Выполните повторную регулировку
6	Беговое полотно проскальзывает	Недостаточное натяжение бегового полотна	См. п. 6.3 "Процедура регулировки натяжения бегового полотна"
7	Беговое полотно смещается	Положение бегового полотна не отрегулировано	См. п. 6.4 "Процедура регулировки смещения бегового полотна"

7.2 Если предложенные выше способы решения не устранили проблему, пожалуйста, немедленно свяжитесь с нашим дилером или нашей компанией.

8. Гарантия

8.1 Наши дилеры – высококвалифицированные специалисты, которые всегда готовы оказать Вам помощь. Кроме того, Вы можете приобрести у нас любые необходимые запасные части.

8.2 В течение гарантийного срока и при условии Вашего правильного обращения с тренажером наши технические специалисты выполнят ремонт или замену неисправных компонентов бесплатно. Однако в случае истечения гарантийного срока или неправильного обращения с тренажером Вам будет необходимо возместить стоимость запасных частей.

8.3 Сроки гарантии на компоненты тренажера при условии правильной эксплуатации

а) рама: 5лет

б) панель управления: 1 года;

в) электромотор: 1 года;

г) прочие компоненты: 1 год.

8.4 Условия исполнения Производителем гарантийных обязательств

Производитель снимает с себя гарантийные обязательства, если приобретенное Вами изделие подверглось следующим воздействиям:

а) неправильная эксплуатация, небрежное обращение;

б) неправильная регулировка бегового полотна и поликлинового приводного ремня;

в) несанкционированная разборка;

г) ненадлежащее техническое обслуживание.

9. Коды ошибок и самодиагностика

9.1 Коды ошибок

При обнаружении неисправности на дисплее тренажера отображается соответствующий код ошибки. Если это произошло, обратитесь, пожалуйста, к профессиональным специалистам по техническому обслуживанию.

Код ошибки	Причина
E-01	Отсутствует сигнал от датчика скорости
E-02	Напряжение питания превышает максимально допустимое (В)
E-03	Электромотор перегружен, ток превышает максимально допустимый (А)
E-04	Неправильное подключение главного электромотора к блоку управления
E-06	Нарушен контакт между дисплеем и контроллером
E-07	Предохранительный ключ извлечен из панели управления
E-09	Сбой самодиагностики уклона
E-0P	Сбой самодиагностики скорости
E-0C	Нарушен контакт между электромотором и контроллером, неисправен биполярный транзистор с изолированным затвором либо есть неисправность в цепи реле мощности

9.2 Самодиагностика

За исключением особых случаев надобность в выполнении самодиагностики отсутствует. Если это необходимо, выполняйте процедуру самодиагностики под наблюдением технического специалиста или специалиста по продажам, так как тренажер находится под высоким напряжением.

а) Включите электропитание (силовой выключатель красного цвета), извлеките предохранительный ключ;

б) одновременно нажмите и удерживайте кнопки START и SPEED+. Другой рукой вставьте предохранительный ключ в гнездо. Отпустите кнопки START и SPEED+, нажмите кнопку MODE. На дисплее начинается отображение системных данных;

в) По завершении отображения системных данных повторно нажмите кнопку MODE;

г) Тренажер начинает работать, изменяя скорость движения бегового полотна и уклон платформы от минимума до максимума, затем выключается.

Продолжительность процесса самодиагностики составляет около 2 минут.

1 Схема монтажа тренажера "бегущая дорожка" с электроприводом GV-4000NBF

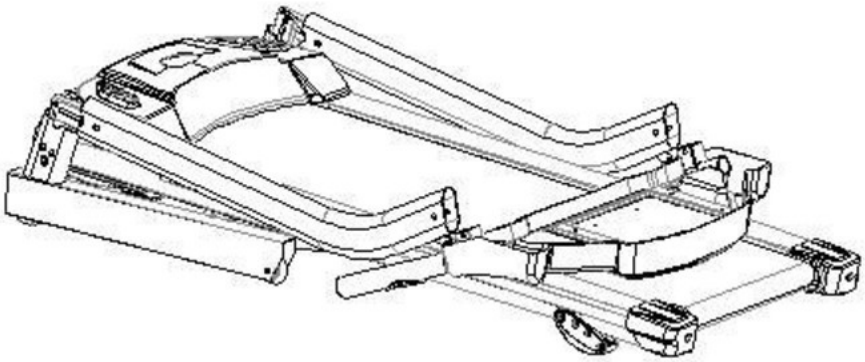

1

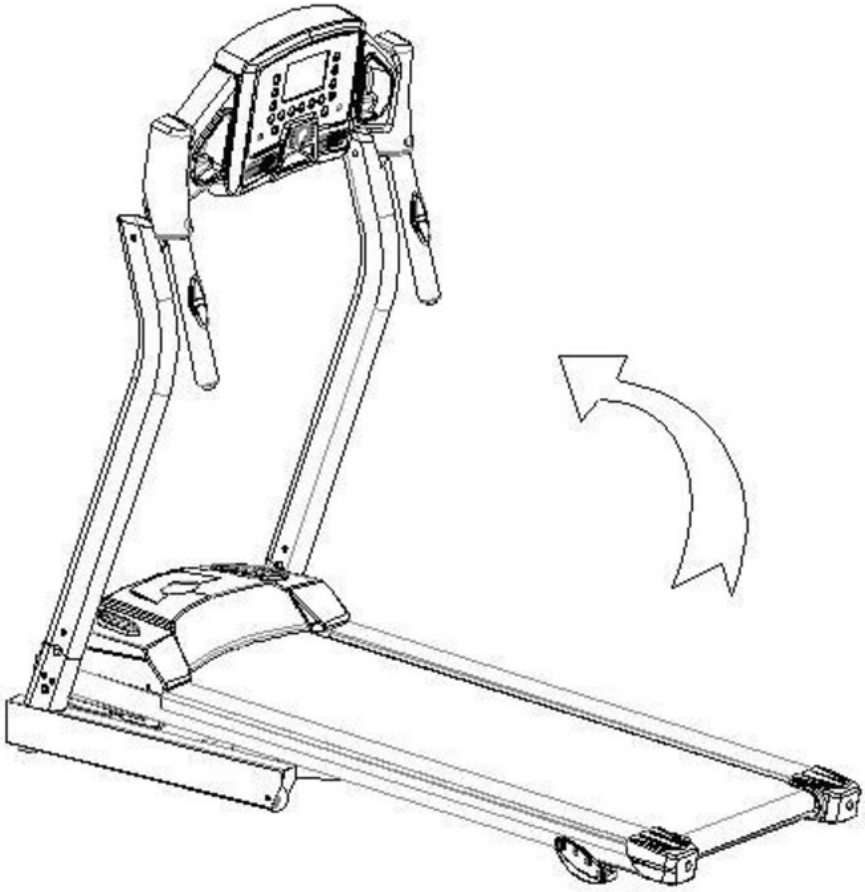

2

2 Схема монтажа тренажера "бегущая дорожка" с электроприводом GV-4000NBF

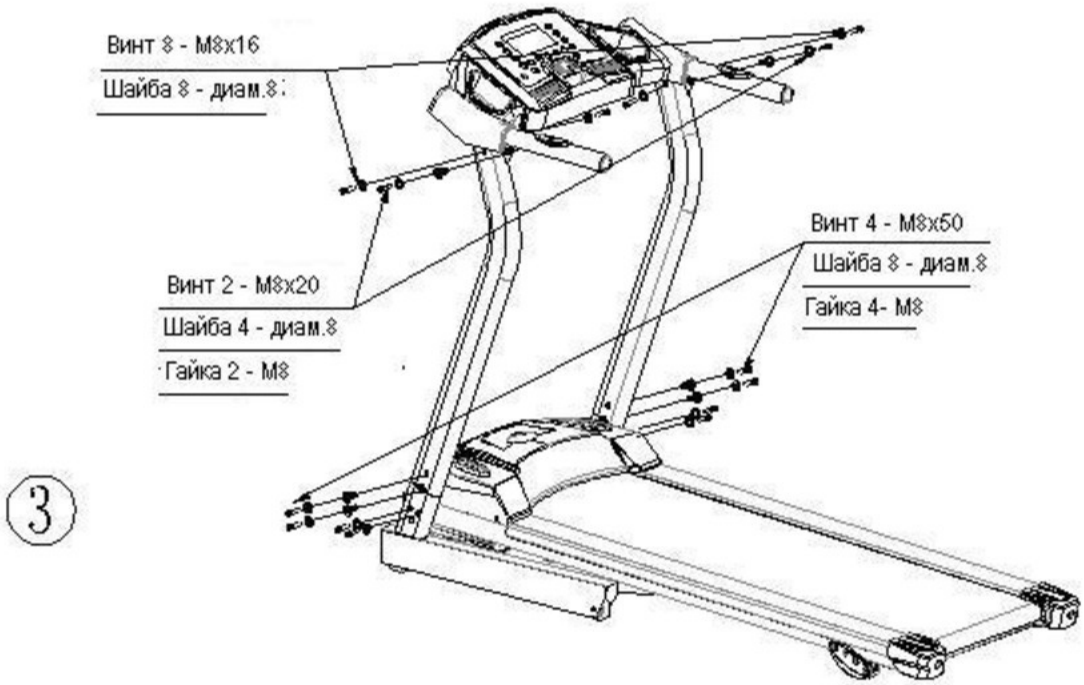

11. **Программы в беговой дорожке Dfit Atlantica**

Программа 1		Программа 13	
Программа 2		Программа 14	
Программа3		Программа 15	
Программа 4		Программа 16	
Программа 5		Программа 17	
Программа 6		Программа 18	
Программа 7		Программа 19	
Программа 8		Программа 20	
Программа 9		Программа 21	
Программа 10		Программа 22	

Программа 11	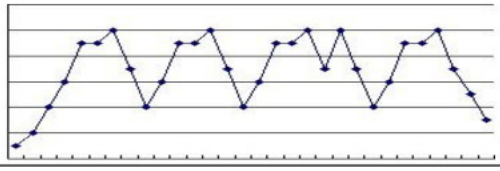	Программа 23	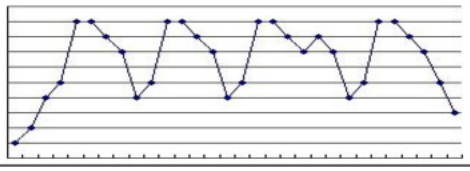
Программа 12	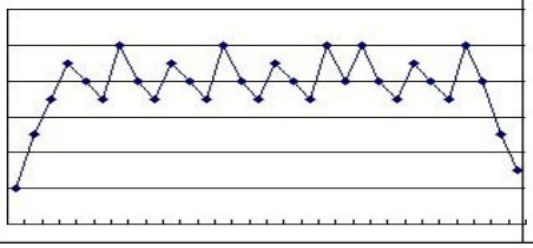	Программа 24	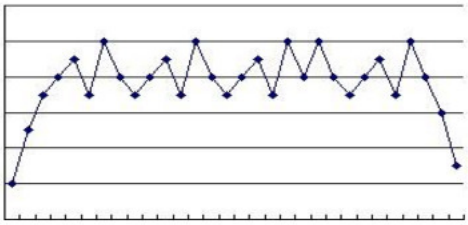

Данное руководство прошло тщательную корректуру. Тем не менее приносим свои извинения за возможные опечатки. Если иллюстрация не соответствует виду реального изделия, пожалуйста, ориентируйтесь прежде всего на реальное изделие.

Если какие-либо усовершенствования или функциональные изменения не отражены в данной инструкции, просим отнестись к этому с пониманием.