Инструкция

Беговая дорожка электрическая Proxima Paula PROT-218

Полезные ссылки:

Беговая дорожка электрическая Proxima Paula PROT-218 - смотреть на сайте

Беговая дорожка электрическая Proxima Paula PROT-218 - читать отзывы

РУКОВОДСТВО ПОЛЬЗОВАТЕЛЯ

Беговая дорожка электрическая Proxima Paula, Арт. PROT-218

Гарантийный талон

Примечание: Мы руководствуемся принципом устойчивого развития и, при необходимости, можем вносить изменения в наши изделия без уведомления покупателей. Ваше изделие может отличаться от описанного в инструкции.

СОДЕРЖАНИЕ

1. Краткое описание изделия……...1

2. Меры предосторожности…….....3

3. Инструкция по сборке…….6

4. Инструкция по эксплуатации…….....9

5. Техническое обслуживание…….13

6. Гарантийный талон…….……..……..…..16

1. Краткое описание изделия

Беговая дорожка

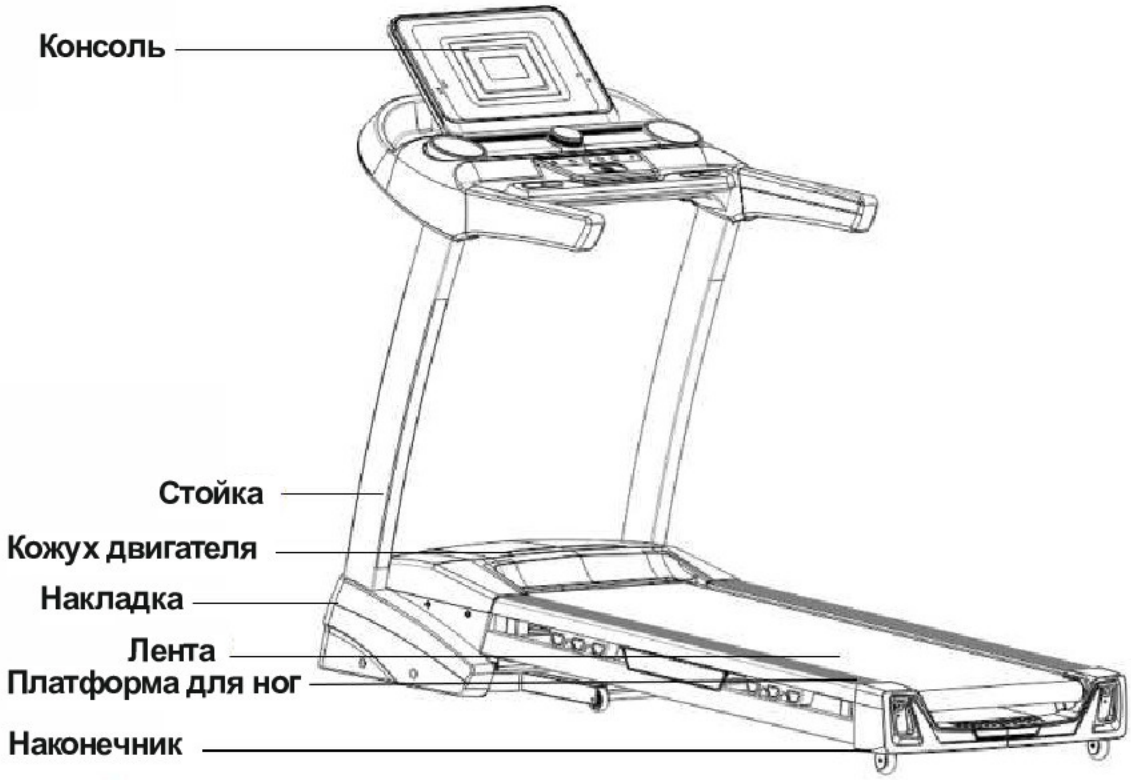

Основные технические характеристики и перечень деталей						
Основные технические характеристики						
№	Наименование параметра	Описание				
1	Входное напряжение	Переменный ток 220 В-240 В (50/60 Гц)				
2	Скорость	1,0-20 км/ч				
3	Беговое полотно	520*1350 мм				
4	Габариты	1925*875*1390 мм				
Перечень деталей						
№	Наименование	Ед.	К-во			
1	Изделие в сборке	компл.	1			
2	Компоненты консоли	компл.	1			
3	Упаковка с аксессуарами	компл.	1			
4	Кожух	компл.	1			
Упаковка с инструментом						
№	**Наименование**	**К-во**	**№**	**Наименование**	**К-во**	
1	Винт М8*52	2	6	Сетевой кабель	1	
2	Винт М8*22	4	7	Ключ безопасности	1	
3	Винт М8*25	2	8	Силиконовая смазка	1	
4	Ключ под внутренний шестигранник 6 мм	1	9	Руководство пользователя	1	
5	Ключ под внутренний шестигранник 5 мм	1	10	MP3 кабель	1	

2. Меры предосторожности

Совет: Перед тем как складывать беговую дорожку, удостоверьтесь, что угол наклона равен 0.

Примечание: Внимательно прочитайте инструкцию перед началом использования.

◆ Беговая дорожка предназначена только для использования в помещении. Берегите ее от сырости и попадания воды.

◆ Перед началом занятий надевайте специальную спортивную одежду и кроссовки. На беговой дорожке нельзя заниматься босиком.

◆ Вилка питания должна быть заземлена. Для тренажера должна быть выделена отдельная электрическая розетка. Не включайте в нее другие электроприборы одновременно с беговой дорожкой.

◆ Не допускайте к беговой дорожке детей во избежание несчастных случаев.

◆ Не занимайтесь слишком долго. Чрезмерная нагрузка на оборудование может привести к повреждению двигателя и контроллера, а также преждевременному износу подшипника, ленты и бегового полотна. Необходимо регулярно производить обслуживание.

◆ Берегите беговую дорожку от попадания пыли, чтобы не допустить образования статического электричества.

◆ Отключайте питание после завершения использования.

◆ Обеспечивайте хорошую вентиляцию помещения во время эксплуатации беговой дорожки.

◆ Обязательно закрепляйте ключ безопасности на одежде для возможности остановки беговой дорожки при возникновении чрезвычайной ситуации.

◆ Если ваше самочувствие ухудшилось во время занятий на беговой дорожке, прекратите тренировку и проконсультируйтесь с врачом.

◆ Убирайте силиконовую смазку от детей.

◆ При повреждении кабеля питания, обратитесь в службу поддержки. Не пытайтесь починить кабель самостоятельно.

! Запрещено

◆ Не используйте тренажер при повреждении или выходе из строя корпуса (когда внутренние компоненты не защищены) или при наличии риска отламывания сварных деталей.

---- Это может привести к несчастному случаю или получению травмы.

◆ Не запрыгивайте на беговую дорожку и не спрыгивайте с нее во время движения ленты.

---- Вы можете получить травму при падении.

◆ Не устанавливайте тренажер в местах с повышенной влажностью, например, возле ванной комнаты.

◆ Не подвергайте беговую дорожку воздействию прямых солнечных лучей или высоких температур. Не устанавливайте ее возле плиты или отопительных приборов.

---- Это может привести к утечке технических жидкостей и их воспламенению.

◆ Не используйте тренажер при повреждении кабеля питания или неисправности вилки.

---- Это может привести к поражению электрическим током, короткому замыканию или пожару.

◆ Не повреждайте, не тяните с силой и не переворачивайте кабель питания. Не кладите на тренажер тяжелые предметы. Не защемляйте кабель питания.

---- Это может привести к пожару или поражению электрическим током.

◆ На тренажере нельзя заниматься вдвоем одновременно. Не подходите близко к беговой дорожке во время ее эксплуатации.

---- Это может привести к несчастному случаю или получению травм в результат падения.

◆ Беговую дорожку нельзя использовать недееспособным лицам или лицам, которые не могут управлять ей самостоятельно.

---- Это может привести к несчастному случаю или получению травм.

◆ Не пейте воду во время тренировки, так как она может пролиться на тренажер.

---- Это может привести к поражению электрическим током или пожару. Запрещено!

◆ Людям с плохой физической подготовкой нельзя сразу заниматься с высокой интенсивностью.

◆ Не занимайтесь на беговой дорожке после еды или если чувствуете усталость.

---- Это может нанести вред вашему здоровью.

◆ Изделие подходит для семейного использования. Не используйте в школах, гимназиях и т.д.

---- Имеется риск получения травм.

◆ Во время занятий не кладите в карманы брюк твердые объекты.

---- Это может привести к несчастному случаю или получению травм.

◆ Не используйте изделие, если на вилку попали металлические стружки, грязь или вода.

---- Это может привести к поражению электрическим током, короткому замыканию или пожару. Не трогайте изделие мокрыми руками!

◆ Когда беговая дорожка не используется, вынимайте сетевой шнур из розетки.

---- Пыль и влага могут повредить изоляцию, что, в свою очередь, может привести к пожару.

◆ Изделия не предназначено для использования лицами (в том числе детьми) с ограниченными физическими, сенсорными или умственными способностями или недостатком опыта и знаний только под присмотром и после инструктажа лицом, ответственным за их безопасность.

◆ Дети могут использовать оборудование только под присмотром. Необходимо следить за тем, чтобы дети не баловались с изделием.

⚠ Система заземления!

◆ Изделие должно быть заземлено. При сбоях в работе беговой дорожки заземление обеспечивает канал для отвода электрического тока, что снижает риск поражения током.

◆ Изделие оборудовано жилой заземления и заземленной вилкой. Вставляйте вилку в стандартную розетку до конца.

◆ Неправильное подключение жилы заземления может привести к поражению электрическим током. Если у вас возникли сомнения в правильности заземления изделия, обратитесь за консультацией к специалисту.

◆ Используйте розетку с заземлением аналогичной формы. Не используйте переходник.

⚠ Внимание: Показания частоты пульса могут быть неточными. Чрезмерные занятия могут привести к травмированию и даже смерти. Если вы почувствовали головокружение, немедленно прекратите тренировку.

3. Инструкция по сборке

1. Во время сборки не затягивайте винты до конца сразу. Винты можно затянуть только после завершения сборки рамы.

Установите тренажер на ровную поверхность. Перережьте нейлоновые стяжки на основании. Затем поднимите стойки и консоль в направлении, указанном на рисунке ниже стрелкой, и установите их в вертикальное положение. (Тренажер очень тяжелый. Стойки необходимо поднимать вдвоем).

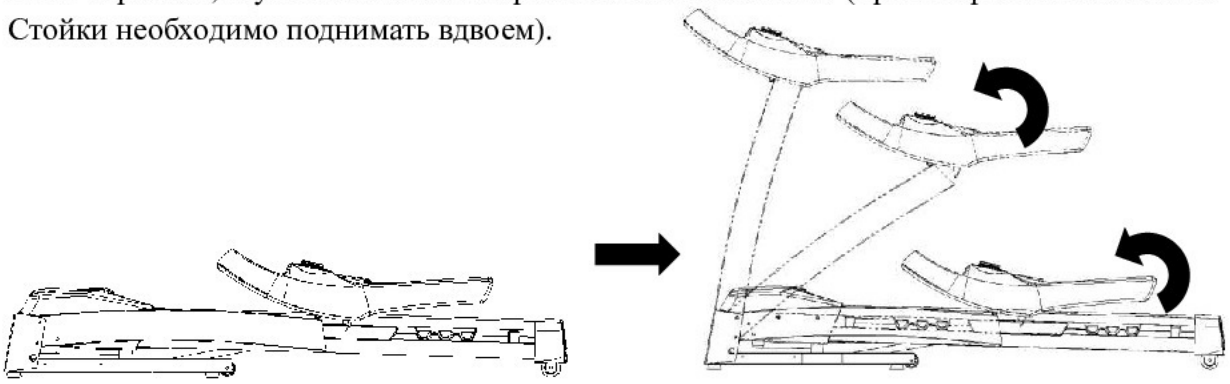

2. Используйте ключ под внутренний шестигранник 5#, винты M8*52 и M8*22, чтобы прикрепить стойки к основанию, как показано на рисунке ниже.

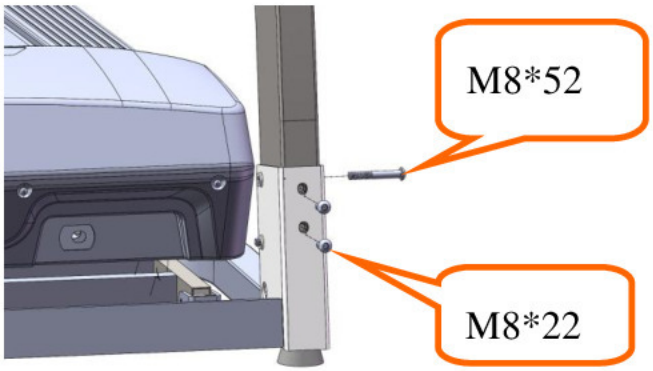

3. Используйте ключ под внутренний шестигранник 6# и винты M8*20, чтобы установить консоль на стойки.

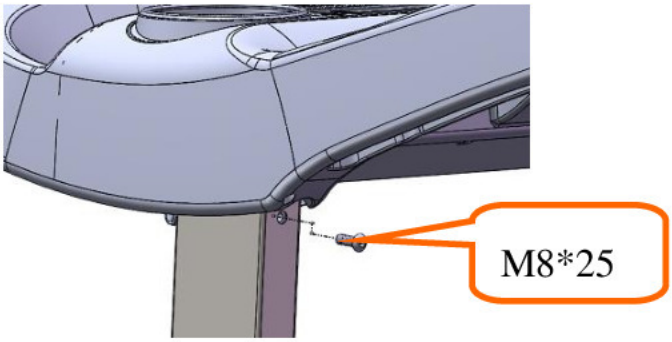

4. Возьмите консоль и при помощи отвертки открутите четыре винта M5*20. Отложите их в сторону. Один человек должен придерживать консоль в то время, как второй поочередно соединяет кабели (A). Уберите излишки кабеля в полость рамы и затем установите консоль на подставку для консоли (обратите внимание на то, чтобы не пережать или не переломить кабели). Зафиксируйте консоль при помощи винтов M5*20.

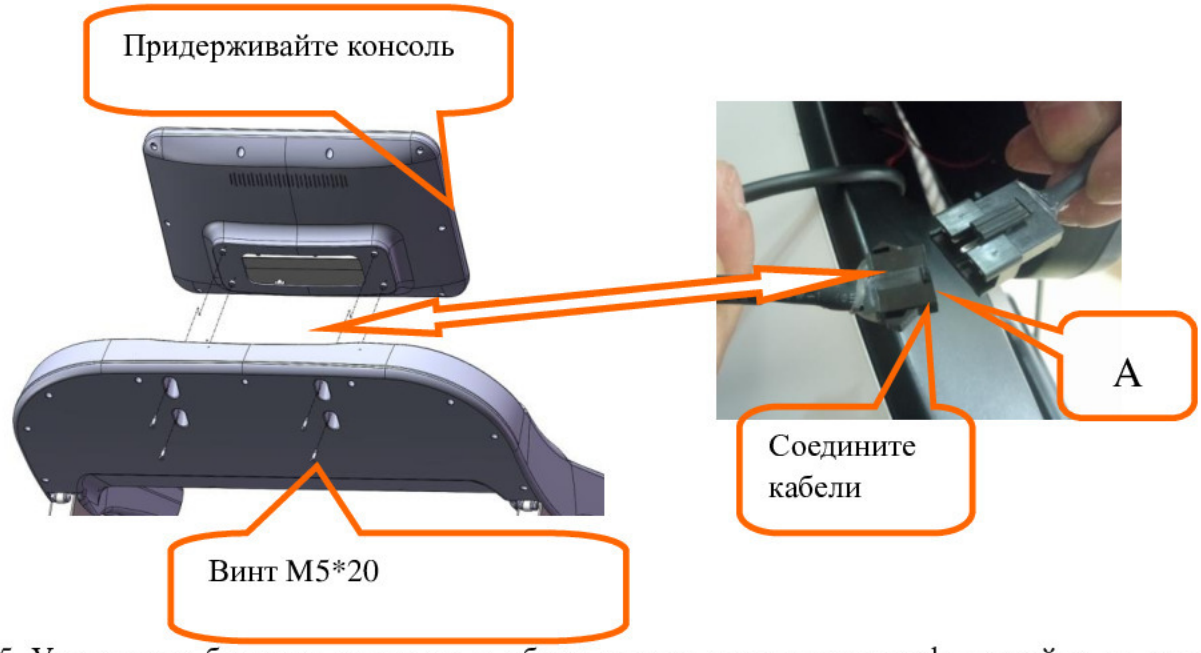

5. Установите боковые накладки с обеих сторон основания и зафиксируйте их при помощи отвертки и предустановленных винтов M5*14.

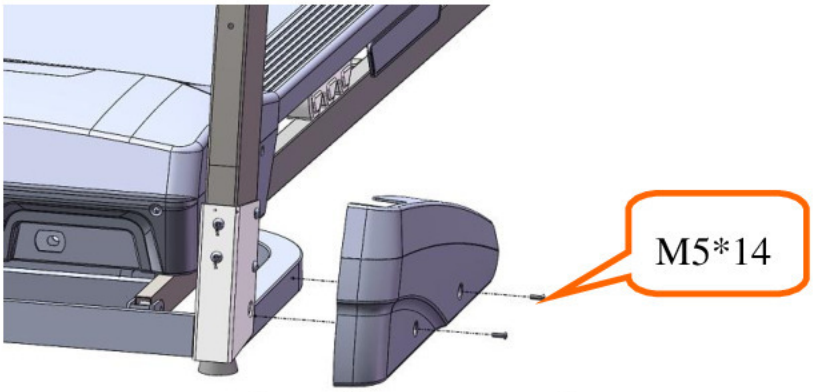

6. Перед началом использования беговой дорожки, необходимо залить силиконовую смазку в отверстие на кожухе, как указано ниже:

A. Снимите крышку с отверстия для смазки на переднем кожухе двигателя.

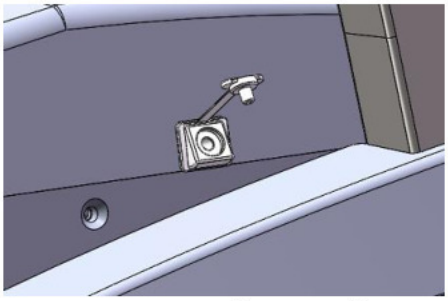

B. Срежьте носик бутылки с силиконовой смазкой.

С. Залейте силиконовую смазку в отверстие (не более 100 мл, чтобы не превысить объем емкости для смазки). Затем закройте крышку.

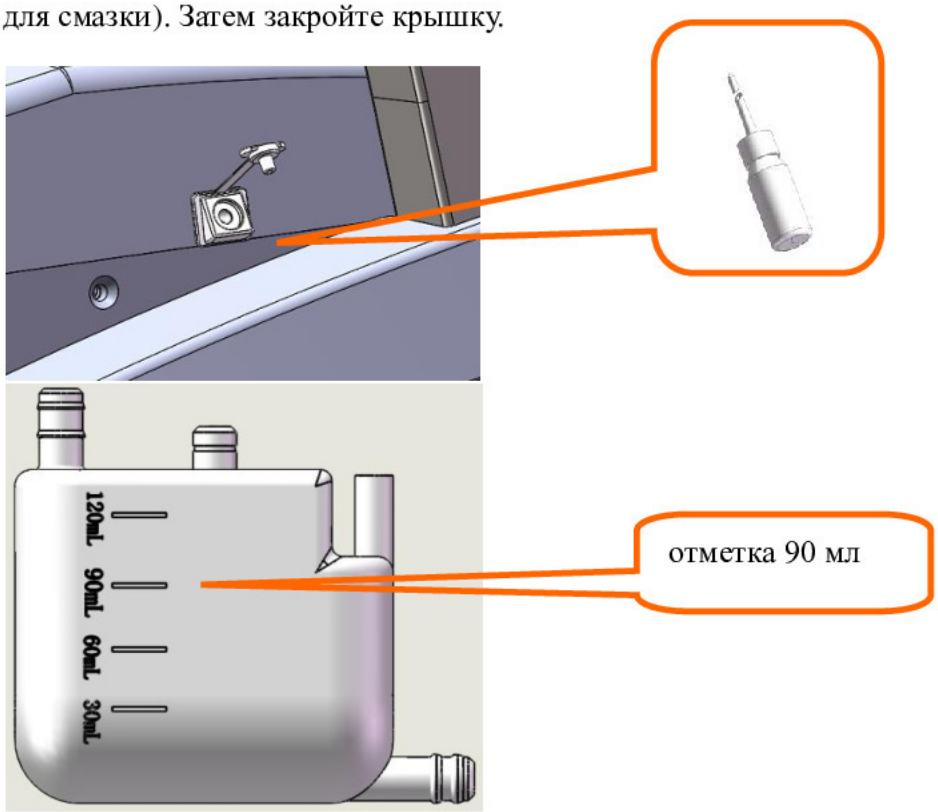

7. Подключите сетевой шнур, как показано ниже:

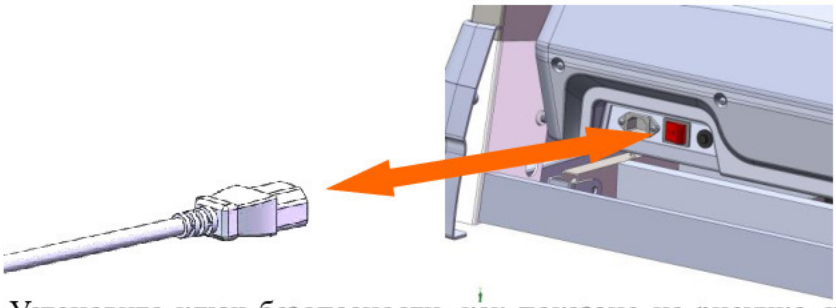

8. Установите ключ безопасности, как показано на рисунке, чтобы запустить беговую дорожку.

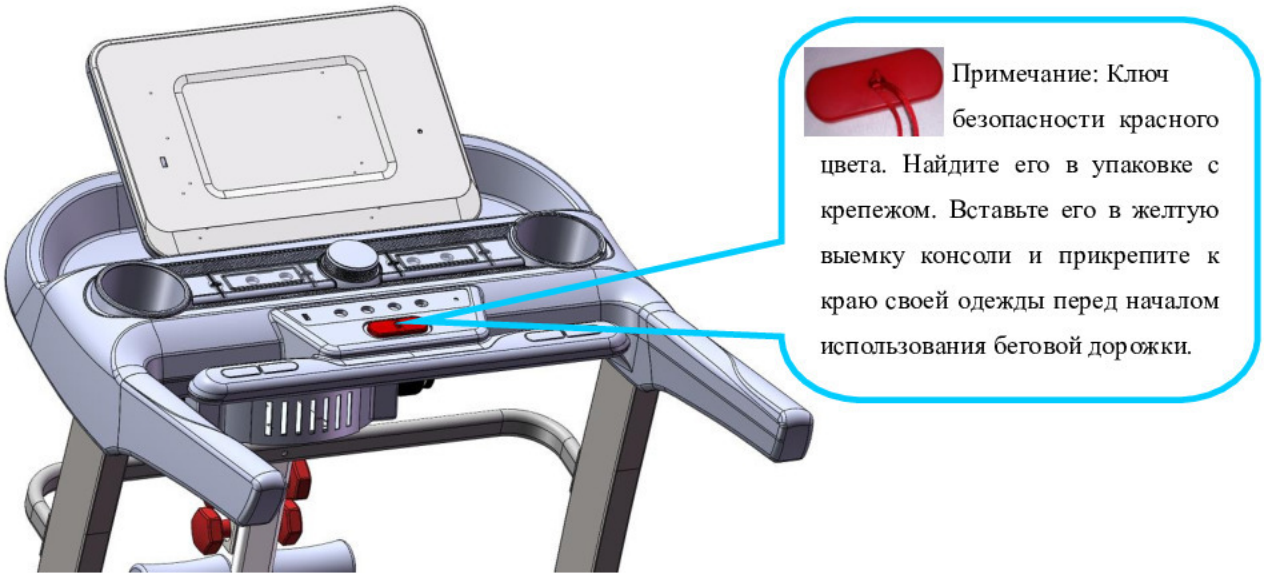

ПРИМЕЧАНИЕ: Удостоверьтесь, что все винты хорошо затянуты, в соответствии с инструкцией по сборке, и все детали установлены на место, перед включением питания.

4. Инструкция по эксплуатации

Эксплуатация беговой дорожки

1. Вставьте вилку в электрическую розетку и нажмите на переключатель питания (он должен загореться красным). (1). При включении питания прозвучит звуковой сигнал и загорится дисплей (для загрузки TFT-дисплея требуется больше времени).

2. Убирайте ключ безопасности от детей, когда беговая дорожка не используется. Убирайте силиконовую смазку в места, недоступные для детей. Если вы случайно выпили смазку или она попала в глаза, промойте глаза водой и немедленно обратитесь к врачу.

3. Установка ключа безопасности

Беговая дорожка запускается только после установки ключа безопасности в желтую выемку на консоли. Закрепите ключ безопасности на одежде во время тренировки для предотвращения несчастного случая. Если вы вынули ключ безопасности, установите его на место, чтобы продолжить тренировку.

4. Складывание беговой дорожки

Как складывать беговую дорожку: В сложенном виде беговая дорожка занимает гораздо меньше места. Выключите питание и выньте кабель питания из розетки перед тем, как складывать беговую дорожку. Установите беговое полотно в вертикальное положение.

Как раскладывать беговую дорожку: Надавите на рычаг, придерживая беговое полотно рукой. Затем отпустите беговое полотно.

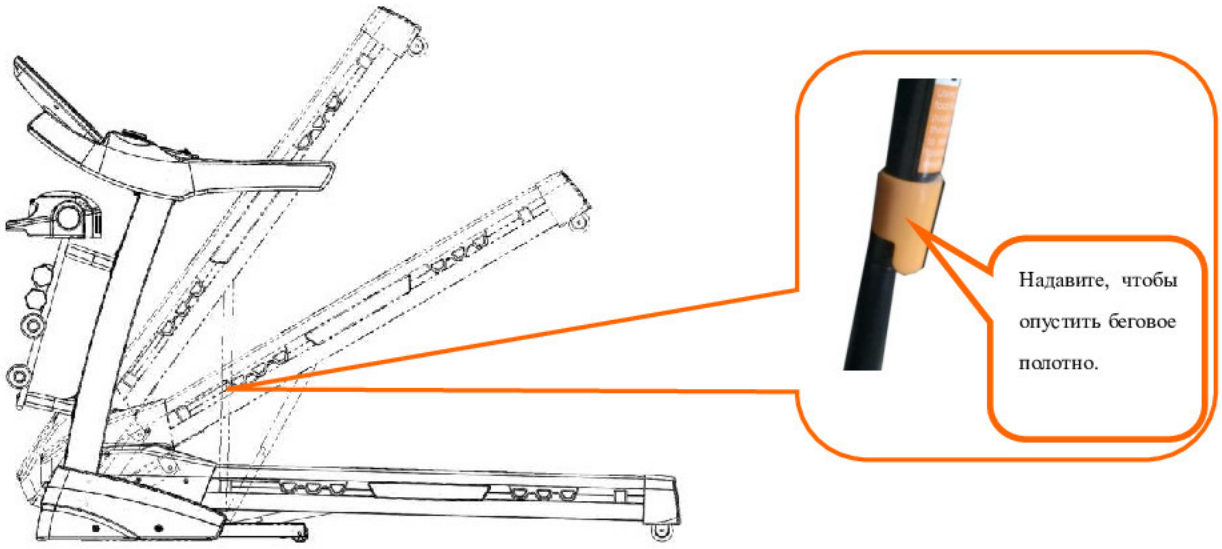

Рекомендуется наносить силиконовую смазку по следующему графику:

А. Пользователь с небольшим весом (эксплуатация менее 3 часов в неделю): Выполняйте проверку объема смазки раз в месяц. Удостоверьтесь, что количество смазки в емкости для смазки не менее 30 мл. Для этого необходимо снять кожух двигателя.

В. Пользователь с большим весом (эксплуатация более 7 часов в неделю): Выполняйте проверку объема смазки каждые полмесяца. Удостоверьтесь, что количество смазки в емкости для смазки не менее 30 мл. Для этого необходимо снять кожух двигателя. Если количество смазки менее 30 мл, добавьте в емкость еще смазки.

С целью обеспечения безопасного использования беговой дорожки и продления срока ее службы, рекомендуется после беспрерывного использования в течение часа выключать тренажер на 10 минут.

Инструкция по использованию дисплея

Запуск

Беговая дорожка запускается после нажатия на кнопку «start».

Количество программ тренировки

3 режима и несколько автоматических программ.

Ключ безопасности

Если вынуть ключ безопасности из выемки консоли, на дисплее отобразится «E7» и произойдет немедленная остановка беговой дорожки. После повторной установки ключа, все данные сбрасываются в течение 2 секунд.

Функции кнопок

Кнопки «Start» («Старт») и «Stop» («Стоп»):

Включите питания. Нажмите на кнопку «start», чтобы запустить беговую дорожку. Кнопка «Stop»: если нажать на кнопку «stop» во время работы беговой дорожки, все данные сбрасываются, беговая дорожка останавливается и переходит в режим ручной настройки.

«Speed+» («Скорость+»)/«Speed-» («Скорость-»)

Во время работы беговой дорожки используйте эти кнопки для изменения значения скорости.

Кнопка «Program» («Программа»)

В режиме ожидания используйте эту кнопку для выбора режима ручной настройки или одной из автоматических программ P1-P8. По умолчанию запускается режим ручной настройки.

Кнопка «Mode» («Режим»)

В режиме ожидания эта кнопка служит для переключения между 3 разными режимами обратного отсчета: обратным отсчетом времени, расстояния и калорий. При выборе каждого из режимов, используйте кнопки изменения значения скорости для установки значений параметров. После завершения настройки нажмите на кнопку «start», чтобы запустить беговую дорожку.

Кнопка увеличения угла наклона

Во время работы беговой дорожки изменяйте угол наклона беговой дорожки посредством системы «тачскрин». Чтобы увеличить угол наклона, переместите палец вправо, а чтобы уменьшить – влево.

Кнопки «Incline+» («Наклон+»)/«Incline-» («Наклон-»)

Во время работы беговой дорожки используйте эти кнопки для изменения значения угла наклона.

Кнопка «Volume+-» («Громкость+-»)

Если вы слушаете музыку, используйте эти кнопки для регулировки уровня громкости.

Функции дисплея

1. Секция дисплея «Скорость»

Отображается текущее значение скорости.

2. Секция дисплея «Угол наклона»

Отображается текущее значение угла наклона.

3. Секция дисплея «Время»

Отображается прямой и обратный отсчет времени.

4. Секция дисплея «Расстояние»

Отображается расстояние, пройденное во время тренировки по программе или в режиме ручной настройки или обратный отсчет расстояния.

5. Секция дисплея «Калории»

Отображается значение калорий, сожженных во время тренировки по программе или в режиме ручной настройки или обратный отсчет калорий.

6. Секция дисплея «Пульс»

Во время работы беговой дорожки, а также в режиме ожидания, отображается частота пульса. Во время измерения частоты пульса на дисплее отображается мигающий символ сердца. (**Эта информация может использоваться только для тренировки и не предназначена для использования в медицинских целях).**

Программы

Время / Программа		Установленное время / 10 = продолжительность сегмента									
		1	2	3	4	5	6	7	8	9	10
P1	Скорость	3	3	6	5	5	4	4	4	4	3
	Наклон	0	3	3	3	4	4	4	1	1	0
P2	Скорость	3	3	4	4	5	5	5	6	6	4
	Наклон	2	2	2	3	3	3	3	4	4	2
P3	Скорость	2	4	6	8	7	8	6	2	3	2
	Наклон	3	5	4	4	3	4	4	3	4	2
P4	Скорость	3	3	5	6	7	6	5	4	3	3
	Наклон	0	3	3	2	2	5	5	3	3	2
P5	Скорость	3	6	6	6	8	7	7	5	5	4
	Наклон	3	5	3	4	2	3	4	2	3	2
P6	Скорость	2	6	5	4	8	7	5	3	3	2
	Наклон	3	4	5	6	3	5	5	6	4	3
P7	Скорость	2	9	9	7	7	6	5	3	2	2
	Наклон	0	3	3	3	4	4	4	1	1	0
P8	Скорость	3	4	4	4	5	6	8	8	6	2
	Наклон	1	1	4	4	4	5	5	4	3	2
P9	Скорость	2	4	5	5	6	5	6	3	3	2
	Наклон	3	5	3	4	2	3	4	2	3	2
P10	Скорость	2	5	7	5	8	6	5	2	4	3
	Наклон	1	5	6	8	12	9	10	9	5	3
P11	Скорость	2	5	6	7	8	9	10	5	3	2
	Наклон	3	5	6	8	6	5	8	7	5	2
P12	Скорость	2	3	5	6	8	6	9	6	5	3
	Наклон	5	7	5	8	6	5	9	10	6	2

Значения кодов ошибок

Код ошибки	Описание неисправности	Устранение неисправности
E1	Соединение отсутствует: при включении питания отсутствует соединение между нижним контроллером и консолью.	Возможная причина: отсутствует соединение между нижним контроллером и консолью. Проверьте все соединения между контроллером и консолью, удостоверьтесь, что все кабели хорошо соединены. Проверьте исправность кабелей. Замените поврежденный кабель.
E2	Нет сигнала от двигателя	Возможная причина: Проверьте подключение кабеля двигателя. Выполните подключение заново. Проверьте состояние кабеля двигателя. При повреждении кабеля или возникновении запаха горелой проводки, замените двигатель.
E5	Токовая защита: В рабочем режиме нижний контроллер определяет ток, превышающий 6А в течение более 3 секунд.	Возможная причина: Повышенная токовая нагрузка приводит к остановке системы. К остановке двигателя также может привести застревание какой-либо детали. Выполните перенастройку беговой дорожки и запустите ее. Проверьте наличие утечек или запаха горелой проводки во время работы двигателя. При их обнаружении, замените двигатель. Проверьте не исходит ли запах горелой проводки от контроллера. При обнаружении запаха, замените контролер. Проверьте напряжение в сети. Если оно не соответствует техническим требованиям, установите необходимый уровень напряжения и попробуйте перезапустить беговую дорожку.
E6	Защита от взрыва: неправильный уровень напряжения или неисправности двигателя приводят к сбою в работе цепи привода двигателя.	Возможная причина: Если уровень напряжения на 50% ниже нормы, установите требуемый уровень напряжения и перезапустите тренажер. Проверьте не исходит ли запах горелой проводки от контроллера. При обнаружении запаха, замените контролер. Проверьте правильность подключения кабеля двигателя. Выполните подключение заново.
E7	Отсутствует ключ безопасности	Установите ключ безопасности на место.

5. Техническое обслуживание

Внимание: Перед выполнением очистки или обслуживания изделия, удостоверьтесь, что вы отключили кабель питания.

Очистка: Выполнение тщательной очистки продлит срок службы вашей беговой дорожки.

Периодически вытирайте пыль, чтобы поддерживать детали в чистоте. Протирайте ленту с обеих сторон, чтобы предотвратить накопление грязи. Надевайте чистую обувь во время тренировок, чтобы предотвратить загрязнение ленты и бегового полотна. Ленту беговой дорожки необходимо протирать влажной тканью с мылом. Следите за тем, чтобы не намочить электрические компоненты и ленту.

Внимание: Удостоверьтесь, что вы отключили кабель питания перед тем, как снимать кожух двигателя. Пылесосьте двигатель, по крайней мере, раз в год.

Специальная смазка для ленты

Беговое полотно дорожки и лента смазаны на заводе производителя. Трение, возникающее между лентой и беговым полотном, оказывает огромное влияние на срок службы и работу тренажера. Поэтому ленту необходимо регулярно смазывать. Рекомендуется регулярно проверять состояние бегового полотна. Если его поверхность повреждена, обратитесь в службу поддержки.

1. С целью обеспечения безопасного использования беговой дорожки и продления срока ее службы, рекомендуется после беспрерывного использования в течение двух часов выключать тренажер на 10 минут.

2. Если лента слабо натянута, ее движение может замедляться при использовании. Если лента натянута слишком сильно, это может ухудшить работу двигателя и привести к истиранию роликов и ленты. При нормальном уровне натяжения ленту можно приподнять на 50-75 мм.

Регулировка положения и натяжения ленты

Для более эффективной и безопасной работы беговой дорожки, необходимо выполнять регулировку положения ленты.

Регулировка положения ленты

- Установите беговую дорожку на плоскую поверхность.
- Запустите дорожку со скоростью 6-8 км/ч.
- Если лента смещается вправо, поверните правый регулировочный болт на 1/2 оборота в направлении по часовой стрелке, затем поверните левый регулировочный болт на 1/2 оборота в направлении против часовой стрелки. (Рисунок А)
- Если лента смещается влево, поверните левый регулировочный болт на 1/2 оборота в направлении по часовой стрелке, затем поверните правый регулировочный болт на 1/2 оборота в направлении против часовой стрелки. (Рисунок В)

Рисунок А

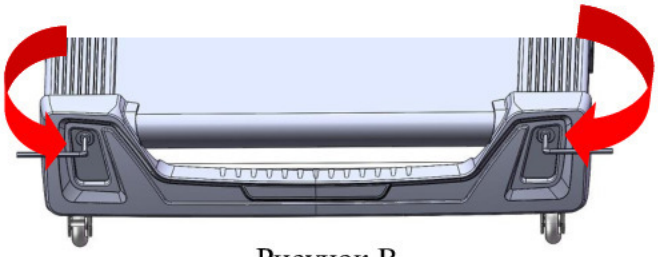

Рисунок В

Регулировка натяжения многоклинового ремня

При длительном использовании беговой дорожки, натяжение многоклинового ремня ослабляется из-за трения. В этом случае необходимо выполнить регулировку натяжения ремня, чтобы обеспечить безопасное использование.

Диагностика: Если во время тренировки движение ленты неожиданно замедляется, это является признаком недостаточного натяжения ленты беговой дорожки или многоклинового ремня. В этих случаях необходимо выполнить следующие действия.

Способ определения неисправности: Выньте четыре винта из отверстий защитного кожуха и снимите его. Запустите беговую дорожку со скоростью 1 км/ч, встаньте на ленту, возьмитесь за поручни и медленно шагайте по поверхности ленты (рекомендуется воздействовать на ленту непосредственно весом пользователя).

A Если при совершении шага лента не останавливается, натяжение нормальное.

B Если при совершении шага лента останавливается, при этом многоклиновый ремень и ролик продолжают вращение, это является признаком плохого натяжения ленты. В этом случае необходимо выполнить регулировку натяжения ленты, чтобы обеспечить безопасное использование.

C Если при совершении шага останавливаются и лента, и многоклиновый ремень, при этом двигатель продолжает вращение, это является признаком плохого натяжения ремня. В этом случае необходимо выполнить регулировку натяжения ремня, чтобы обеспечить безопасное использование.

Этап 2: Используйте гаечный ключ для выполнения соответствующей регулировки положения винтов в отсеке двигателя. Аккуратно зажмите многоклиновый ремень между шкивом двигателя и передним роликом. Если натяжение слишком слабое, можно полностью прижать многоклиновый ремень; если натяжение слишком сильное, ремень нужно прижимать очень аккуратно. После выполнения регулировки многоклиновый ремень должен прижиматься на 80%. Установите такое натяжение ремня, чтобы его возможно было прижать на 80%.

Этап 3: Закройте отсек двигателя. Установите передний кожух на место.

Инструкции по нанесению смазки

Лента беговой дорожки смазана на заводе производителя. Трение, возникающее между лентой и беговым полотном, оказывает огромное влияние на срок службы и работу тренажера. Поэтому на ленту необходимо регулярно наносить смазку.

Пользователь с небольшим весом (эксплуатация менее 3 часов в неделю) – раз в месяц.

Пользователь с большим весом (эксплуатация более 7 часов в неделю) – каждые полмесяца.

1. **Добавление силиконовой смазки:** Перед началом использования беговой дорожки, необходимо залить силиконовую смазку в отверстие на кожухе, как указано ниже:

1.1. Емкость для смазки располагается под передним кожухом двигателя. Снимите крышку с отверстия для смазки и срежьте носики бутылок с силиконовой смазкой.

1.2. Залейте 4 бутылки силиконовой смазки в емкость для смазки.

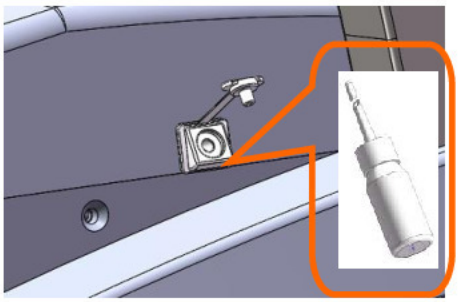

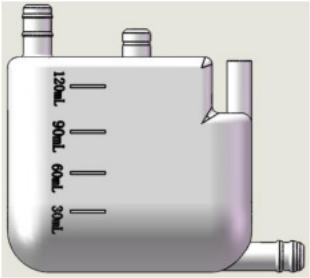

2. **Автоматическая смазка**: После добавления смазки в емкость, смазка ленты будет осуществляться автоматически во время работы тренажера. (По умолчанию, рекомендуется наносить смазку на ленту каждые 30 км в течение 3 секунд в объеме 2,5 мл).

3. **Ручная смазка:** Если тренажер не использовался более 3 месяцев, силиконовая смазка может испаряться под воздействием погодных условий или температуры. Можно смазать ленту вручную для более быстрого распределения смазки по ее поверхности и обеспечения более плавного движения ленты. Нанесите смазку, как указано ниже:

3.1: Тренажеры с ЖК-дисплеем: Запустите беговую дорожку. Нажмите и удерживайте кнопку «Start» в течение 3 секунд для выполнения автоматической смазки. (Если требуется дополнительная смазка, отключите питание беговой дорожки, затем запустите ее и повторите вышеуказанные действия).

3.2: Тренажеры с системой «тачскрин»: Во время работы тренажера, выберите «Setting- Lubricate- Manual Lubricate» («Настройки-Смазка-Ручная смазка»).

Примечание: Выполняйте ручную смазку с осторожностью. При чрезмерном нанесении смазки, лента может прилипать к поверхности бегового полотна во время использования.

ГАРАНТИЙНЫЙ ТАЛОН

Заполняется продавцом

Модель_____

Артикул_____

Серийный номер_____

Дата продажи_____

Гарантийный срок_____

Печать и подпись продавца

_____

_____

Заполняется мастером при обслуживании

Модель_____

Серийный номер_____

Неисправность_____

_____

Проведенные работы_____

_____

Ф.И.О. и подпись мастера

_____

Дата ремонта _____

Заполняется мастером при обслуживании

Модель_____

Серийный номер_____

Неисправность_____

_____

Проведенные работы_____

_____

Ф.И.О. и подпись мастера

_____

Дата ремонта _____

Заполняется мастером при обслуживании

Модель_____

Серийный номер_____

Неисправность_____

_____

Проведенные работы_____

_____

Ф.И.О. и подпись мастера

_____

Дата ремонта _____

1. Производитель гарантирует:

1.1. Исправность изделия при продаже и безопасность в эксплуатации;

1.2. Восстановление функциональности изделия в течение указанного гарантийного периода с момента приобретения (посредством ремонта, а в случае его невозможности посредством замен).

2. Условия гарантийного обслуживания:

2.1. Обслуживание производится только в сертифицированных сервисных центрах, адреса которых указаны на сайте производителя.

2.2. Прием изделия в обслуживание сервисным центром осуществляется только при наличии данного гарантийного талона, оформленного надлежащим образом и документов, подтверждающих факт покупки (товарный чек, кассовый чек). Неисправное изделие должно быть сдано в сервисный центр в полной комплектации, с технической документацией.

2.3. Срок гарантийного ремонта определяется степенью неисправности изделия.

2.4. Под неисправностью подразумевается потеря работоспособности изделия, которая может быть продемонстрирована сотруднику сервисного центра.

2.5. При необоснованном обращении в сервисный центр покупателю может быть выставлен счет за диагностику неисправности. Необоснованным считается обращение по поводу устранения неисправностей в работе изделия, не потребовавших замены или ремонта комплектующих, а также, если при диагностике выяснено, что неисправности как таковой нет, а обращение явилось следствием неправильного подключения или эксплуатации. Счет также выставляется в случаях, признанных уполномоченным сервисным центром не гарантийными.

3. Ограничение гарантийных обязательств:

3.1. Претензии по комплектации и внешнему виду изделия принимаются только при его покупке.

3.2. Гарантийные обязательства не распространяется на расходные материалы (включая батареи, аккумуляторы и т.д.)

3.3. Гарантия не распространяется на ущерб, причиненный другому оборудованию, работающему в сопряжении с данным изделием.

3.4. Гарантийные обязательства не распространяются на изделие в следующих случаях:

- выход изделия из строя по вине покупателя (нарушения им правил эксплуатации, работа в недокументированных режимах, неправильная установка и подключение, превышение допустимой рабочей температуры, перегрев и т.п.)
- наличие внешних и/или внутренних механических повреждений (замятых контактов, трещин, следов удара, сколов и т.п), полученных в результате неправильной эксплуатации установки или транспортировки, воздействий на изделие чрезмерной силы, химически агрессивных веществ;
- наличие признаков ремонта неуполномоченными лицами;
- наличие повреждений, полученных в результате аварий, воздействия на изделие огня, влаги, попадания внутрь корпуса насекомых, пыли, посторонних предметов и т.п.
- наличие повреждений, полученных в результате неправильного подключения изделия в электросеть и/или эксплуатации изделия при нестабильном напряжении в электросети (отклонение напряжения более 10%, а также отсутствия (или выполненного с отклонениями от стандарта) заземления

С условиями гарантии покупатель ознакомлен надлежащим образом, к внешнему виду и комплектации претензий нет, все возникшие у покупателя вопросы ему полностью разъяснены, покупатель, не имеет как-либо заблуждений относительно содержания условий гарантии на изделие.

Подпись покупателя _____