Инструкция

Беговая дорожка Dfit Maxima II HRC

Полезные ссылки:

Беговая дорожка Dfit Maxima II HRC - смотреть на сайте

Беговая дорожка Dfit Maxima II HRC - читать отзывы

Беговая дорожка Dfit Maxima II HRC GV-5056

Руководство по эксплуатации

Особые рекомендации:

1. Перед установкой и эксплуатацией оборудования внимательно изучите данное руководство по эксплуатации.
2. Пожалуйста, сохраните данное руководство для обращения к нему в будущем.

СОДЕРЖАНИЕ

1 Краткое описание……2

2 Основные технические характеристики……2

3 Техника безопасности……3

4 Установка……4

5 Эксплуатация ……4

6 Техническое обслуживание……7

7 Устранение неисправностей……9

8 Гарантия……10

9 Ошибки и самодиагностика ……10

10 Схема установки……12-13

1. КРАТКОЕ ОПИСАНИЕ

Моторизованная беговая дорожка GV-5056 (схема 1) может помочь в достижении Вашей цели: всегда быть в отличной физической форме. При этом данный тренажер имеет уникальный и элегантный внешний вид. Он оснащен специальной панелью, с которой Вы легко можете считывать показания всех параметров. Также простая в использовании система складывания тренажера экономит свободное место в помещении. Диапазон автоматического переключения скоростей: 1-22км/ч. Диапазон автоматического изменения величины наклона: 0-22.

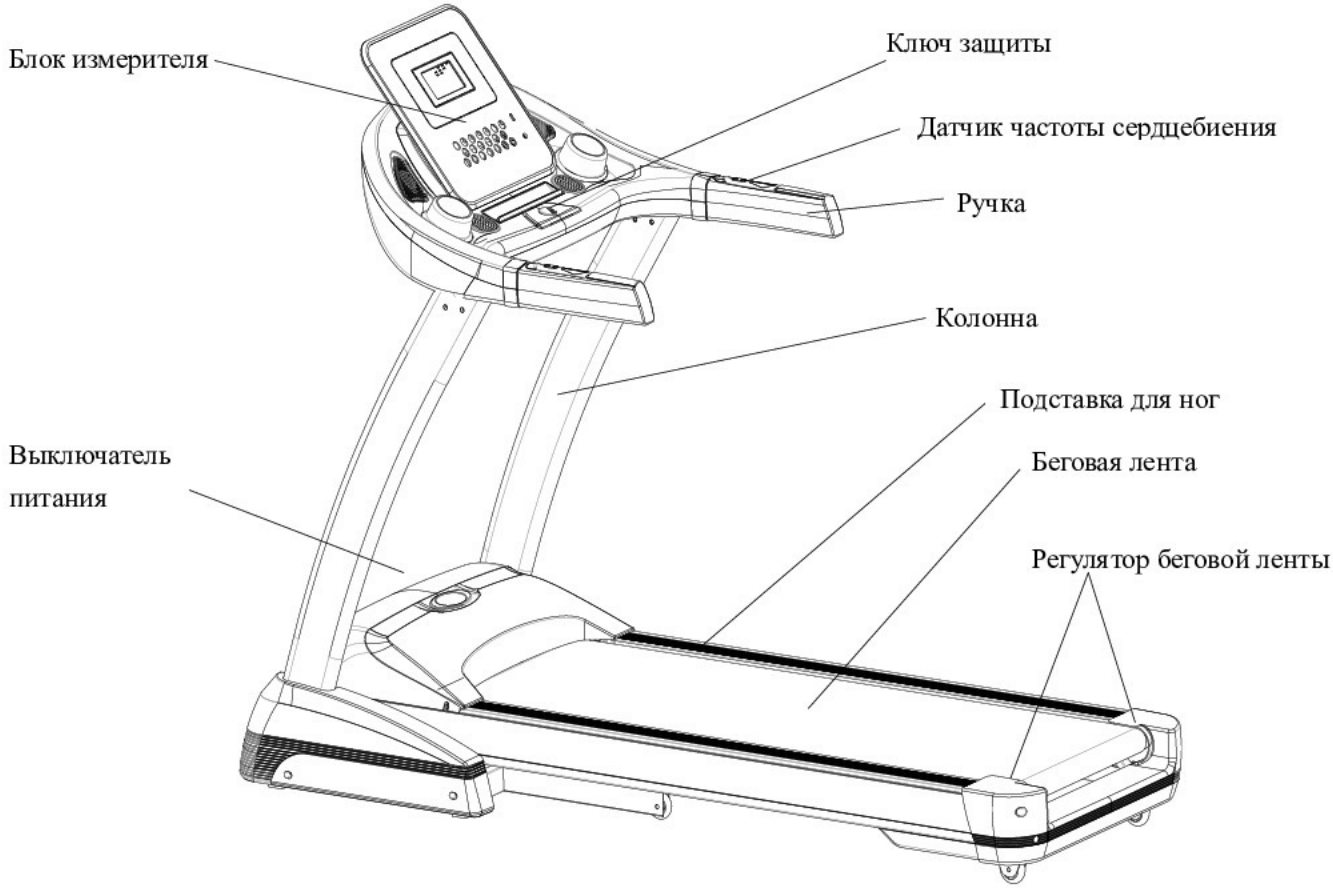

Схема 1: Моторизованная беговая дорожка GV-5056

2. ОСНОВНЫЕ ТЕХНИЧЕСКИЕ ХАРАКТЕРИСТИКИ

Основная область применения: Бодибилдинг и сфера красоты.

Данная беговая дорожка предназначена для домашнего использования.

На панели отображаются следующие параметры: скорость, время, расстояние, частота сердцебиения, количество потраченных калорий, MP3, содержание жира и т.п.

Тип дисплея： Жидкокристаллический

Мощность двигателя: 4.0 л.с.

Входное напряжение: 220 В

Частота: 50/60 Гц

Рабочая температура: 0∽40℃

Диапазон скоростей: 1∽22 км/ч

Диапазон автоматического изменения величины наклона: 0-22
Диапазон отображения времени: 0:00~99:59 (минуты : секунды);
Диапазон отображения расстояния: 0.1~99.99 км;
Размеры оборудования (Д*Ш*В): 1854x850x1285 (мм) ;
Чистый вес： 92 кг; Полный вес: 99 кг;
СДЕЛАНО В КИТАЕ

3. ТЕХНИКА БЕЗОПАСНОСТИ

3.1 Необходимо вставлять вилку непосредственно в электрическую розетку (без использования промежуточных элементов/удлинителей). Сила тока должна быть не более 10А.

3.2 Время непрерывного бега должно составлять не более 2 часов. Максимальный вес 170 кг.

3.3 Рекомендуется размещать беговую дорожку на голом полу, а не на ковре. В противном случае, могут быть проблемы с вентиляцией. Не рекомендуется размещать беговую дорожку во влажном помещении или на улице. Если Вы заметили какие-либо неполадки с электрическим проводом, пожалуйста, замените его на новый, изготовленный нашей компанией. Для замены, пожалуйста, обратитесь к Вашему местному дистрибутору.

3.4 Необходимо размещать беговую дорожку в удобном месте, рядом с электрической розеткой.

3.5 Новичкам в процессе бега рекомендуется держаться за поручни (ручки). Пожалуйста, не стойте на беговой ленте в момент включения оборудования (если ключ защиты вставлен в соответствующее положение). Сначала встаньте на подставки для ног, расположенные по бокам беговой дорожки и нажмите кнопку “start” (Старт). Дорожка включится на самой низкой скорости. Теперь Вы можете начать бежать по беговой ленте.

3.6 Вам необходимо надевать подходящую одежду для бега. Не следует надевать слишком свободную одежду, так как она может застрять в тренажере. Рекомендуется надевать для бега спортивную обувь с мягкой подошвой.

3.7 Перед снятием защитной крышки с беговой дорожки, пожалуйста, убедитесь, что электропитание оборудования выключено.

3.8 Во избежание получения травм не позволяйте детям и не занимающимся лицам подходить близко к работающей беговой дорожке.

3.9 В процессе бега необходимо, чтобы один конец ключа защиты находился в соответствующем положении, а другой – был прикреплен к Вашей одежде. В таком случае Вы сможете дернуть за ключ защиты для экстренной остановки тренажера в опасной ситуации. При этом Вы не получите каких-либо травм.

3.10 Если в процессе бега Вы параллельно занимаетесь другими делами: смотрите

телевизор, читаете – будьте очень осторожны. Такие действия отвлекают Вас, при этом Вы можете потерять равновесие и удариться.

3.11 Если беговая дорожка не используется, необходимо вынуть вилку из электрической розетки и поместить ключ защиты на место.

3.12 Пожалуйста, не размещайте какие-либо предметы под беговой дорожкой и не позволяйте детям играть рядом с тренажером после того, как Вы его сложите.

3.13 Рекомендуется проконсультироваться с врачом:

a) Если у Вас имеются какие-либо из следующих заболеваний: кардиопатия, гипертония, сахарный диабет, респираторные заболевания, курение и другие хронические заболевания, осложнения.

b) Если Вам более 35 лет и у Вас проблемы с лишним весом.

c) Также консультация врача требуется беременным и кормящим женщинам.

3.14 При головокружении, тошноте, боли в районе грудной клетки и других симптомах немедленно закончите упражнение и обратитесь ко врачу.

3.15 При беге в течение более 20 минут необходимо пить достаточное количество воды.

4. УСТАНОВКА: СМОТРИ “СХЕМА УСТАНОВКИ”

5. ЭКСПЛУАТАЦИЯ

5.1 Кнопки на панели и их функции

（1）“incline short cut key” (Кнопка быстрого изменения угла наклона).

Нажмите на эту кнопку, и наклон изменится в соответствии с выбранной высотой.

（2）Жидкокристаллический экран.

1. “incline” (Наклон): Показывает автоматически изменяемый наклон (диапазон: 0-22).
2. “distance” (Расстояние): Показывает расстояние (диапазон: 0-99,99 км).
3. “time” (Время): Показывает время (диапазон: 00:00 -99:59).
4. “speed” (Скорость): Показывает скорость (диапазон: 1-22 км/ч).
5. “cal/pulse” (Калории/Пульс): Показывает пульс, когда Ваши руки находятся на датчике, или калории (диапазон: 0-999 калорий).
6. MP3: Отображается при использовании функции MP3.

（3）“music” (Музыка).

Нажмите на эту кнопку для того, чтобы включить или выключить динамик.

（4）“speed short cut key” (Кнопка быстрого изменения скорости).

В процессе бега нажмите на эту кнопку, чтобы изменить значение скорости.

（5）“incline up” (Увеличить наклон).

Нажмите на эту кнопку несколько раз или удерживайте ее для того, чтобы выбрать нужный наклон [кроме условия экстренной ситуации (сигнализации)].

（6）“speed down” (Снизить скорость).

В процессе бега нажмите на эту кнопку, чтобы снизить скорость до нужного уровня.

（7）“start” (Старт).

В режиме готовности нажмите на эту кнопку, чтобы запустить беговую дорожку (начальная скорость 1,0 км/ч).

(8) “stop” (Стоп).

В процессе бега нажмите на эту кнопку, чтобы остановить беговую дорожку. Если ее скорость больше 3,5 км/ч, сначала она замедлится, а только поток остановится. В процессе остановки любые клавиши становятся недоступны. Если скорость беговой дорожки менее 3 км/ч, она остановится сразу.

（9）“incline down” (Уменьшить наклон).

Нажмите на эту кнопку несколько раз или удерживайте ее для того, чтобы выбрать нужный наклон [кроме условия экстренной ситуации (сигнализации)].

（10）“speed up” (Увеличить скорость).

В процессе бега нажмите на эту кнопку, чтобы увеличить скорость до нужного уровня.

（11）“mode” (Режим).

В режиме готовности нажмите на эту кнопку, чтобы настроить параметры времени, расстояния и калорий соответственно. Нажмите на кнопку “speed-up” (Увеличить скорость) или “speed-down” (Уменьшить скорость), чтобы настроить значение времени, расстояния и калорий. После этого нажмите на кнопку “start” (Старт), и беговая дорожка включится со скоростью 1,0 км/ч. При этом значение заданного параметра будет уменьшаться, а когда оно дойдет до “0”, тренажер остановится.

（12）“Prog” (Программы) (можно удерживать данную кнопку нажатой, чтобы выбрать желаемый режим).

Нажмите на кнопку “PROG” (Программы) еще раз, чтобы войти в меню “48 direct selected programs” (48 выбираемых программ): первые 24 программы “P1-P24” - без

наклона, последующие 24 программы включают регулировку угла наклона. Будьте очень внимательны при выборе программы.

(13) “Safety key” (Ключ защиты) В экстренной ситуации потяните за этот ключ, чтобы немедленно остановить беговую дорожку.

5.2 Работа тренажера без нагрузки

1. Вставьте вилку в электрическую розетку с заземлением. Поверните переключатель, который находится на раме, в положение “1”.

2. Поместите ключ защиты в правильное положение, после чего цепь замкнется. Нажмите на кнопку “on/off” (Вкл/Выкл). Оставьте тренажер поработать без нагрузки. Проверьте состояние беговой ленты (проверьте, начиная с самой низкой и заканчивая самой высокой скоростью). После проверки нажмите на кнопку “on/off” (Вкл/Выкл).

3. Если все в порядке, можете приступать к бегу.

5.3 Эксплуатация панели управления (консоли)

5.3.1

1. Вставьте вилку в электрическую розетку с заземлением. Поверните переключатель, который находится на раме, в положение “1”. Поместите ключ защиты в соответствующее положение. Спустя несколько секунд панель уведомит Вас о готовности тренажера.

2. Прикрепите другой конец ключа защиты к своей одежде и встаньте на подставки для ног с обеих сторон.

3. Нажмите на кнопку “on/off” (Вкл/Выкл), при этом беговая лента начнет перемещаться с минимальной скоростью (1.0 км/ч). Скорость Вашего бега будет отображаться в окне скорости.

4. Начните бежать.

5. Нажмите кнопку регулировки скорости или кнопку регулировки наклона для того, чтобы отрегулировать скорость или наклон. Ваша скорость и уровень наклона будут отображаться в окне скорости и окне уровня наклона.

6. Для наиболее безопасного завершения тренировки нажмите на кнопку “on/off” (Вкл/Выкл), чтобы отключить работы беговой дорожки, и покиньте беговую ленту до того, как она полностью остановится. Отключите электропитание.

5.3.2 Проверка частоты сердцебиения

Наша беговая дорожка может проверить частоту Вашего сердцебиения с помощью датчика частоты сердцебиения. Однако эти показания можно рассматривать только в качестве справочной информации.

5.4 Складывание и раскладывание беговой дорожки

5.4.1 Складывание

Сначала вручную поднимите и сложите заднюю часть рамы до щелчка, который означает, что система складывания надежно зафиксирована. Теперь беговая дорожка не сможет вернуться в обратное положение самостоятельно.

5.4.2 Раскладывание

Расположите сложенную беговую дорожку в просторном месте, где Вы хотите побегать. После этого вручную потяните за регулировочные элементы, чтобы ослабить их.

Нажмите руками на заднюю часть тренажера и опустите ее примерно на 10%. После этого тренажер автоматически разложится.

6. Техническое обслуживание

6.1 Варианты определения степени натяжения беговой ленты и поликлинового ремня.

В случае если беговая лента проскальзывает, пожалуйста, следуйте следующим инструкциям, чтобы определить, что именно необходимо отрегулировать: беговую ленту или поликлиновый ремень.

a) Отключите электропитание. Отвинтите болт на защитной крышке. Затем снимите защитную крышку с беговой дорожки.

b) Включите скорость около 3 км/ч, надавите ногой на беговую ленту и постарайтесь остановить ее. Если она остановится вместе с передним роликом, но двигатель при таких условиях продолжит работать, это будет указывать на то, что необходимо отрегулировать поликлиновый ремень.

c) Включите скорость около 3 км/ч, надавите ногой на беговую ленту и постарайтесь остановить ее. Если она остановится, но передний ролик при таких условиях все еще продолжит работать, это будет указывать на то, что необходимо отрегулировать беговую ленту.

6.2 Инструкции по регулировке поликлинового ремня

Отключите электропитание и снимите защитную крышку.

a) Ослабьте четыре винта двигателя, поверните регулировочный винт (для регулировки предназначен только один винт) на один оборот по часовой стрелке. Затем завинтите четыре ослабленных ранее винта.

b) Включите электропитание. Проверьте натяжение поликлинового ремня в соответствии с инструкциями, описанными в пункте 6.1. Если после этого снова потребуется увеличить натяжение, пожалуйста, повторите действия, указанные в пункте а) выше.

6.3 Инструкции по регулировке беговой ленты

a) Включите скорость 5.6 км/ч для бега.

b) С помощью гаечного ключа на 8 мм поверните болты с правой и левой стороны на пол оборота или на целый оборот (схема 1 и схема 2).

c) Если после регулировки беговая лента все еще проскальзывает, пожалуйста, повторите описанные выше действия.

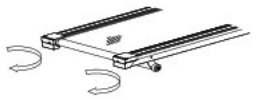

Натяжение беговой ленты (схема 1)

Ослабление беговой ленты (схема 2)

6.4 Инструкции по регулировке беговой ленты при ее отклонении

В процессе эксплуатации беговая лента может отклоняться, поэтому ее необходимо

регулировать. Ниже представлены этапы регулировки:

a) Установите беговую дорожку на горизонтальном полу, затем включите скорость 5.6 км/ч для бега.

b) Если беговая лента отклонилась вправо, отрегулируйте болт справа, повернув его на пол оборота по часовой стрелке, затем отрегулируйте болт слева, повернув его на пол оборота (см. схему 3).

c) Если беговая лента отклонилась влево, отрегулируйте болт слева, повернув его на пол оборота по часовой стрелке, затем отрегулируйте болт справа, повернув его на пол оборота (см. схему 4).

d) Если после выполнения регулировки лента все еще отклоняется, пожалуйста, повторите описанные выше шаги.

отклонение беговой ленты вправо

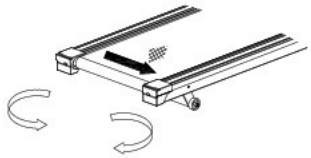

Регулировка при отклонении вправо (схема 3)

отклонение беговой ленты влево

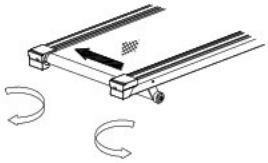

Регулировка при отклонении влево (схема 4)

6.5 Смазка беговой платформы

Беговая дорожка оборудована смазываемой беговой платформой, для которой требуется постоянное техническое обслуживание. Трение между беговой платформой и беговой лентой оказывает значительное влияние на срок службы беговой дорожки. Поэтому, пожалуйста, своевременно смазывайте Ваш тренажер. Далее представлены инструкции по смазыванию:

a) Отключите электропитание.

b) С помощью чистой тряпки вытрите пыль между беговой платформой и беговой лентой.

c) Равномерно нанесите силиконовую смазку между беговой платформой и беговой лентой.

d) Во время нанесения смазки будьте внимательны, чтобы не испачкать ей Вашу одежду.

6.6 Очистка

a) Перед началом очистки отключите электропитание и выньте вилку из электрической розетки.

b) Тщательно вытрите пыль с наружной поверхности и подножки за несколько проходов.

c) Очистите поверхность рамы и беговой ленты с помощью мягкой ткани, смоченной в мыльной воде. Не рекомендуется использовать радикальные средства для выведения пятен и растворители. (После очистки необходимо дать тренажеру просохнуть).

d) Каждые два месяца необходимо снимать защитную крышку и с помощью пылесоса удалять накопившуюся за ней пыль. (Образование пыли может привести к короткому замыканию компонентов электросхемы).

6.7 Предупреждения, раскладывание, размещение

6.7.1 Предупреждения

Перед очисткой или техническим обслуживанием необходимо вынуть вилку из розетки.

6.7.2 Размещение

Во избежание попадания влаги беговую дорожку следует размещать внутри помещения. Избегайте разбрызгивания воды рядом с тренажером. Запрещается класть что-либо на беговую дорожку или вставлять что-либо внутрь нее.

В помещении, где установлен тренажер, необходимо поддерживать низкий уровень влажности воздуха, особенно зимой. Избегайте, сильного статического электричества, так как оно может нарушить работу измерительных приборов или даже повредить их.

7. УСТРАНЕНИЕ НЕИСПРАВНОСТЕЙ

7.1 Анализ и устранение неисправностей

Пункт	Неисправность	Причины	Решение
1	Беговая дорожка не включается	Ключ защиты находится в неправильном положении	Вставьте ключ защиты в правильное положение
		Переключатель находится в положении “0”	Поверните переключатель в положение “1”
		Устройство защитного выключения не работает	Замените устройство защитного выключения
2	На экране не отображаются показания измерительных приборов	Цепь контроля измерительных приборов и панель управления отключены	Отвинтите болт и откройте крышку двигателя. Повторно подключите приборы.
			Повторно подключите измерительные приборы и включите их.
3	На экране не отображается частота сердцебиения	Электрод датчика частоты сердцебиения недостаточно влажный	Увлажните электрод водой или жидкостью для жестких контактных линз
		Помехи от электромагнитных явлений	Устанавливайте тренажер на значительном расстояние от возможных электромагнитных явлений
4	Функция регулировки наклона не работает	Провод двигателя подключен неправильно	Откройте крышку мотора и повторно подключите его провод
5	Беговая лента идет быстрее или медленнее, чем показано на экране	Сбились настройки	Требуется повторная настройка
6	Беговая лента проскальзывает	Недостаточное натяжение беговой ленты	Пожалуйста, обратитесь к пункту 6.3 Инструкции по регулировке натяжения

			беговой ленты
7	Беговая лента отклоняется в сторону	Беговая лента не отрегулирована	Пожалуйста, обратитесь к пункту 6.4 Инструкции по регулировке беговой ленты при ее отклонении

7.2 Если после выполнения представленных выше действий проблемы все еще не устранены, Вы можете оперативно связаться с нашей компанией или нашим дилерским центром.

8. ГАРАНТИЯ

8.1 В наших дилерских центрах работают хорошо подготовленные профессионалы. Они готовы помочь Вам в любое время. Здесь Вы можете приобрести любые необходимые запасные детали.

8.2 В течение действия гарантии при условии правильной эксплуатации тренажера наши технические специалисты бесплатно заменят или отремонтируют все дефектные компоненты. Однако после окончания действия гарантии или в случае ненадлежащей эксплуатации тренажера Вам придется оплатить стоимость всех поврежденных деталей.

8.3 Гарантия на детали при правильной эксплуатации.

a) Рама: указанный срок службы.
b) Вся беговая дорожка: 2 год.
c) Двигатель: 2 года.

8.4 Условия, на которые не распространяется гарантия изготовителя:

Если в приобретенном оборудовании Вы обнаружили какие-либо проблемы, гарантия изготовителя будет недействительна в следующих случаях:

a) Неправильная эксплуатация, небрежное обращение, чрезвычайное происшествие.
b) Неправильная регулировка беговой ленты или поликлинового ремня.
c) Неразрешенная разборка оборудования.
d) Ненадлежащее техническое обслуживание.

9 ОШИБКИ И САМОДИАГНОСТИКА

9.1 Ошибка : В случае появления каких-либо неисправностей беговая дорожка выдает следующие коды ошибки. При их появлении, пожалуйста, обратитесь к персоналу по сервисному обслуживанию.

Код ошибки	Причина
E-01	Не обнаружен сигнал от индикатора скорости.
E-02	Перегрузка по напряжению. Напряжение превысило указанное значение (Вольты)
E-03	Перегрузка по двигателю. Сила тока превысила указанное значение (Амперы)
E-04	Неправильное соединение между главным двигателем и панелью управления
E-06	Плохое соединение между дисплеем и котроллером
E-07	Ключ защиты электронного измерителя был извлечен
E-09	Неполадки самостоятельного контроля уровня наклона
E-0B	Неполадки самостоятельного контроля скорости
E-0C	Плохое соединение провода двигателя с контроллером, поврежден биполярный транзистор с изолированным затвором (IGBT) или неполадки в цепи силового реле.

9.2 Самодиагностика

Самодиагностика требуется только в особых случаях. При необходимости, пожалуйста, проводите её строго в соответствии с указаниями профессионального технического специалиста или менеджера по продажам в связи с опасностью поражения током высокого напряжения.

a , Переместите красный переключатель электропитания в положение Выкл. Извлеките ключ защиты.

b , Одновременно нажмите и удерживайте кнопки “start” (Старт) и ”speed +” (Увеличить скорость). В это же время поместите ключ защиты в соответствующее положение. Затем отпустите кнопки “start” (Старт) и ”speed +” (Увеличить скорость) и нажмите на кнопку “mode” (Режим). После этого на жидкокристаллическом экране начнут отображаться все внутренние данные.

c , После завершения отображения данных на жидкокристаллическом экране нажмите на кнопку “mode” (Режим) еще раз.

d , Беговая дорожка будет работать от минимальной до максимальной скорости, при этом уклон также будет увеличиваться от самого низкого до самого высокого уровня. После этого беговая дорожка остановится.

. Весь процесс самодиагностики занимает около 2 минут.

Схема установки моторизованной беговой дорожки

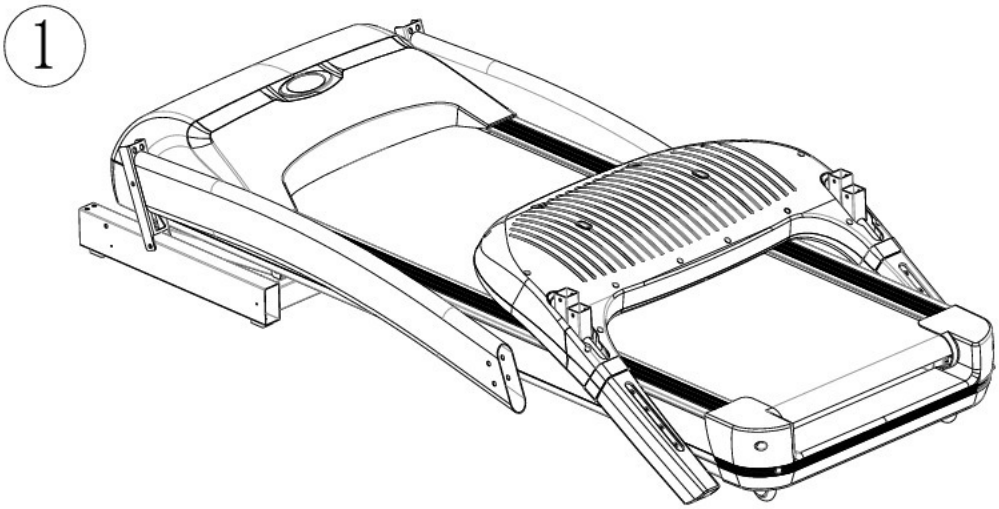

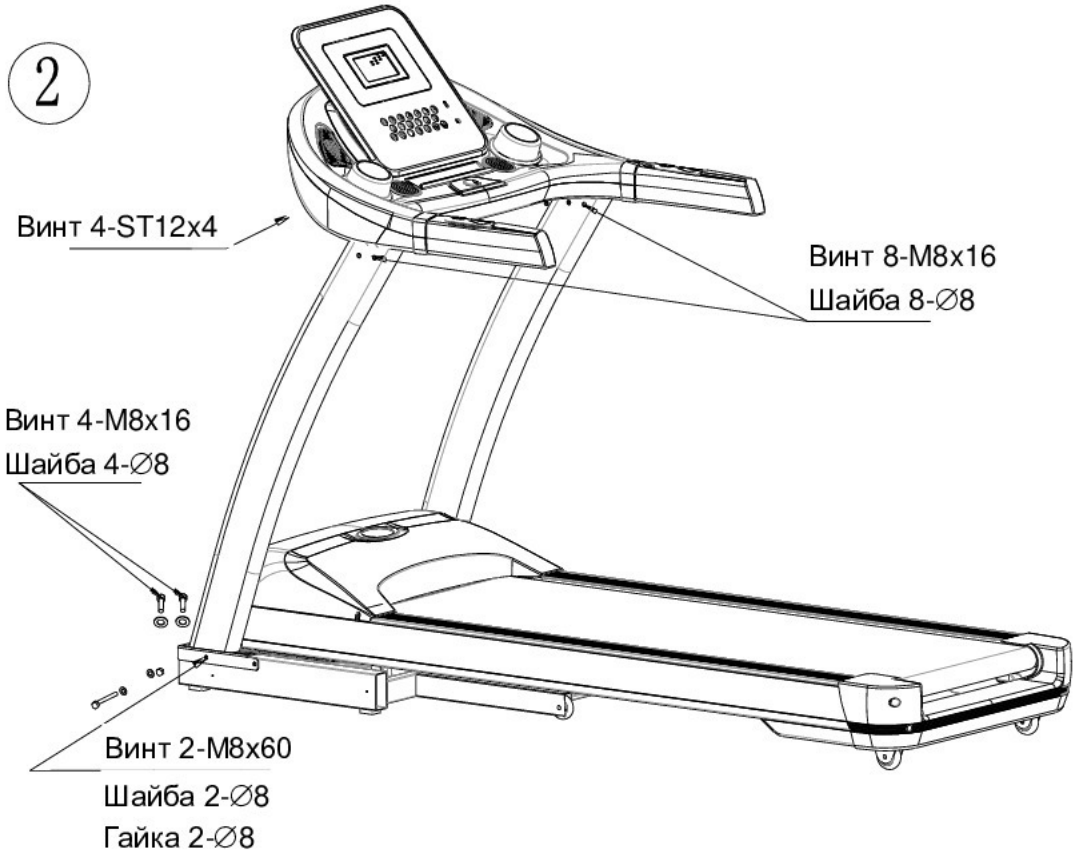

Схема установки моторизованной беговой дорожки

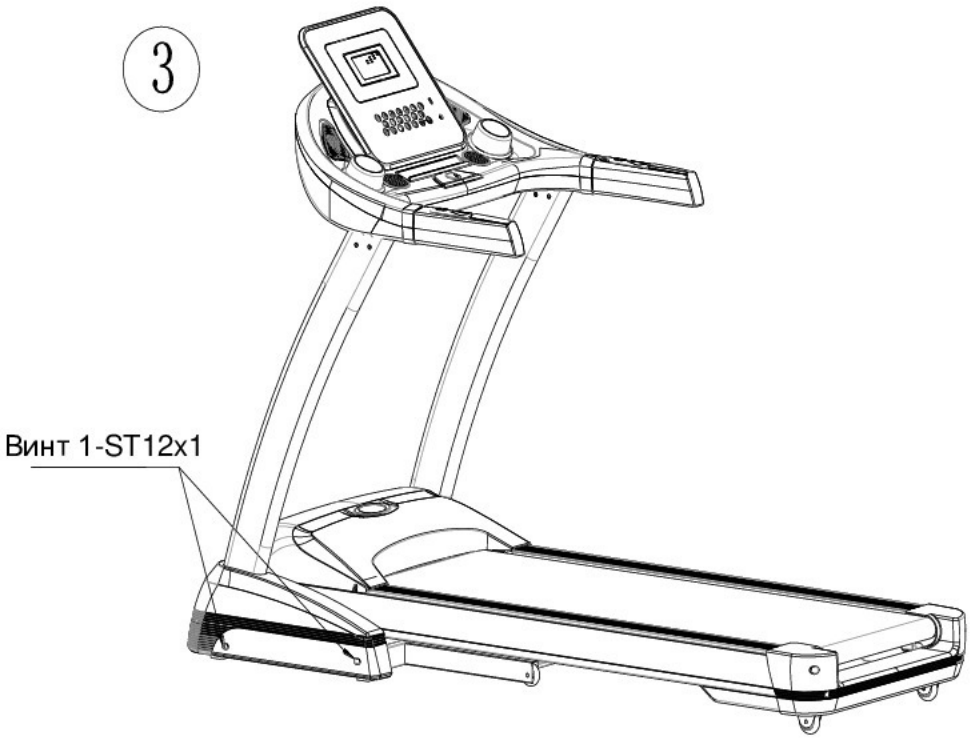

10. Описание встроенных программ в Беговой дорожке Dfit Maxima II HRC GV-5056

Синий график – Скорость. Красный график – Угол Наклона.

Программа 1		Программа 13	
Программа 2		Программа 14	
Программа3		Программа 15	
Программа 4		Программа 16	
Программа 5		Программа 17	
Программа 6		Программа 18	
Программа 7		Программа 19	
Программа 8		Программа 20	
Программа 9		Программа 21	

Программа 10		Программа 22	
Программа 11		Программа 23	
Программа 12		Программа 24	

Программа 25		Программа 37	
Программа 26		Программа 38	
Программа 27		Программа 39	
Программа 28		Программа 40	
Программа 29		Программа 41	

Программа 30		Программа 42	
Программа 31		Программа 43	
Программа 32		Программа 44	
Программа 33		Программа 45	
Программа 34		Программа 46	
Программа 35		Программа 47	
Программа 36		Программа 48	

Настоящее руководство было внимательно вычитано и скорректировано. Рассчитываем на Ваше понимание в случае нахождения каких-либо опечаток. Если фактический внешний вид изделия не соответствует представленным в руководстве изображениям, окончательным и правильным вариантом следует считать именно внешний вид самого изделия. Также рассчитываем на Ваше понимание, если обнаружите какие-либо улучшения функций и технических характеристик, о которых мы Вас не проинформировали в руководстве.