# Инструкция

## Бицепс-машина Bronze Gym MV-006

Полезные ссылки:

Бицепс-машина Bronze Gym MV-006 - смотреть на сайте

Бицепс-машина Bronze Gym MV-006 - читать отзывы

# MV-006 Бицепс-машина

http://bronze-gym.ru/bronze-gym-mv-006-biceps-mashina

# РУКОВОДСТВО ПОЛЬЗОВАТЕЛЯ

## Уважаемый покупатель!

Поздравляем Вас с удачным приобретением! Вы приобрели современный тренажер «MV-006 Бицепс-машина», который сочетает в себе передовые технологии и современный дизайн.

Прежде чем приступить к использованию тренажера, внимательно изучите настоящее руководство и сохраните его для дальнейшего использования. В случае возникших дополнительных вопросов обратитесь к продавцу или дилеру, который проконсультирует Вас и поможет устранить возникшую проблему.

Если у Вас возникли какие–либо вопросы по эксплуатации данного тренажера, свяжитесь со службой технической поддержки или уполномоченным дилером, у которого Вы приобрели тренажер.

| | |
|---|---|
| Тип | грузоблочный станок |
| Рама | станина 60*120*2.5 мм./50*100*2.5 мм., двухслойная покраска |
| Рычаги | зависимые |
| Тросы | стальной витой ø3.5 мм. с PVC оболочкой, общий диаметр 5.5 мм. |
| Рукоятки | сверхнадежные с вечным TVP покрытием (термопластичный вулканизат) |
| Нагрузка | весовые плиты |
| Сидение | контурное эргономичное с наполнителем из PU поролона и обивкой из искусственной кожи |
| Регулировка положения сидения | по вертикали |
| Электроника | нет |
| Вес стека | 80 кг. |
| Гарантия | 3 года |
| Производитель | Neotren GmbH, Германия |
| Страна изготовления | КНР |

## СХЕМА КРЕПЛЕНИЯ КАБЕЛЯ

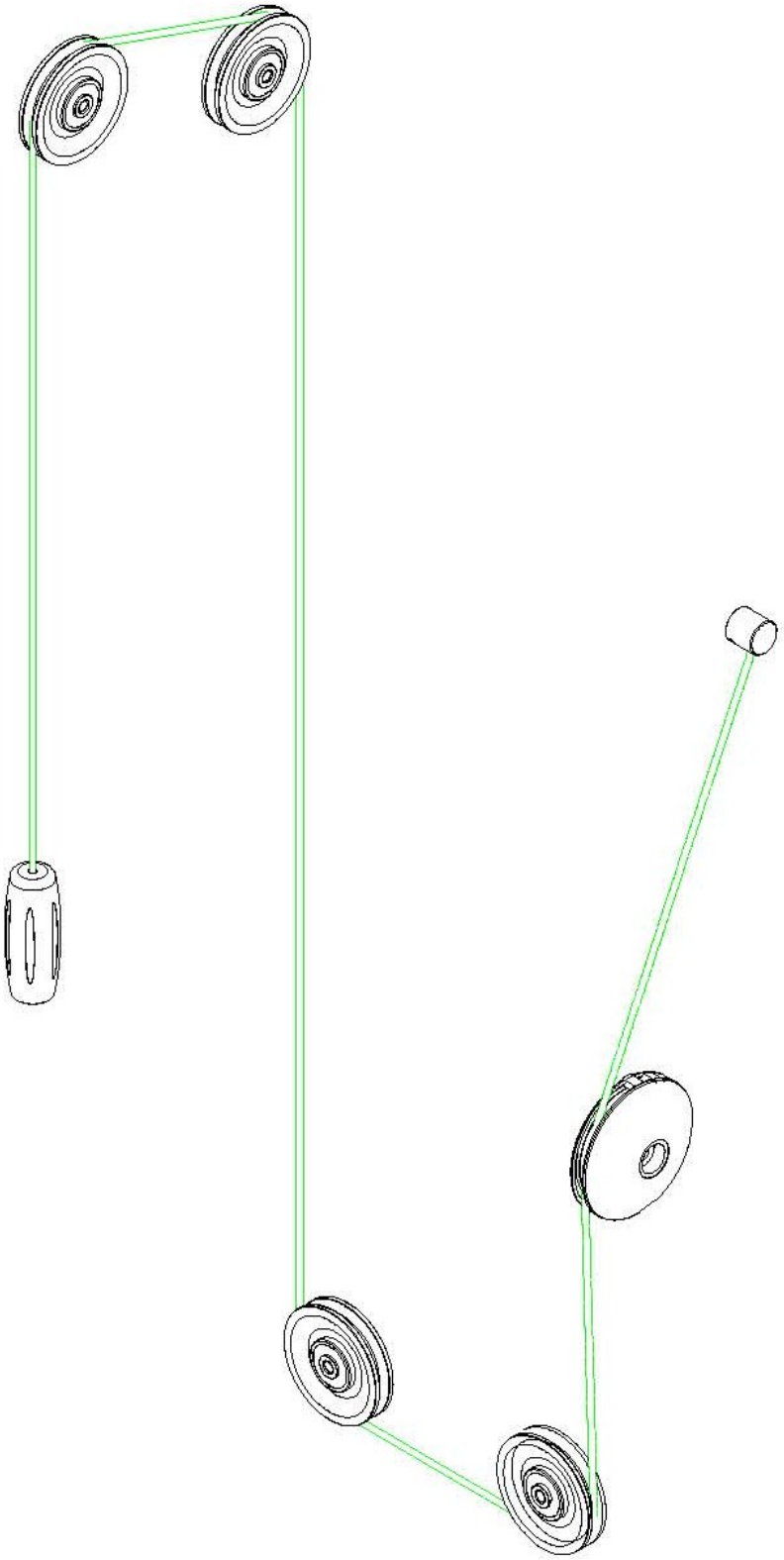

## СХЕМА ТРЕНАЖЕРА В РАЗОБРАННОМ ВИДЕ:

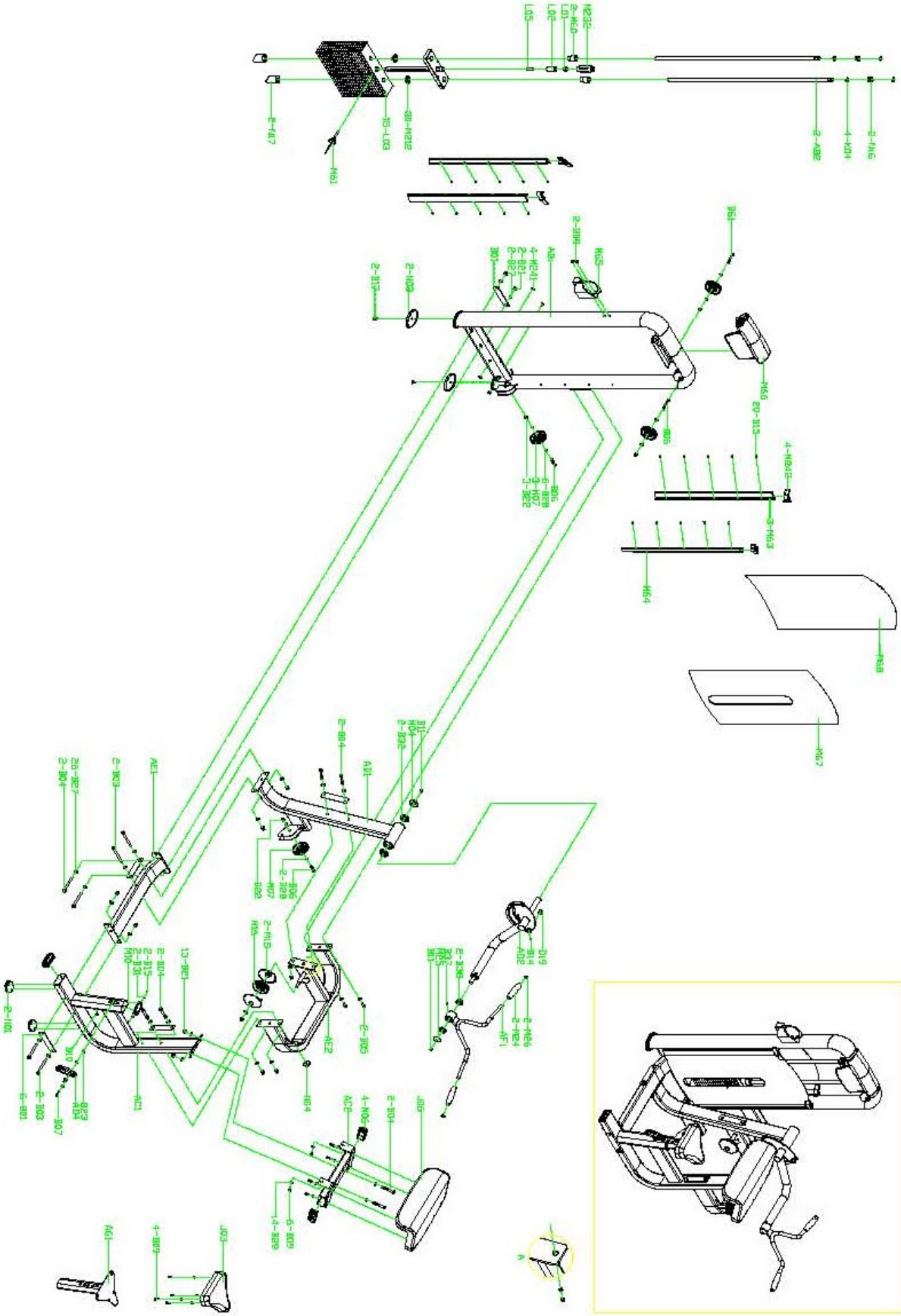

## Необходимые инструменты:

- M6 Шестигранный гаечный ключ
- M5 Шестигранный гаечный ключ
- Крестовая отвертка
- Два ключа 13-16
- Два ключа 17-19
- Ключ 22-24

## ШАГ 1

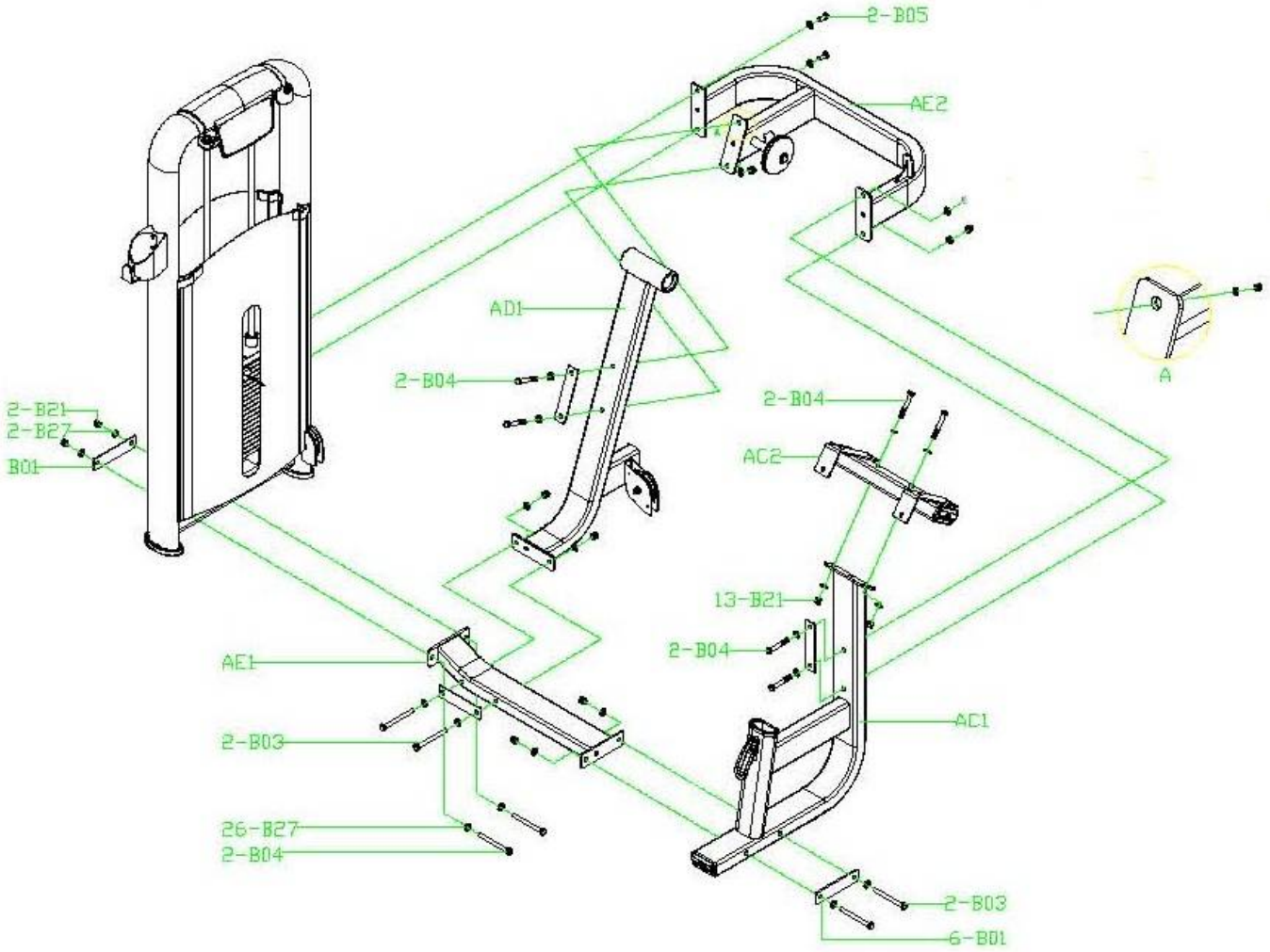

**ШАГ 2**

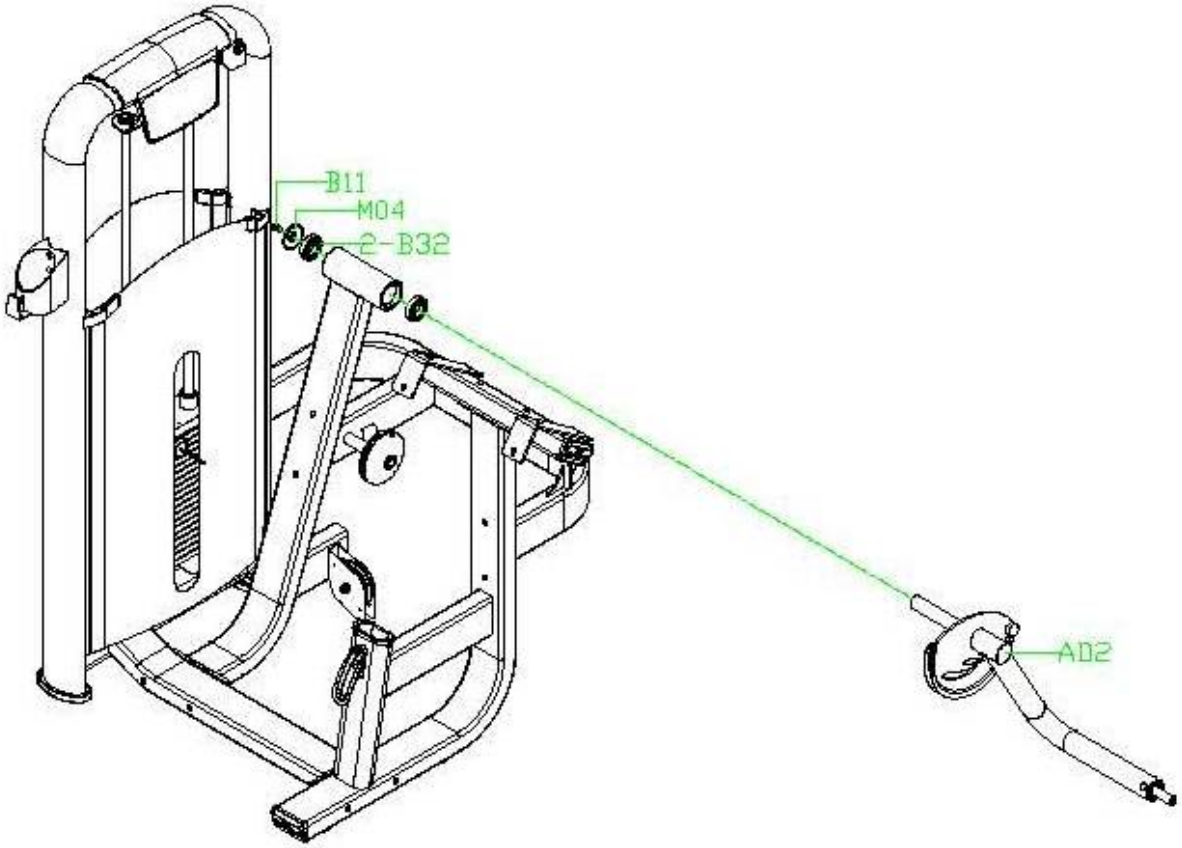

**ШАГ 3**

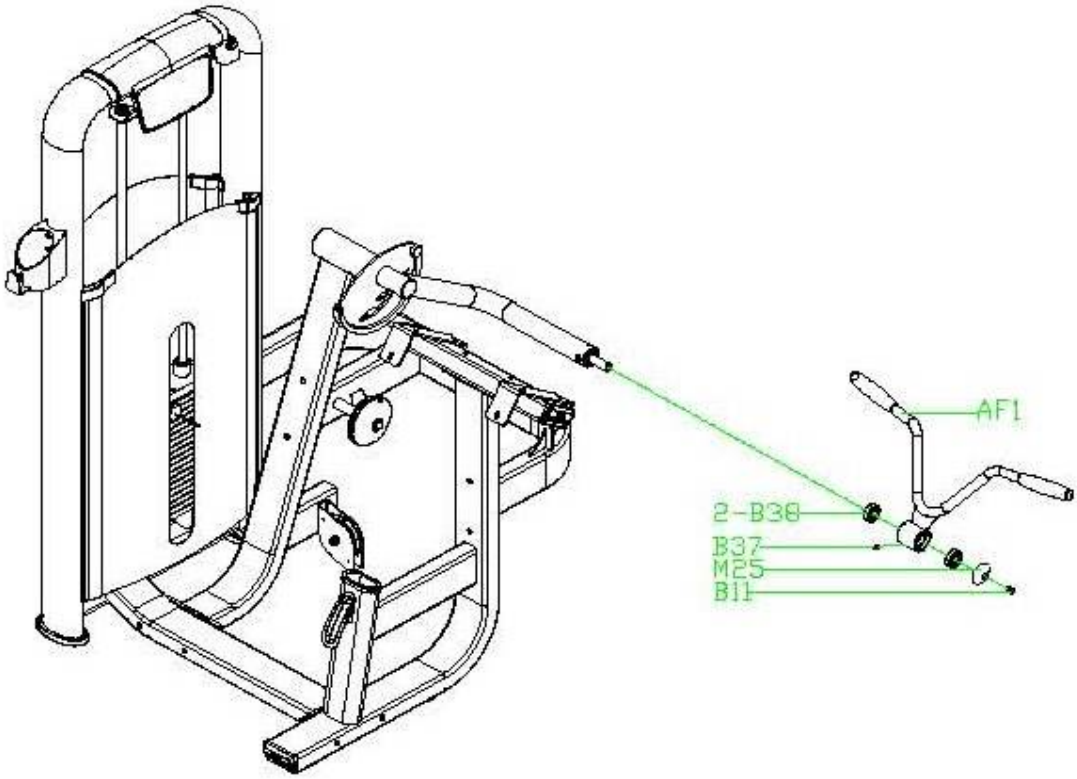

## ШАГ 4

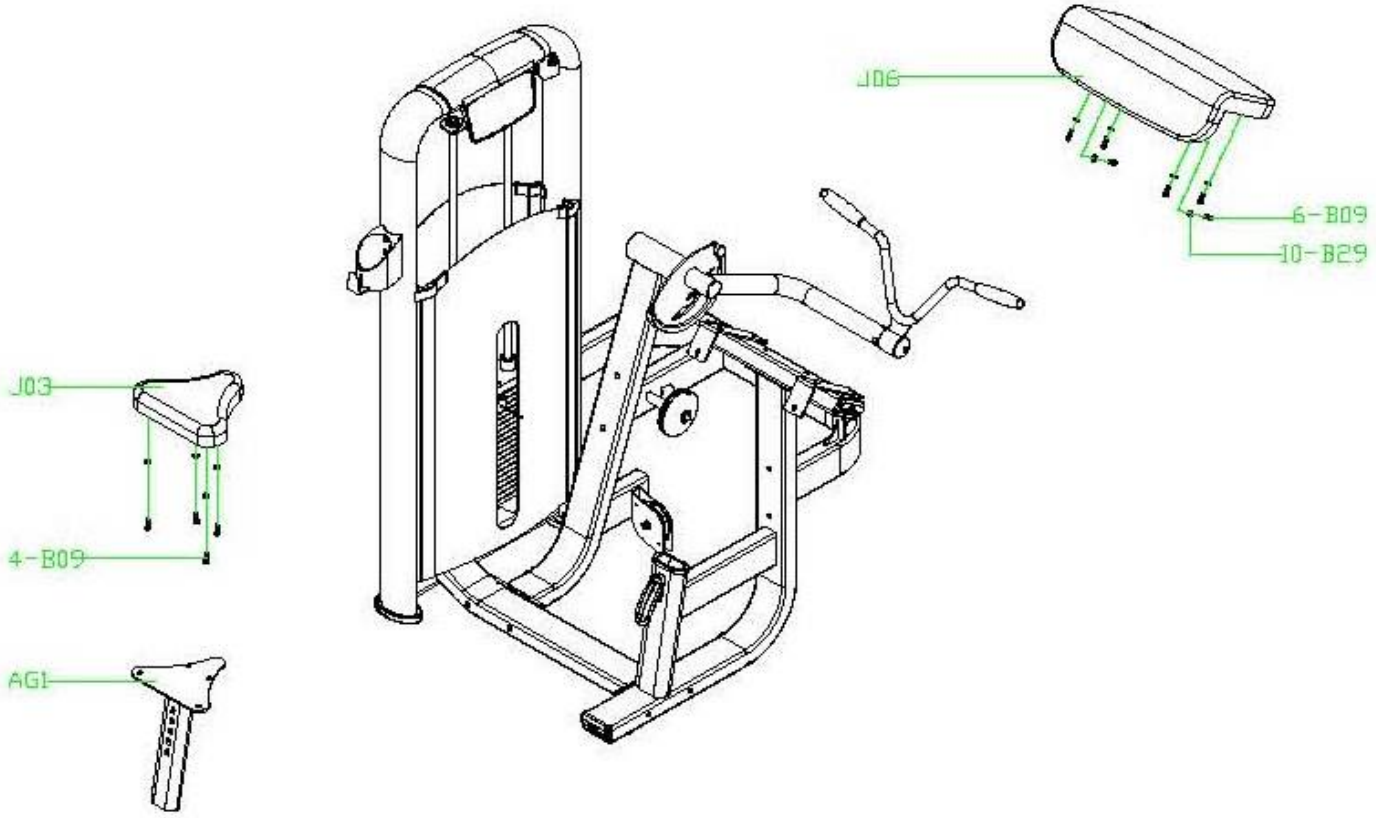


*Производитель оставляет за собой право вносить изменения в конструкцию тренажера, не ухудшающие значительно его основные технические характеристики.

Все актуальные изменения в конструкции либо технических спецификациях изделия отражены на официальном сайте поставщика оборудования www.bronze-gym.ru

Тренажер сертифицирован по Системе Сертификации Гост Р «Федеральным Агентством По Техническому Регулированию и Метрологии» (Ростест).

**ТОВАР ПРЕДНАЗНАЧЕН ТОЛЬКО ДЛЯ ПРОФЕССИОНАЛЬНОГО ИСПОЛЬЗОВАНИЯ!**