Инструкция

Эллиптический тренажер Bionique F-Drive X70

Полезные ссылки:

Эллиптический тренажер Bionique F-Drive X70 - смотреть на сайте

Эллиптический тренажер Bionique F-Drive X70 - читать отзывы

Уважаемый покупатель!

Поздравляем с удачным приобретением! Вы приобрели современный тренажер, который, как мы надеемся, станет Вашим лучшим помощником. Он сочетает в себе передовые технологии, качество, надежность и современный дизайн.

Постоянно используя этот тренажер, Вы сможете укрепить сердечно-сосудистую систему и приобрести хорошую физическую форму. Надеемся, что данная модель удовлетворит все Ваши требования.

Прежде чем приступить к использованию тренажера, внимательно изучите настоящее руководство и сохраните его для дальнейшего использования. В случае возникших дополнительных вопросов обратитесь к продавцу или дилеру, который проконсультирует Вас и поможет устранить возникшую проблему.

Обязательно сохраняйте инструкцию по эксплуатации, это поможет Вам по прошествии времени вспомнить о функциях тренажера и правилах его использования.

Если у Вас возникли какие–либо вопросы по эксплуатации данного тренажера, свяжитесь со службой технической поддержки или уполномоченным дилером, у которого Вы приобрели тренажер.

Внимание!

Перед тем как приступить к тренировкам настоятельно рекомендуем пройти полное медицинское обследование, особенно если у Вас есть наследственная предрасположенность к повышенному давлению или сердечно-сосудистым заболеваниям. Неправильное или чрезмерно интенсивное выполнение упражнений может повредить Вашему здоровью.

Транспортировка и эксплуатация тренажера:

1. Тренажер должен транспортироваться только в заводской упаковке;

2. Заводская упаковка не должна быть нарушена;

3. При транспортировке тренажер должен быть надежно защищен от дождя, влаги,

атмосферных осадков, механических перегрузок.

Хранение тренажера:

Тренажер рекомендуется хранить и использовать только в сухих отапливаемых помещениях со следующими значениями:

1. Температура + 10 - + 35 С;

2. Влажность: 50 - 75%;

3. Если Ваш тренажер хранился при низкой температуре или в условиях высокой влажности (имеет следы конденсации влаги), необходимо перед эксплуатацией выдержать его в нормальных условиях не менее 2 – 4 часов и только после этого можно приступить к эксплуатации.

Перед тем как начать тренировку:

Перед первым занятием проверьте, правильно ли была проведена сборка тренажера. Ознакомьтесь со всеми функциями и настройками тренажера и проводите тренировки в строгом соответствии с инструкцией по эксплуатации. Перед началом тренировки убедитесь, что все защитные элементы надежно установлены и закреплены, проверьте надежность механических и электрических соединений. Установите тренажер на ровную нескользящую поверхность, оставляя с каждой стороны по 0,5 м. свободного пространства. Для снижения шума и вибраций рекомендуется использовать специальные резиновые коврики.

Рекомендации по сборке:

Перед сборкой тренажера тщательно изучите ее последовательность и выполняйте все рекомендации. Используйте для сборки приложенный или рекомендуемый инструмент. Убедитесь, что в наличии имеются все детали и они не повреждены. Не прикладывайте чрезмерных усилий к инструменту во избежание травм и повреждения элементов конструкции тренажера. Сначала соберите все компоненты, неплотно закрепив гайки и болты, и, убедившись, что конструкция собрана правильно, окончательно затяните их.

Внимание! Необходимо собирать тренажер строго по инструкции, соблюдая шаги сборки. После сборки необходимо затянуть все болты, винты и гайки. Убедитесь, что нигде нет никаких люфтов.

Тренажер должен быть установлен на гладкой ровной поверхности. При необходимости выровняйте его путем регулировки компенсаторов неровностей пола (для моделей, где они есть).

Соблюдение этих рекомендаций поможет избежать нежелательных скрипов и стуков.

Рекомендации по уходу и техническому обслуживанию:

1. Регулярное и своевременное техническое обслуживание продлевает срок службы тренажёра и сводит обращения в сервисную службу до минимума. Для этого необходимо выполнять приведенные ниже профилактические процедуры.

2. Перед любым обслуживанием обязательно отключайте тренажер от электрической сети (для тренажеров с питанием от сети). К обслуживанию можно приступать примерно через минуту после полного обесточивания внутренних электрических цепей тренажера.

ЕЖЕНЕДЕЛЬНО

• Рекомендуется еженедельно протирать тренажер влажной тканью с мягким чистящим средством (мыльный раствор).

Важно! Не применяйте абразивные препараты и агрессивные жидкости для чистки рабочих поверхностей тренажера – такие как ацетон, бензин, уайт-спириты, бензол и их производные во избежание повреждения лакокрасочных покрытий и пластиковых деталей. Для ухода рекомендуется применять слегка смоченную нейтральным раствором моющей жидкости ткань с последующей протиркой сухой тканью.

• Проверьте горизонтальное положение тренажёра. В случае необходимости выровняйте его с помощью регулируемых ножек по уровню пола.

• Протрите детали тренажёра: консоль, поручни, направляющие роликов от пыли, грязи и пота. Запрещается смазывать направляющие и ролики какой-либо смазкой кроме как рекомендованной производителем.

ЕЖЕМЕСЯЧНО

• Проверьте затяжку болтов, винтов и гаек во всех соединениях, при необходимости затяните.

• Убедитесь в отсутствии люфта после затяжки винтов.

• Удалите пыль и грязь из накладок педалей.

КАЖДЫЕ 6 МЕСЯЦЕВ

• Нанесите пластичную универсальную смазку на основе лития на движимые оси, подшипники и сочленения тренажера. Мы рекомендуем использовать смазку типа «Литол-24» хорошо зарекомендовавших себя брендов: Luxe, Sintec.

Электробезопасность (для тренажеров с питанием от сети):

Соблюдайте все меры предосторожности, принятые при работе с электрическим оборудованием. Тренажер должен подключаться только к заземленной розетке. Это

снижает риск удара током при поломке или сбое в работе. Тренажер снабжен шнуром с жилой для заземления и вилкой с ножкой заземления. Вставьте вилку в соответствующую питающую розетку, установленную и заземленную с соблюдением действующих нормативов. Перед каждым использованием осмотрите электрический соединительный шнур на предмет отсутствия его повреждений.

Неправильное подключение может стать причиной удара током. Если у Вас возникли сомнения в правильности заземления, обратитесь к электрику или представителю сервисной службы. Не меняйте вилку тренажера. Если комплектуемая вилка не подходит к вашей розетке, обратитесь к электрику и установите нужную розетку. Не применяйте дополнительные электрические удлинители, переходные адаптеры между электрической сетью и тренажером. Это может нарушить работу системы УЗО и увеличить риск поражения электрическим током, а также явиться обоснованным отказом в гарантийном обслуживании. Не прячьте шнур питания под ковер и не ставьте на него предметы, способные пережать или повредить его. Не допускайте, чтобы шнур питания касался нагретых поверхностей. В случае скачка напряжения в некоторых тренажерах предусмотрено автоматическое отключение.

Меры предосторожности:

Тренажер должен использоваться только по назначению, то есть для физических тренировок взрослых людей. Любое другое использование тренажера запрещено и может быть опасно. Продавец не несет ответственности за любые травмы или повреждения, вызванные неправильным использованием тренажера. Тренажер предназначен для использования взрослыми людьми, конструкция и установленные нагрузки рассчитаны на взрослых людей, поэтому эксплуатация несовершеннолетними лицами не допускается. Дети и домашние животные не должны приближаться к работающему тренажеру ближе, чем на 3 м.

В целях Вашей безопасности рекомендуем соблюдать следующие правила:

1. Сборку и эксплуатацию тренажера следует осуществлять на твердой, ровной поверхности. Свободное пространство вокруг тренажера должно составлять не менее 1,2 м.;

2. Через 2 недели после начала эксплуатации проверьте затяжку резьбовых соединений. При регулярной эксплуатации повторяйте эту операцию каждые 1-2 месяца;

3. Не допускайте попадания внутрь тренажера посторонних предметов и жидкостей;

4. Никогда не эксплуатируйте тренажер с явными дефектами – открученными элементами крепления, незакрепленными узлами, с нехарактерными посторонними шумами и т.д. Это может привести к травмам или уменьшению срока службы тренажера;

5. Для осмотра и устранения возникших дефектов обратитесь в авторизованный сервисный центр или к уполномоченному дилеру, у которого Вы приобрели данный тренажер;

6. Для ремонта необходимо использовать только оригинальные запасные части;

7. Обслуживание тренажера, за исключением процедур, описанных в данном руководстве, должно производиться только сотрудниками сервисного центра;

8. Не допускается какое-либо изменение конструкции или узлов и деталей тренажера – это может привести к серьезным травмам и потере здоровья;

9. Вес пользователя не должен превышать максимально заявленный;

10. Во время занятий используйте соответствующую одежду и обувь. Не надевайте свободную одежду или обувь с кожаными подошвами или каблуками. Если у Вас длинные волосы, соберите их в хвост или пучок на затылке;

11. Не подставляйте руки под движущиеся части тренажера;

12. Не подвергайте себя чрезмерным нагрузкам во время тренировок. Если Вы почувствовали боль или недомогание, немедленно прекратите занятия и обратитесь за консультацией к врачу.

Советы перед началом сборки:

1. ***Открытие коробки.*** Убедитесь, что все части тренажера на месте, проверьте наличие комплектующих частей в соответствии со списком;

2. ***Инструменты для сборки.*** Перед началом сборки убедитесь, что все инструменты, которые будут необходимы при сборке на месте.

Указания по утилизации:

Данный тренажер не относится к бытовым отходам.

Пожалуйста, не выбрасывайте оборудование либо элементы питания вместе с бытовыми отходами, для утилизации использованных элементов питания пользуйтесь действующими в Вашей стране системами возврата и сбора для утилизации. Надлежащий раздельный сбор разобранных приборов, которые впоследствии отправятся на переработку, утилизацию или экологичное захоронение, способствует предотвращению возможных негативных воздействий на окружающую среду и здоровье человека, а также позволяет повторно использовать материалы, из которых изготовлено устройство. За незаконную утилизацию устройства пользователь может быть привлечен к административной ответственности, предусмотренной действующим законодательством.

СПИСОК ЗАПЧАСТЕЙ

No.	Описание	Кол-во	No.	Описание	Кол-во
001	Основная рама	1	031	Кожух левой опоры педали-B	1
002	Задняя основная рама	1	032	Левая педаль	1
003	Левый верхний руль	1	033	Болт M6*15	9
004	Правый верхний руль	1	034	Шайба Ø6* Ø12*1.0	8
005	Боковой руль	2	035	Кожух ролика	2
006	Левая опора педали	1	036	Втулка	4
007	Правая опора педали	1	037	Кольцо	4
008	Опора шатуна	2	038	Подшипник 6202	4
009	Стойка консоли	1	039	Ролик	2
010	Болт M8*20	15	040	Пружинная шайба Ø15	2
011	Пружинная шайба Ø8	5	041	Подшипник 6004	6
012	Шайба Ø8* Ø25*2.0	4	042	Шарнир	2
013	Втулка Ø33* Ø19*31	4	043	Пружинная шайба Ø20	3
014	Втулка Ø50* Ø26*31	4	044	Болт M8*55	2
015	Гайка M8	7	045	Болт M8*20	3
016	Болт M8-40	4	046	Шайба Ø10* Ø30*1	7
017	Винт ST4.2*20	18	047	Болт M10*20	4
018	Винт ST2.9*16	4	048	Пружинная шайба Ø10	4
019	Кожух левого руля-A	1	049	Шайба Ø10	4
020	Кожух левого руля -B	1	050	Заглушка	2
021	Кожух правого руля -A	1	051	Неопрен Ø28	2
022	Кожух правого руля -B	1	052	Пульсомер	2
023	Неопрен Ø32	2	053	Консоль	1
024	Заглушка	2	054	Кожух правой опоры педали-A	1
025	Винт ST4.2*20	16	055	Кожух правой опоры педали-B	1
026	Кожух левой опоры педали-A	1	056	Болт M10	4

027	Шайба Ø8*Ø20*2.0	6	057	Ножка	4
028	Втулка Ø15*Ø20*15.5	2	058	Винт M5*10	4
029	Подшипник	2	059	Шайба Ø8	2
030	Ось	2	060	Гайка M10*1.25	2
061	Шатун	2	084	Винт ST2.9x12	2
062	Заглушка	2	085	Датчик скорости	1
063	Левый кожух маховика	1	086	Сервопривод	1
064	Кольцо	2	087	Кабель питания	1
065	Тросик	1	088	Гайка M12	1
066	Вставка	4	089	Адаптер	1
067	Гайка M6	4	090	Болт S6	2
068	Пружинная шайба Ø6	4	091	Подшипник 608	4
069	Шкив	1	092	Транспортировочное колесо	2
070	Ось шкива	1	093	Болт M6x12	2
071	Болт M6*15	4	094	Левая накладка педали	1
072	Приводной ремень	1	095	Винт ST2.9x10	12
073	Правый кожух маховика	1	096	Правая накладка педали	1
074	Кожух шатуна-B	2	097	Винт M6x12	1
075	Гайка M10*1.0	2	098	Заглушка	4
076	Шайба Ø30*10.5*2	2	099	Правая педаль	1
077	Маховик	1	100	Кожух ролика	2
078	Ролик натяжителя	1	101	Шайба Ø11.8x Ø 8x5	2
079	Натяжитель приводного ремня	2	102	Фиксирующая труба	1
080	Болт M8*18	1	103	Кожух шатуна-A	2
081	Болт M8*110	1	104	Гайка S16	4
082	Винт M4x10	8	105	Гайка S12	3
083	Нижний кабель консоли	1		PTFE Смазка	1

СХЕМА ТРЕНАЖЕРА

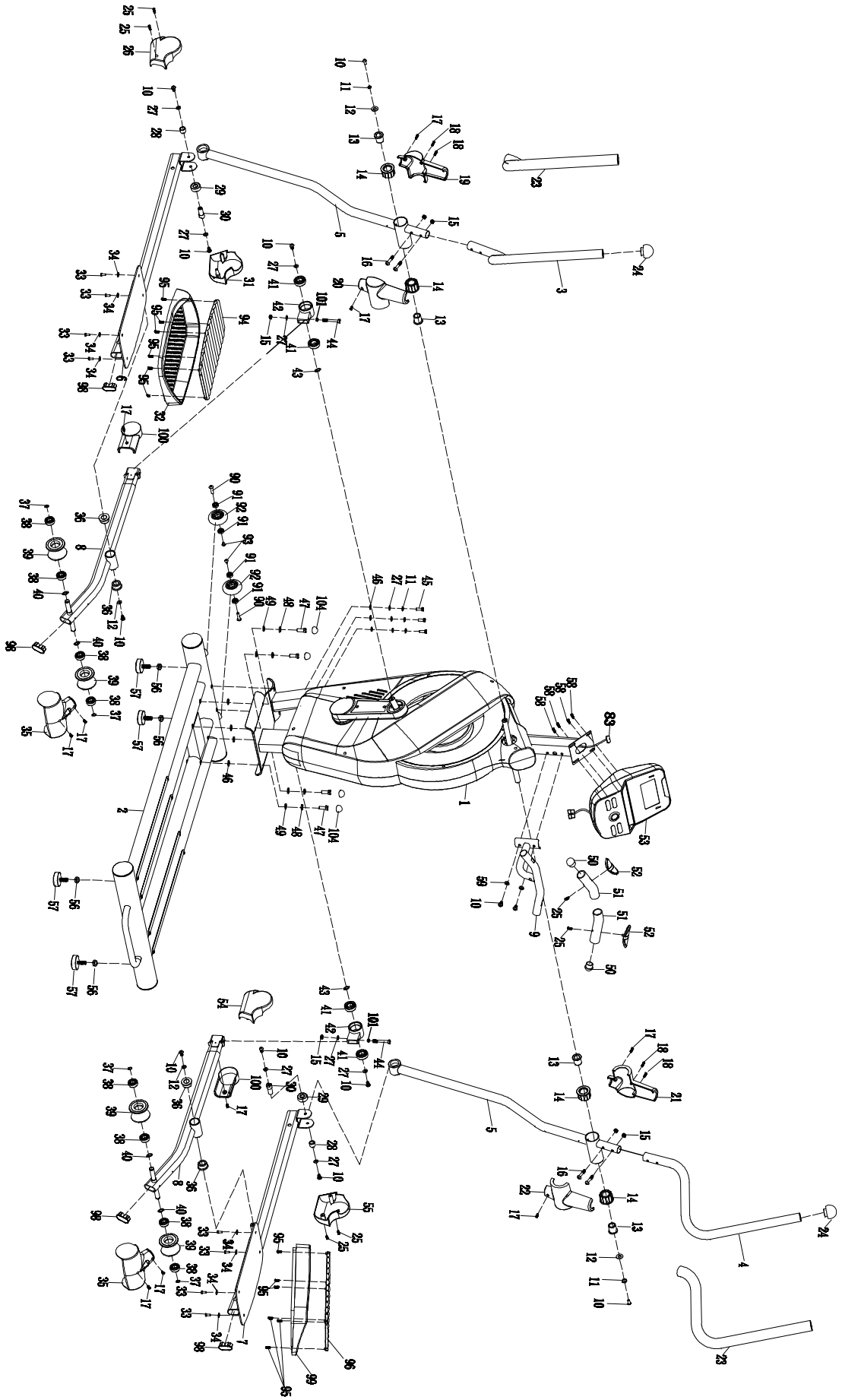

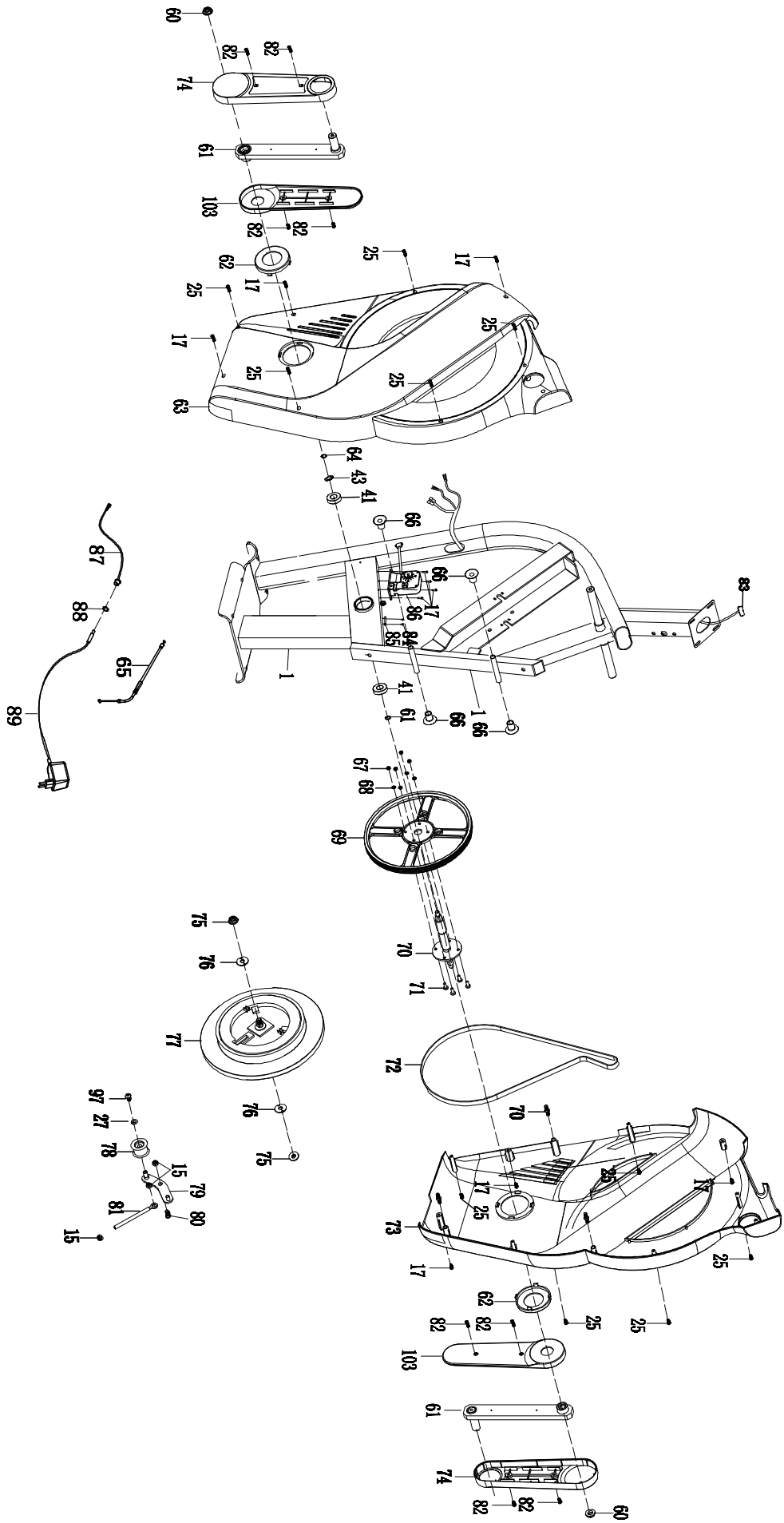
60
82
82
74
61
103
82
82
62
17
25
25
17
25
17
25
25
63
64
43
41
66
66
17
86
84
85
83
1
41
61
66
1
66
87
88
65
89
67
68
69
75
76
70
71
77
72
76
75
97
27
78
15
79
80
81
15
70
35
17
25
73
17
25
62
82
82
25
25
103
61
74
82
82
60

ИНСТРУКЦИЯ ПО СБОРКЕ

ВНИМАНИЕ! Во время крепления винтов и болтов не следует их сильно затягивать. Это необходимо сделать в конце сборки.

Шаг 1

Установите четыре ножки (57) на задней основной раме (2).

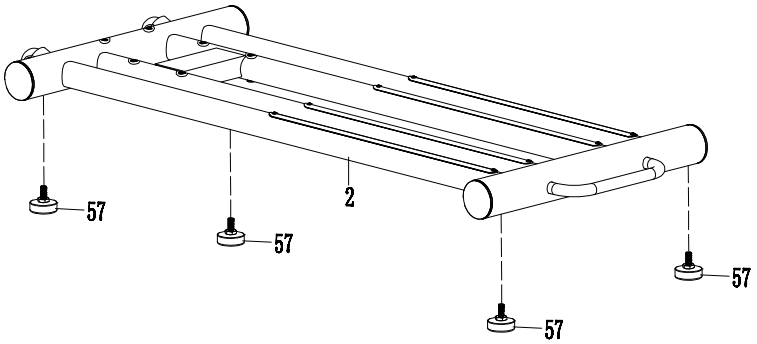

Шаг 2

A: Снимите четыре болта M10x20 (47), четыре пружинные шайбы Ø10 (48) и четыре шайбы Ø10 (49) с основной рамы (2). Прикрепите основную раму (1) к нижней основной раме (2) четырьмя болтами M10x20 (47), четырьмя пружинными шайбами Ø10 (48) и четырьмя шайбами Ø10 (49), которые были сняты ранее.
B: Снимите три болта M8X20 (45), три шайбы Ø8Spring (11) и три шайбы Ø8x Ø16x2.0 (27) с задней основной рамы (2). Прикрепите основную раму (1) к (2) задней основной раме тремя болтами M8X20 (45), тремя пружинными шайбами Ø8 (11) и тремя шайбами Ø8 x Ø16x2.0 (27), которые были сняты ранее.

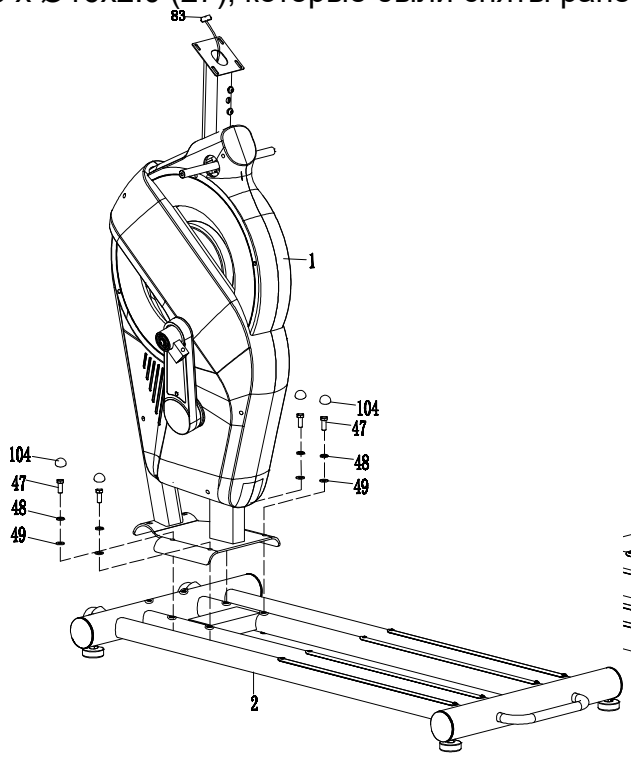

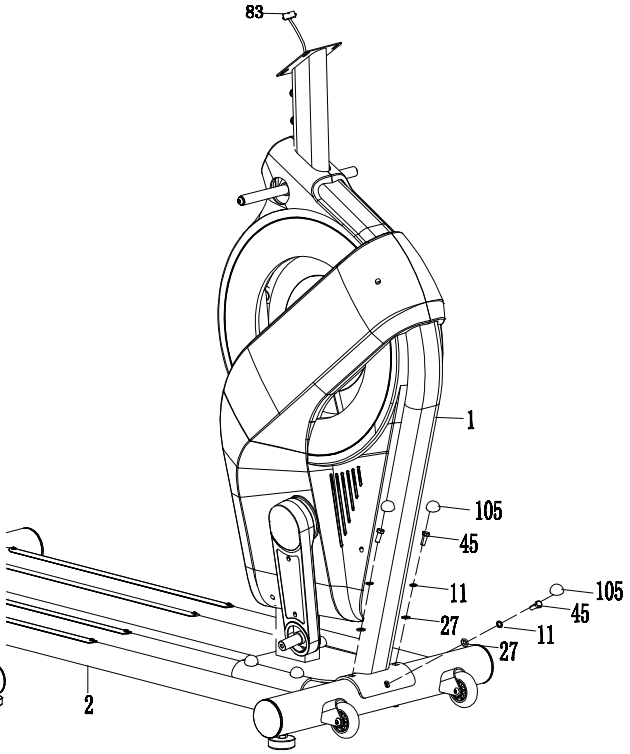

Шаг 3

A: Удалите два болта M8x20 (10) с неподвижной трубки (102). Снимите фиксированную трубку (102) с основной рамы (1). Обратите внимание, что эта фиксированная трубка (102) используется для закрепления рамки для предотвращения повреждений.

B: Снимите один болт M8x20 (10), одну пружинную шайбу Ø8 (11) и одну большую шайбу Ø8xØ25x2.0 (12) от левых горизонтальных осей главной рамы (1). Прикрепите левый руль (5) к левой горизонтальной оси основной рамы (1) одним болтом M8x20 (10), одной пружинной шайбой Ø8 (11), одной большой шайбой Ø8xØ25x2.0 (12), которые были сняты ранее. Повторите шаг выше, чтобы прикрепить правый руль (5) к правой горизонтальной оси основной рамы (1). Снимите один болт M8x55 (44), одну шайбу Ø11.8x Ø 8x5 (101), одну шайбу Ø8x Ø16x2.0 (27) и одну гайку M8 (15) с опоры шатуна (42).

Прикрепите левую опору педали (8) к левому рулю (61) одним болтом M8x55 (44), одной шайбой Ø11.8x Ø 8x5 (101), одной шайбой Ø8x Ø16x2.0 (27) и одной гайкой M8 (15), которые были сняты ранее.

Повторите шаг выше, чтобы прикрепить правую опору педали (8) к правому рулю (61).

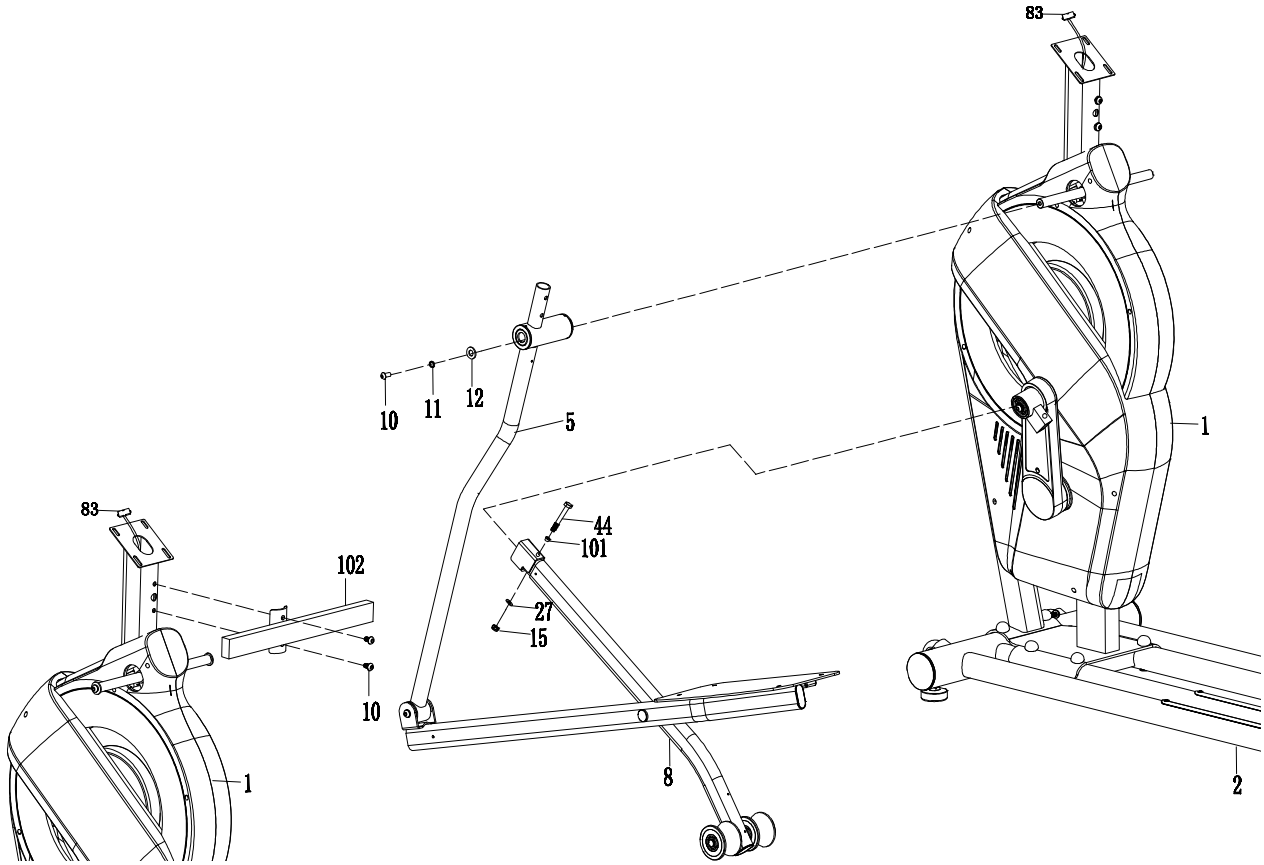

Шаг 4

Прикрепите левую педаль (32) к левой опоре педали (6) с помощью четырех болтов M6x15 (33), четырех шайб Ø6x Ø12x1.0 (34).
Прикрепите правую педаль (99) к правой опоре педали (7) с помощью четырех болтов M6x15 (33), четырех шайб Ø6x Ø12x1.0 (34).

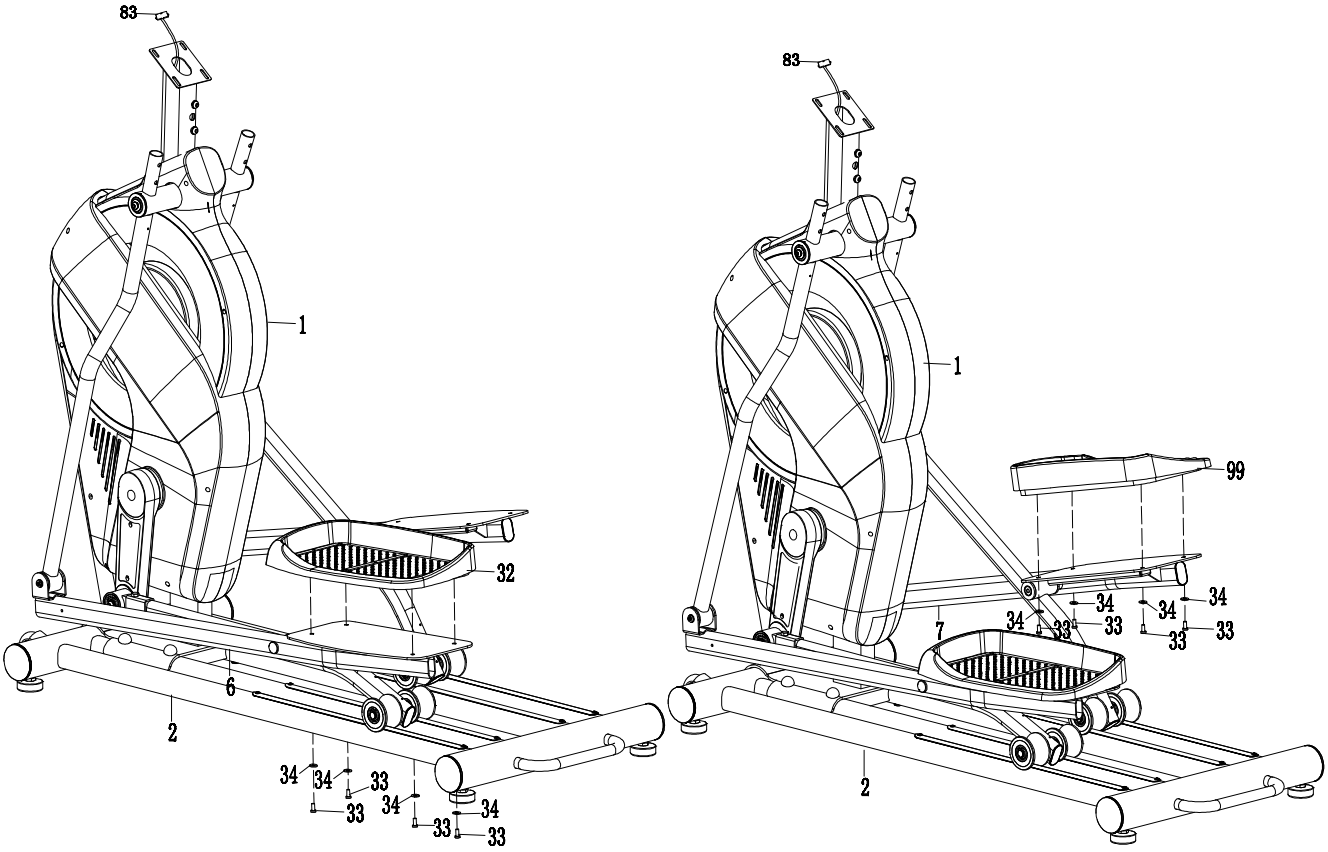

Шаг 5

Прикрепите левый верхний руль (3) к основной раме (1) двумя болтами M8x40 (16), двумя гайками M8 (15).
Прикрепите правый верхний руль (4) к основной раме (1) двумя болтами M8x40 (16), двумя гайками M8 (15).

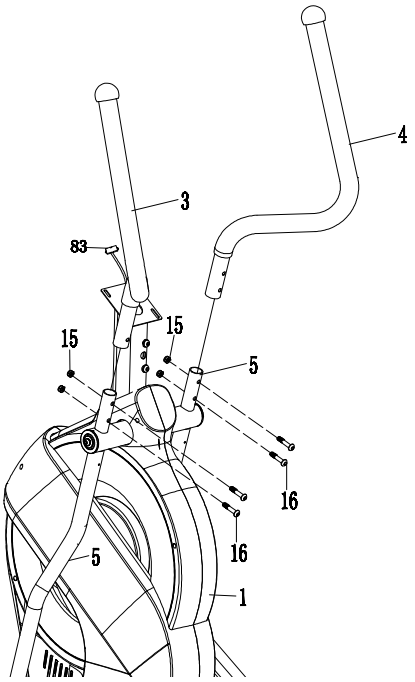

Шаг 6

Вставьте провода датчика пульса (52) с переднего руля (9) в отверстие на стойке консоли основной рамы (1), а затем вытащите их из верхнего конца стойки консоли основной рамы (1).
Прикрепите передний руль (9) к основной раме (1) одним болтом M8x20 (10) и одной шайбой Ø8 (59).

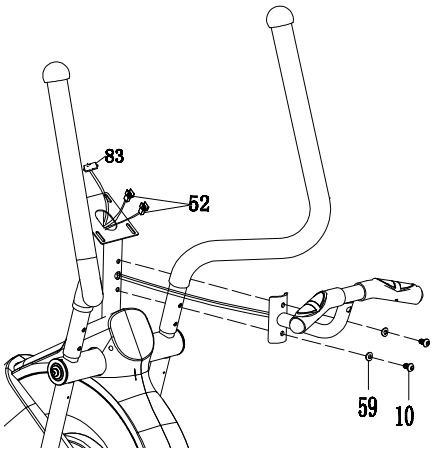

Шаг 7

Снимите четыре болта M5x10 (58) с задней панели консоли (53). Подключите провод стойки консоли (83) и провода датчика пульса (52) к проводам, которые поступают от консоли (53), а затем подключите консоль (53) к верхнему концу стойки консоли основной рамы (1) с помощью четырех Болтов M5x10 (58), которые были сняты ранее.

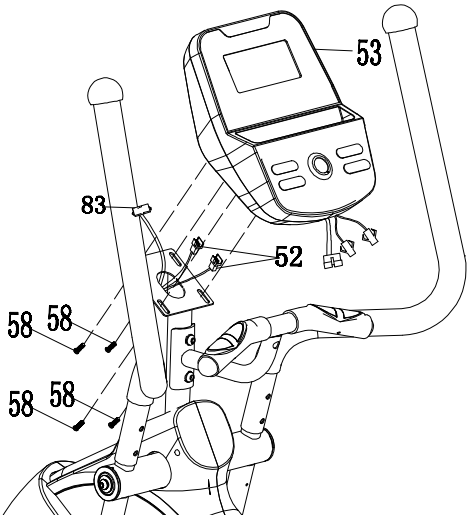

Шаг 8

Прикрепите крышку ролика (35) к опоре шатуна (8) с помощью четырех самонарезающих винтов ST4.2x20 (17).

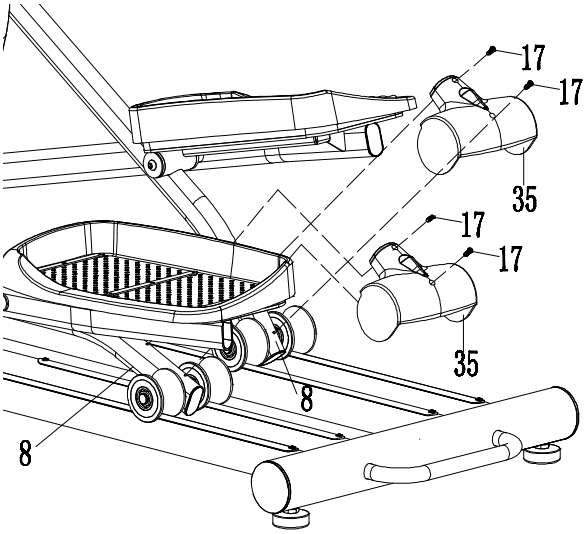

Шаг 9

Прикрепите крышку левого руля A и B (19, 20) к левому рулю (3) двумя самонарезающими винтами ST2.9x16 (18) и двумя самонарезающими винтами ST4.2x20 (17). Прикрепите крышку правого руля A и B (21, 22) к правому рулю (4) с помощью двух самонарезающих винтов ST2.9x16 (18) и двух самонарезающих винтов ST4.2x20 (17). Прикрепите крышку левой опоры педали A и B (26, 31) к левому рулю (6) с помощью двух самонарезающих винтов ST4.2x20 (25). Прикрепите крышку правой опоры педали A и B (54, 55) к правому рулю (7) с помощью двух самонарезающих винтов ST4.2x20 (25). Прикрепите две крышки опоры шатуна (100) к опоре шатуна (8) двумя винтами ST4.2x20 (17).

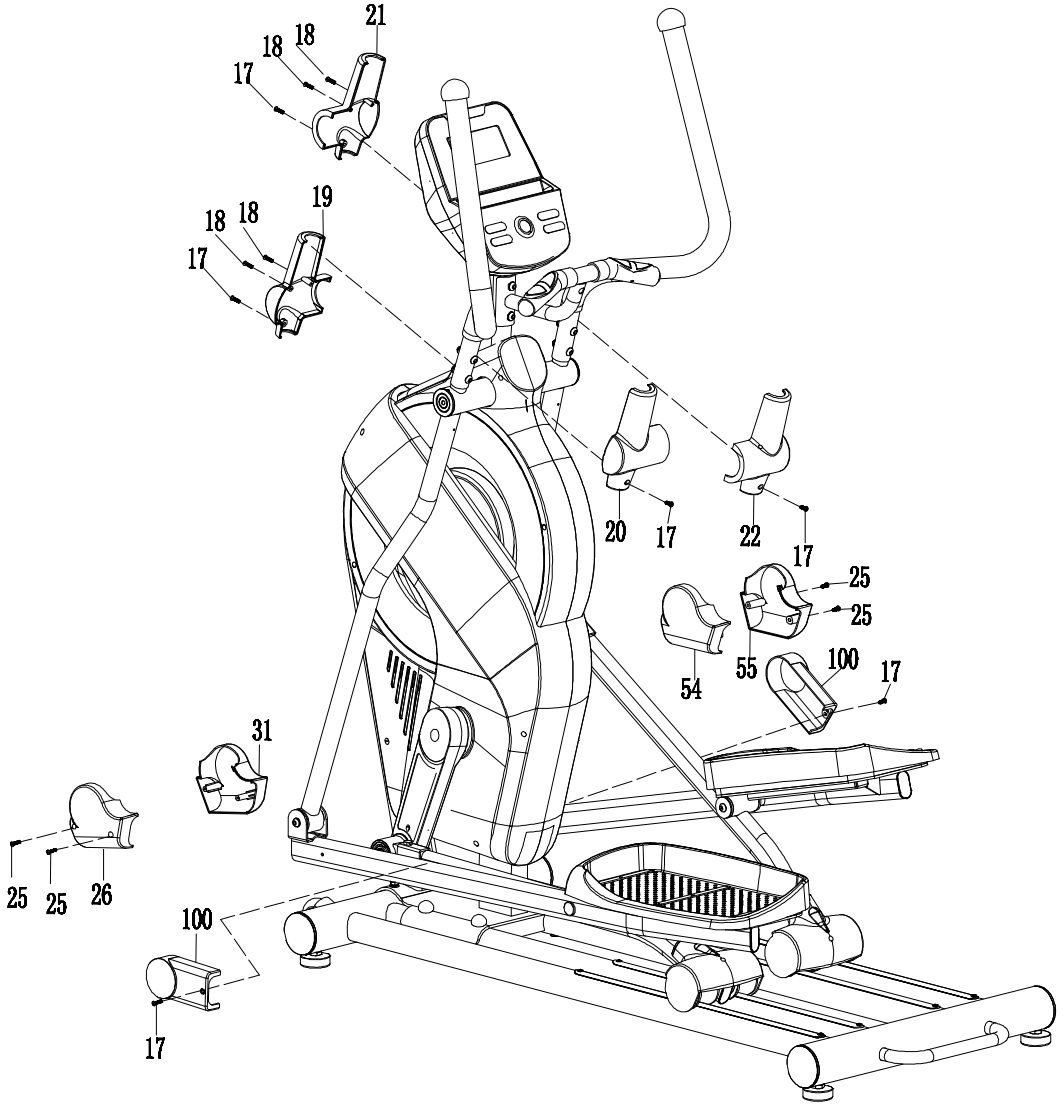

Шаг 10

Подключите один конец адаптера переменного тока (89) к гнезду питания проводника электропитания (87) на задней панели левого кожуха. Перед подключением внимательно проверьте характеристики адаптера. Подключите другой конец адаптера переменного тока (89) к электрической розетке.

Примечание! Пожалуйста, покройте алюминиевые накладки направляющих консистентной смазкой.

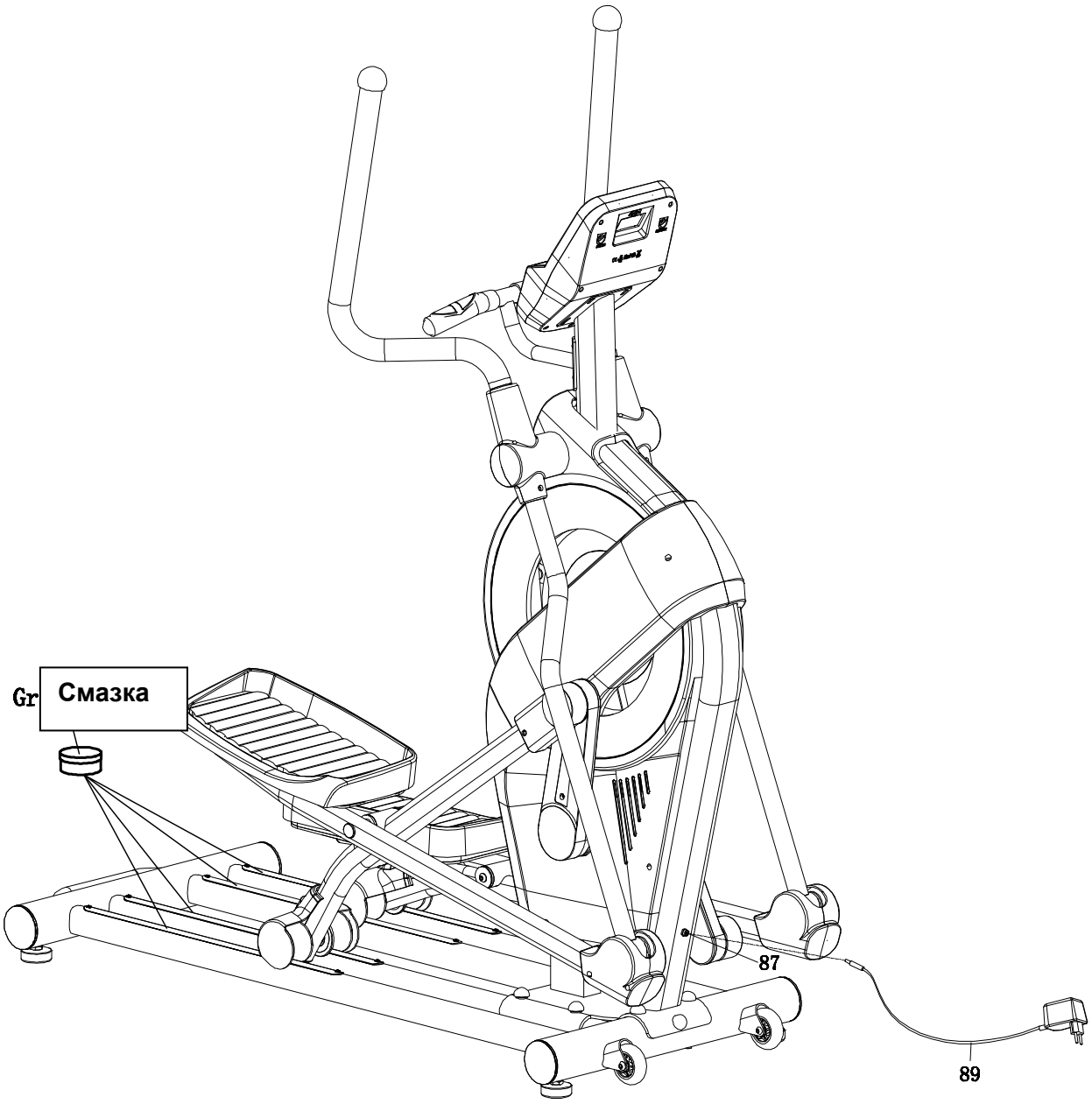

СБОРКА ЗАВЕРШЕНА

ОПЕРАЦИИ С КОНСОЛЬЮ

ФУНКЦИОНАЛЬНЫЕ КНОПКИ

START/STOP (ST/SP): Старт программы, установка паузы и сброс параметров, если удержать клавишу свыше 3 секунд.

DOWN: Уменьшение параметра: TIME, DISTANCE и др. Уменьшение нагрузки во время тренировки.

UP: Увеличение параметра: TIME, DISTANCE и др. Увеличение нагрузки во время тренировки

MODE (ENTER): Подтверждение введенного значения, а также для переключения параметра с RPM на SPEED, ODO на DIST, WATT на Calories во время тренировки.

RECOVERY: Переход в режим восстановления. Результатом работы программы будет значение от F1 – очень хорошо, до F6 – очень плохо.

RESET: В режиме STOP возврат на начальную страницу. Если удерживать более 3 секунд, произойдет перезагрузка консоли.

BODY FAT: Запуск режима жироанализатора.

ПРОГРАММЫ

Ручной режим (P1)

С помощью кнопки UP или DOWN выберите P1 (Ручной режим), нажмите клавишу Mode для подтверждения. 1-й параметр «Время» будет мигать на дисплее, значение можно отрегулировать с помощью UP или DOWN. Нажмите Mode, чтобы сохранить значение и перейти к следующему параметру, который нужно отрегулировать. Установите остальные параметры, нажмите START / STOP, чтобы начать тренировку.

Примечание. Если один из установленных параметров тренировки станет равным нулю, прозвучит сигнал консоли, тренировки будет остановлена. Нажмите START, чтобы продолжить тренировку по незавершенным параметрам тренировки.

Предустановленные программы (P2-P7)

6 профилей предустановленных программ.

Выберите одну из предустановленных программ, используя UP или DOWN, нажмите клавишу Mode для подтверждения. 1-й параметр «Время» будет мигать, поэтому значение можно настроить с помощью UP или DOWN. Нажмите Mode, чтобы сохранить значение и перейти к следующему параметру, который нужно отрегулировать. Нажмите START / STOP, чтобы начать тренировку.

Жироанализатор (BODY FAT) (P8)

Нажмите «BODY FAT» на консоли.

Установите необходимые параметры:

- Пол (Sex), будет мигать «Мужской» (Male), можно изменить кнопкой UP или DOWN, нажмите Mode, чтобы сохранить и перейти к следующим данным.
- Рост (Height), по умолчанию «175», можно изменить кнопкой UP или DOWN, нажмите Mode, чтобы сохранить и перейти к следующим данным.
- Вес, по умолчанию «75», можно изменить кнопкой UP или DOWN, нажмите Mode, чтобы сохранить и перейти к следующим данным.
- Возраст (Age), по умолчанию «30», можно изменить кнопкой UP или DOWN, нажмите Mode, чтобы сохранить и перейти к следующим данным. Нажмите START / STOP, чтобы начать тренировку.
  Ладони должны быть расположены на поручнях с пульсомерами.

Через 15 секунд на дисплее отобразится Body Fat%, BMR, BMI & BODY TYPE.

Существует 9 типов тела, по содержанию % жира в организме (FAT%).

- Тип 1 составляет от 5% до 9%.
- Тип 2 составляет от 10% до 14%.
- Тип 3 составляет от 15% до 19%.
- Тип 4 составляет от 20% до 24%.
- Тип 5 составляет от 25% до 29%.
- Тип 6 составляет от 30% до 34%.
- Тип 7 составляет от 35% до 39%.
- Тип 8 составляет от 40% до 44%.
- Тип 9 составляет от 45% до 50%.

BMR: базальное соотношение метаболизма. BMI: индекс массы тела.

Нажмите START / STOP, чтобы вернуть основной дисплей.

Программа целевого сердечного ритма (TARGET H.R.) (P9)

Выберите «TARGET H.R.» с помощью UP или DOWN, затем нажмите Mode. 1-й параметр «Время» будет мигать, значение можно отрегулировать с помощью UP или DOWN. Нажмите Mode, чтобы сохранить значение и перейти к следующему параметру, который нужно отрегулировать. Примечание. Если импульс находится выше или ниже (± 5) установленного значения TARGET H.R, компьютер автоматически настроит нагрузку. Пульс будет проверяться каждые 10 секунд, после чего сопротивление будет увеличиваться или уменьшаться.

Пульсозависимые программы (P10-P12)

3 пульсозависимые программы:

P10-60% TARGET H.R = 60% (220-AGE);

P11- 75% TARGET H.R = 75% (220-AGE);

P12- 85% TARGET H.R = 85% (220-AGE).

Выберите одну из программ (P10-P12) с помощью UP или DOWN, затем нажмите Mode для подтверждения. На дисплее будет мигать «Время», значение можно отрегулировать с помощью UP или DOWN. Нажмите Mode, чтобы сохранить значение и перейти к следующему параметру, который нужно отрегулировать. Нажмите START / STOP для начала тренировки.

Примечание. Если импульс находится выше или ниже (± 5) установленного значения TARGET H.R, компьютер автоматически настроит нагрузку. Пульс будет проверяться каждые 10 секунд, после чего сопротивление будет увеличиваться или уменьшаться.

Программа пользователя (P13)

Пользовательская программа позволяет пользователю установить свою собственную тренировку.

Выберите P13 кнопкой UP или DOWN, нажмите клавишу Mode. 1-й параметр «Время» будет мигать, поэтому значение можно отрегулировать с помощью UP или DOWN. Нажмите Mode, чтобы сохранить значение и перейти к следующему параметру. Всего 10 уровней. Нажмите START / STOP, чтобы начать тренировку.

Производитель: Лонгфит (Сямынь) Спортс Текнолоджи Кампани, лтд.

Юридический адрес: 5 этаж, Офис 300-301, Симин Парк, индустриальная зона Тунань, Сямынь, Китай.

Импортер в России (эксклюзивный дистрибьютор): ООО «Этерна»

Юридический адрес: 111123 г. Москва, шоссе Энтузиастов, дом 56 строение 25, этаж 3, офис 367.

Знак соответствия: EAC

Дата производства указана на упаковке.

ТРЕНАЖЕР ПРЕДНАЗНАЧЕН ДЛЯ ДОМАШНЕГО ИСПОЛЬЗОВАНИЯ.

Условия гарантии и сервисного обслуживания указаны в Гарантийном талоне. Убедитесь, что Вы ознакомились с содержанием Гарантийного талона. Не выбрасывайте гарантийный талон.