Инструкция

Эллиптический тренажер Carbon Fitness F808

Полезные ссылки:

Эллиптический тренажер Carbon Fitness F808 - смотреть на сайте

Эллиптический тренажер Carbon Fitness F808 - читать отзывы

CARBON FITNESS F808 Эллиптический тренажер

Цена: 31 890 руб.

Склад: Москва - Ожидается, 23.02.2021

CARBON FITNESS F808 – это эллиптический тренажер для домашнего использования. Магнитная система нагружения по технологии optiSTEP™ обеспечивает биомеханически правильное педалирование и корректное распределение нагрузки по всей траектории движения. Нагрузка регулируется механическим путем в 8 положениях. Качество кручения также обеспечивается мощным сбалансированным маховиком с инерционным весом 13,2 кг. и трехкомпонетным дисковым педальным узлом. Расположенный спереди маховик позволяет значительно лучше настроить общую траекторию движения, уменьшить расстояние между педалями и добиться увеличения длины шага. Длина шага для CARBON FITNESS F808 составляет 42 см., а расстояние между педалями (так называемый "малый Q-Фактор S.Q.F.™") - 19 см. Оборудование способно выдерживать вес пользователя до 120 кг.

Другие параметры CARBON FITNESS F808 также несут массу полезного. Тренировочный компьютер представлен черно-белым LCD-дисплеем. На экран выводятся все основные параметры тренировки - время, дистанция, скорость, калории, одометр и пульс. Рифленые антискользящие педали увеличенного размера обеспечивают надежное сцепление. Благодаря компенсаторам неровностей пола можно легко выровнять положение эллиптического тренажера на неровной поверхности. Переместить F808 также не составляет большого труда - для этого предусмотрены транспортировочные ролики. Небольшой, но важной опцией является подставка под планшет или смартфон - это отличный способ справиться с однообразием тренировочного процесса.

Назначение	домашнее
Рама	с однослойной покраской
Система нагружения	магнитная optiSTEP™
Кол-во уровней нагрузки	8
Маховик	инерционный вес 13.2 кг. (собственный вес 6.0 кг.)
Педальный узел	трехкомпонентный дисковый с реверсивным ходом
Педали	антискользящие, увеличенного размера
Расстояние между педалями	19 см. (малый Q-Фактор S.Q.F.™)
Длина шага	420 мм.
Наклон	нет
Рукоятки	стандартные, с оплеткой из пенорезины
Измерение пульса	сенсорные датчики
Консоль	черно-белый LCD-дисплей
Показания консоли	время, дистанция, скорость, калории, одометр, пульс
Кол-во программ	программы отсутствуют
Статистика тренировок	нет
Мультимедиа	нет
Интеграция	нет
Интернет	нет
Язык(и) интерфейса	английский
Вентилятор	нет
Подставка под планшет	есть
Транспортировочные ролики	есть
Компенсаторы неровностей пола	есть
Складывание	нет
Размер в рабочем состоянии (Д*Ш*В)	149*64*174 см.
Размер в упаковке (Д*Ш*В)	97*38*66 см.
Вес нетто	46 кг.
Вес брутто	50 кг.
Макс. вес пользователя	120 кг.
Питание	не требует подключения к сети
Гарантия	1 год
Производитель	Neotren GmbH, Германия
Страна изготовления	КНР

Теги: Домашние эллиптические тренажеры, Эллиптические тренажеры Carbon

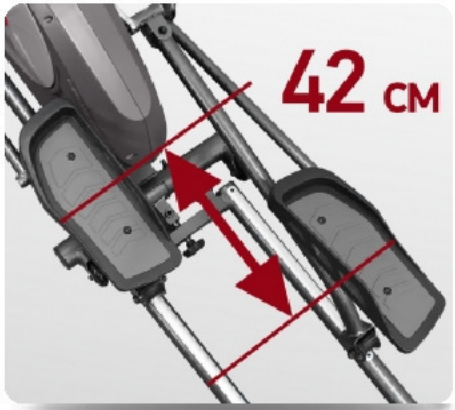

Длина шага 42 см.

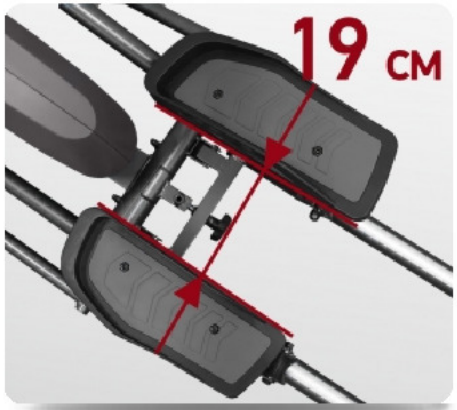

Расстояние между педалями (Q-Фактор S.Q.F.) 19 см.

Рифленые антискользящие педали увеличенного размера

8 уровней магнитного нагружения

Трехкомпонентный дисковый педальный узел

Алюминиевые направляющие

Бесшумные полиуретановые ролики

Транспортировочные ролики

Сенсорные датчики пульса

Подставка для гаджетов