Инструкция

Эллиптический тренажер Oxygen Fitness EX-54 HRC

Полезные ссылки:

Эллиптический тренажер Oxygen Fitness EX-54 HRC - смотреть на сайте

Эллиптический тренажер Oxygen Fitness EX-54 HRC - читать отзывы

OXYGEN FITNESS EX-54 HRC Эллиптический тренажер

Цена: 60 390 руб.

Склад: Москва - Ожидается, 13.04.2021

OXYGEN FITNESS™ EX-54 HRC относится к типу переднеприводных эллиптических тренажеров. Такая конструкция признана одной из самых перспективных разработок в биомеханике эллипсоидов. Расположенный спереди маховик позволяет значительно лучше настроить общую траекторию движения, уменьшить расстояние между педалями (Q-фактор) и проще добиться увеличения длины шага. В конечном счете, пользователь получает действительно эффективную и щадящую для суставов тренировку.

EX-54 HRC максимально приближен к эллиптическим тренажерам премиального уровня. В первую очередь это отражается в запатентованной приводной системе высшего класса magicFLOW™ FRONT PLUS, состоящей из утяжеленного сбалансированного маховика весом 12 кг и инерционной нагрузкой 26.5 кг, трехкомпонентного дискового педального узла с реверсивным ходом, многожильного кевларового ремня и преднатяжителя. А также трех внутренних высококачественных впрессованных подшипников.

OXYGEN FITNESS™ - это кардио оборудование высокого уровня качества. Металлический каркас EX-54 HRC спроектирован тайванским бюро Sportech E.L., разрабатывающим эллиптические рамные конструкции для ряда ведущих мировых брендов профессионального уровня. Длина шага составляет 480 мм - эта величина вплотную приближается к параметрам профессиональных эллипсоидов и гарантирует самую эффективную тренировку. Благодаря заимствованию различных запатентованных решений от тренажеров клубного уровня, OXYGEN FITNESS™ EX-54 HRC выдерживает пользователя весом до 150 кг.

Многофункциональный голубой LCD-дисплей представляет собой небольшой компьютер и имеет "на борту" массу полезного функционала. На экран компьютера выводятся различные параметры - профиль тренировки, время, дистанция, скорость, калории, обороты в минуту, одометр, возраст, пульс и Ватты. На выбор представлены 15 разноплановых встроенных программ, в которых используются различные виды тренировок, направленные на развитие скоростных качеств, выносливость, укрепление сердечно-сосудистой системы, сжигание жира и похудение. Для каждой из встроенных программ можно выставить цели в виде дистанции, времени и количества сжигаемых калорий - при достижении одного из этих показателей тренировка завершится. Помимо предустановленных программ, можно воспользоваться одной из 4-х пользовательских. Для тренировок с контролем пульса существуют 4 пульсозависимые программы. Для точного определения пульса и просто комфортной тренировки в компьютер встроен беспроводной приемник (нагрудный ремень-передатчик приобретается отдельно, рекомендован Polar T34). Есть здесь и ручной режим, где пользователь самостоятельно регулирует уровни нагрузки в процессе занятия. По завершении тренировки функция Recovery оценит способность сердечно-сосудистой системы к восстановлению. Жироанализатор (Body Fat) предоставит дополнительную информацию о состоянии организма.

Другие параметры OXYGEN FITNESS™ EX-54 HRC также несут массу полезного. Широкие антискользящие педали обеспечивают надежное сцепление на любых скоростях педалирования. Благодаря компенсаторам неровностей пола можно легко выровнять положение эллипса на неровной поверхности. Переместить тренажер также не составляет большого труда - для этого предусмотрены транспортировочные ролики. Небольшой, но важной опцией является подставка под планшет или смартфон - это отличный способ справиться с однообразием тренировочного процесса.

Во всех моделях OXYGEN FITNESS™ используются только самые высококачественные материалы. Электронные и электрические компоненты производятся на таких известных японских и тайваньских заводах, как Fuji Electric, AIT Japan, Edison-Opto и других. Металлический профиль проходит пескоструйную и 4-ех ступенчатую химическую очистку, затем окрашивается в два слоя с добавлением "металлика" красками американской компании DuPont и лакируется. Для производства пластика используются только чистые "свежие" пластмассы (акрилонитрил-бутадиен-стирен ABS, поливинилхлорид RAU-PVC 1202), в то время как подавляющее большинство других производителей применяют более дешевые переработанные пластмассы, вредные для здоровья из-за повышенного выделения таких веществ как фосген и различных диоксинов (группа канцерогенов). Качество, безопасность и соответствие самым жестким экологическим стандартам продукции OXYGEN FITNESS™ подтверждено следующими сертификатами: международный стандарт в области управления производством ISO 9001, европейский стандарт безопасности потребителей и окружающей среды CE, немецкий стандарт качества и безопасности GS TÜV, японский стандарт безопасности SG. Покупая оборудование OXYGEN FITNESS™, Вы не только получаете высококачественный продукт, но и проявляете заботу о собственном здоровье и окружающей среде.

Оригинальная идея – Neotren GmbH, Германия. Проектирование – конструкторское бюро Sportech E.L., Тайвань. Дизайн – дизайнерская студия Skrekkøgle, Норвегия.

Назначение	домашнее
Рама	высокопрочная с двухслойной покраской "металлик" и лакировкой
Система нагружения	электромагнитная magicFLOW™ FRONT PLUS
Кол-во уровней нагрузки	24
Маховик	инерционный вес 26.5 кг. (собственный вес 12.0 кг.)
Педальный узел	трехкомпонентный дисковый с реверсивным ходом
Педали	антискользящие
Расстояние между педалями	100 мм. (супермалый Q-Фактор E.S.Q.F.™)
Длина шага	480 мм.
Наклон	нет
Ролики	из высококачественного полиуретана
Рукоятки	эргономичные нерегулируемые
Измерение пульса	сенсорные датчики, высокоточный беспроводной приемник Polar™
Консоль	голубой многофункциональный LCD дисплей
Показания консоли	профиль программ, скорость, время, дистанция, об./мин., калории, пульс, Ватты, одометр, возраст, фитнес-тест (Recovery), жироанализатор (Body Fat)
Кол-во программ	54 (в т.ч. пульсозависимые)
Спецификации программ	ручной режим, 45 (15*3) тренировочных профилей с установкой целевых показателей, 4 пользовательских, 4 пульсозависимых программы
Статистика тренировок	нет
Мультимедиа	нет
Интеграция	нет
Интернет	нет
Язык(и) интерфейса	английский
Вентилятор	нет
Подставка под планшет	есть
Транспортировочные ролики	есть
Компенсаторы неровностей пола	есть
Складывание	нет
Размер в рабочем состоянии (Д*Ш*В)	195*70*185 см.
Размер в упаковке (Д*Ш*В)	150*44*78 см.
Вес нетто	74 кг.
Вес брутто	84 кг.
Макс. вес пользователя	150 кг.
Питание	сеть 220 Вольт
Энергосбережение	есть
Гарантия	2 года
Производитель	Neotren GmbH, Германия
Страна изготовления	КНР

Теги: Домашние эллиптические тренажеры, Эллиптические тренажеры Oxygen

Строгий элегантный дизайн от норвежской студии Strekkogle

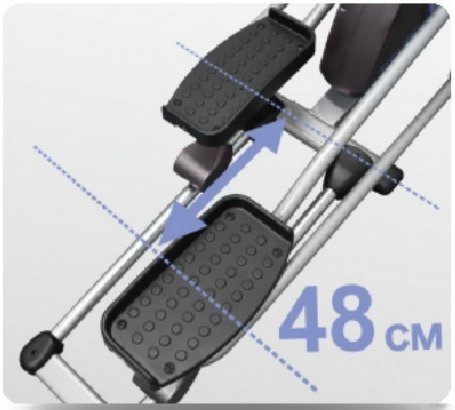

Длина шага 48 см

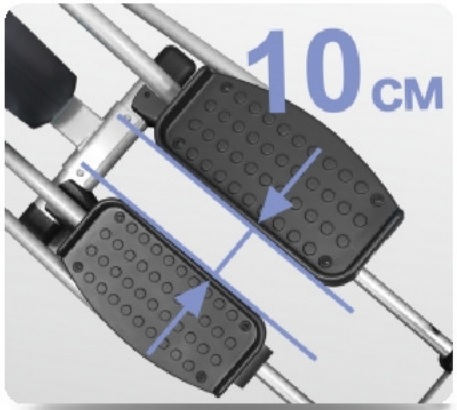

Расстояние между педалями 10 см

Антискользящие педали

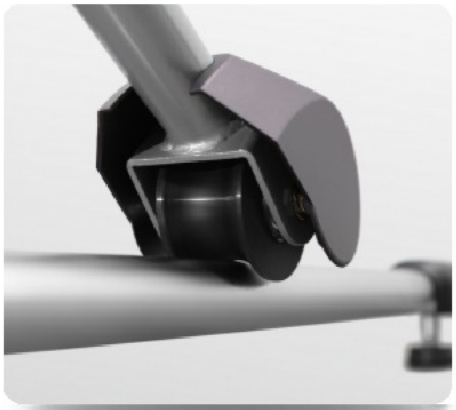

Полиуретановые ролики

Подставка для гаджетов

Сенсорные датчики пульса

Удобные рукоятки

Транспортировочные ролики

Компенсаторы неровностей пола

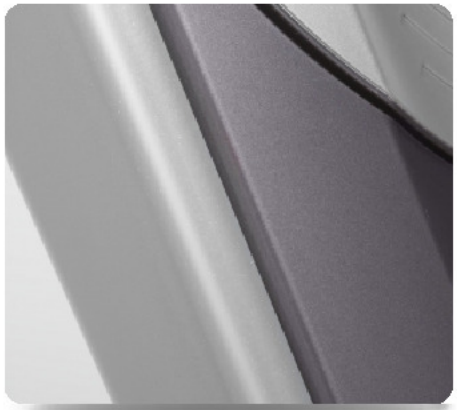

Пластик и металл окрашен красками американской DuPont

Только "свежие" непереработанные пластмассы

Пульсозависимые программы

Режим жироанализатора Body Fat для определения комплекции организма

Recovery (оценка восстановления пульса)

Обязательные сертификаты: европейский CE, немецкий GS TUV, японский SG