Инструкция

Эллиптический тренажер Svensson Industrial Force E750 LX

Полезные ссылки:

Эллиптический тренажер Svensson Industrial Force E750 LX - смотреть на сайте

Эллиптический тренажер Svensson Industrial Force E750 LX - читать отзывы

SVENSSON INDUSTRIAL FORCE E750 LX Эллиптический тренажер

Цена: 208 990 руб.

Склад: Москва - В наличии

Серия Force от Svensson Industrial, представленная моделями 750 и 750 LX* - премиальная профессиональная серия, рассчитанная на максимальные режимы коммерческой эксплуатации (heavy commercial). Произведенные на Тайване, тренажеры отличаются высоким качеством сборки, а также использованием самых надежных узлов и компонентов. Дизайн выполнен в традиционных для Svensson Industrial строгих и изящных формах. Высокий класс оборудования и его надежность подчеркивает черный матовый цвет с использованием хромированных и серебристых элементов.

К числу основных преимуществ FORCE E750 LX относится индукционная система нагружения (индукционный тормоз). На сегодняшний день это наиболее совершенная система нагрузки у вело- и эллиптических тренажеров. Торможение маховика происходит за счет магнитного поля, которое создается катушкой с поданным на неё электрическим током, расположенной в непосредственной близости от маховика. При увеличении силы тока в проводах катушки возрастает сила магнитного поля, и наоборот - при уменьшении силы тока поле ослабевает, за счет чего и происходит изменение нагрузки. Преимущества индукционного тормоза следующие. Во-первых, число взаимодействующих трущихся элементов сведено к минимуму, поэтому и общая надежность системы гораздо выше. Во-вторых, ход тренажера гораздо мягче и плавнее, уровень шума при этом ниже тренажеров с иной системой нагружения. В-третьих, индукционному тормозу (в связке с генератором) не нужно подключение к сети - а это экономия электричества и отстутствие лишних проводов.

Помимо надежной высокотехнологичной системы нагружения, FORCE E750 LX обладает рядом других важных преимуществ. Безусловно, важна рама - иначе тренажер просто не выдержит высокоинтенсивных нагрузок. FORCE E750 LX построен с использованием сварного профиля максимальной прочности (Ultra Heavy Gauge Steel). Именно поэтому нетто вес изделия составляет внушительные 116 кг, а максимальный вес рассчитан на пользователей до 200 кг. Педальный узел состоит из трехкомпонентного супернадежного кованого шатуна с использованием высококачественных подшипников шведской SKF, это существенно увеличивает общую надежность тренажера. С точки зрения биомеханики рама также превосходно справляется со своими задачами. Длина шага 54 см достаточна для комфортной эффективной тренировки. Расстояние между педалями (супермалый Q-Фактор E.S.Q.F.) составляет 8 см.

Тренировочный компьютер представлен дисплеем профессионального уровня. Основной экран использует светодиоды (LED), а 4 дополнительных буквенно-цифровых экрана работают на жидких кристаллах (LCD). На экран компьютера выводятся все основные данные - профиль тренировки, скорость, дистанция, количество оборотов в минуту, калории, ватты и пульс. При желании можно воспользоваться одной из 12 предустановленных программ, рассчитанных на снижение веса, тренировку выносливости, скоростных качеств, реабилитацию и т.д. На отдельную клавишу консоли выведены 3 режима высокоинтервальных тренировок. Ватт-программы также разделены и активируются разными клавишами. В первом случае нагрузка в ваттах (в диапазоне от 10 до 500 ватт) выставляется перед тренировкой и сохраняется неизменной до ее окончания. Во-втором - это 6 программных профилей с изменяемой нагрузкой на каждом тренировочном отрезке. Есть здесь и 4 классические пульсозависимые программы, они отвечают за тренировку тех пользователей, которым важно контролировать верхние пределы частоты сердечного ритма. Для точного определения пульса и просто комфортной тренировки в компьютер встроен высокоточный беспроводной телеметрический приемник (для считывания частоты сердечного ритма рекомендован нагрудный ремень-передатчик Polar T34).

К числу дополнительных преимуществ FORCE E750 LX относится возможность воспроизведения и вывода на динамики аудио файлов (через MP3-плеер, смартфон или планшет). Мобильное устройство можно расположить на подставке консоли и при необходимости зарядить (через USB-порт). Однофазный вентилятор будет приятным дополнением в жаркое время года.

*Отличие E750 LX от E750: генератор (тренажер не требует подключения к сети), LED консоль с расширенным программным функционалом, увеличенная нагрузка в ваттах, кованый супернадежный шатун, выделение красным отдельных элементов.

Назначение	профессиональное
Тип рамы	особопрочная Ultra Heavy Gauge Steel
Профиль рамы	антикоррозийная обработка, покраска в один слой
Тип пластика	АБС-пластик из исходного сырья
Регулировка угла наклона	нет
Система амортизации	нет
Система нагружения	электромагнитная (индукционный тормоз Induction Brake)
Кол-во уровней нагрузки	40 (10-500 ватт)
Маховик	30 кг (инерционный вес)
Тип сочленений	подшипники (SKF, Швеция)
Педальный узел	кованый дисковый шатун на подшипниках (SKF, Швеция)
Педали	антискользящие, увеличенного размера
Расстояние между педалями	8 см (супермалый Q-Фактор E.S.Q.F.™)
Длина шага	54 см
Измерение пульса	сенсорные датчики, беспроводной Polar™ совместимый приемник (рекомендован Polar™ T34)
Консоль	LED дисплей + 4-х оконный LCD дисплей
Показания консоли	профиль, время, дистанция, скорость, калории, обороты в мин., пульс, уровни, ватты, фитнес-тест (Recovery)
Общее количество программ	25
Тренировочные программы	12+3 (интервальные)
Пульсозависимые программы	4 (55%, 75%, 90% от целевого пульса, целевая)
Пользовательские программы	нет
Ватт-программы	6
Ручной режим	есть
Мультимедиа	воспроизведение аудио файлов с устройств iOS/Android, встроенные динамики
Разъемы	mini Jack 3.5 мм (аудио), USB (зарядка мобильных устройств)
Интеграционные технологии	нет
Интернет	нет
Язык(и) интерфейса	английский
Вентилятор	есть
Подставка под планшет	есть
Зарядка смартфона	есть
Транспортировочные ролики	есть
Компенсаторы неровностей пола	есть
Складывание	нет
Размер в сложенном виде (Д*Ш*В)	нет
Размер в рабочем состоянии (Д*Ш*В)	215*73*182 см
Упаковка	1 коробка (прочный прессованный картон и пенопластовые формы)
Габариты	226*61*84 см
Объем	1,1589 куб. м
Вес нетто	116 кг
Вес брутто	123 кг
Макс. вес пользователя	200 кг
Питание	не требует подключения к сети (встроенный генератор)
Энергосбережение	есть
Производитель	Jörgen Svensson, Швеция
Страна изготовления	Тайвань

Теги: Профессиональные эллиптические тренажеры, Эллиптические тренажеры Svensson Industrial

ДИСПЛЕЙ ПРОФЕССИОНАЛЬНОГО УРОВНЯ

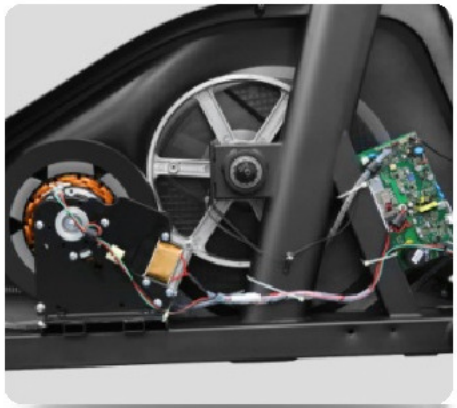

ИНДУКЦИОННАЯ СИСТЕМА НАГРУЖЕНИЯ

ДЛИНА ШАГА 54 СМ

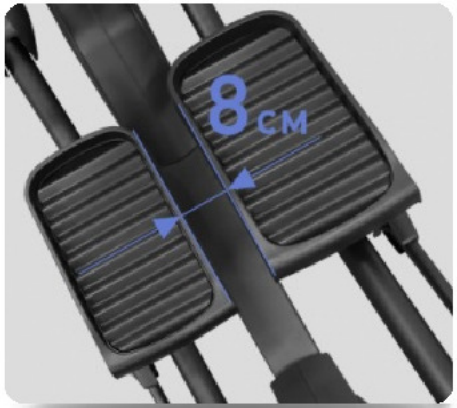

СУПЕРМАЛЫЙ Q-ФАКТОР E.S.Q.F.™ (8 СМ)

АНТИСКОЛЬЗЯЩИЕ ПЕДАЛИ УВЕЛИЧЕННОГО РАЗМЕРА

КОМПЕНСАТОРЫ НЕРОВНОСТЕЙ ПОЛА

ТРАНСПОРТИРОВОЧНЫЕ РОЛИКИ

ДЕРЖАТЕЛЬ ДЛЯ ЕМКОСТЕЙ

МУЛЬТИМЕДИЙНАЯ КОМПОНЕНТА

ПОДСТАВКА ПОД ПЛАНШЕТ ИЛИ СМАРТФОН

СЕНСОРНЫЕ ДАТЧИКИ ПУЛЬСА

ТЕЛЕМЕТРИЧЕСКИЙ ПРИЕМНИК