Инструкция

Гиперэкстензия DFC SJ1007

Полезные ссылки:

Гиперэкстензия DFC SJ1007 - смотреть на сайте

ГИПЕРЭКСТЕНЗИЯ

Артикул: SJ1007

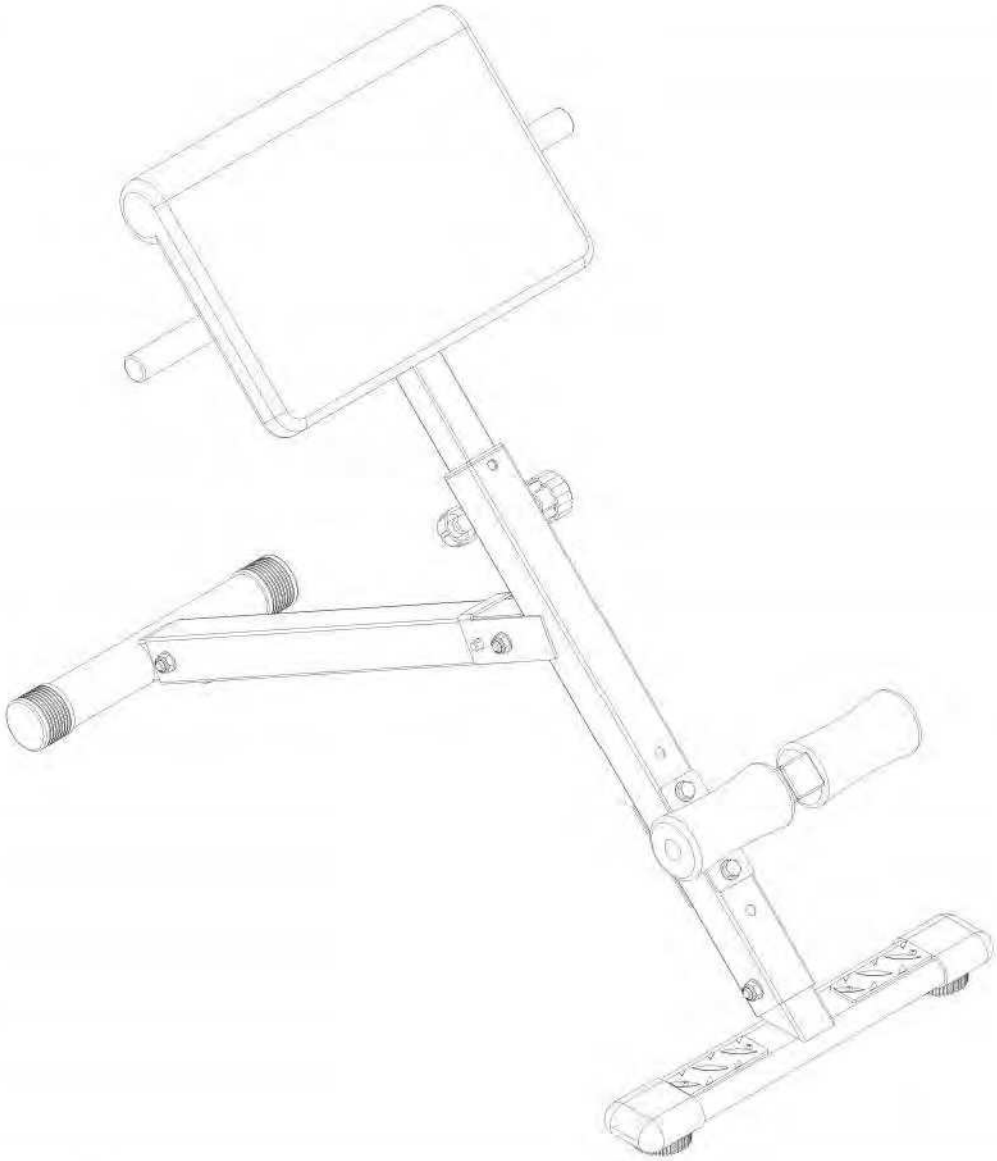

Инструкция по сборке

СБОРОЧНЫЙ ЧЕРТЁЖ

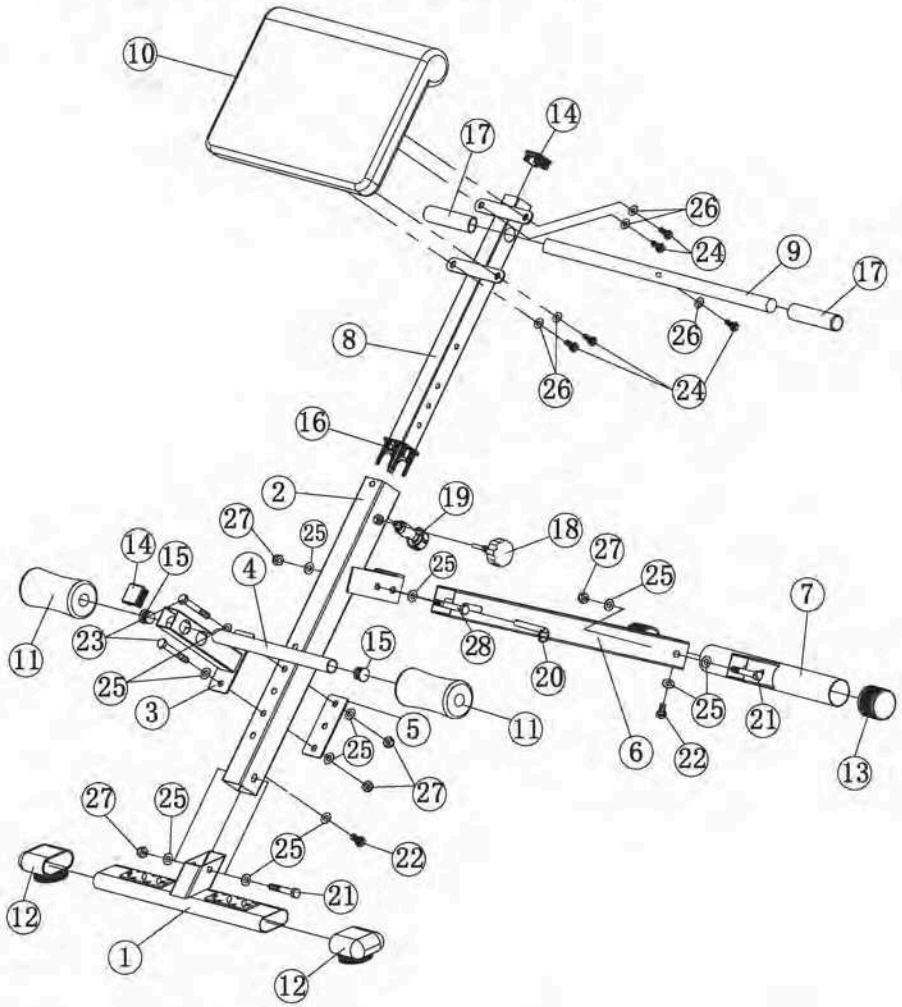

МАКСИМАЛЬНО ДОПУСТИМАЯ НАГРУЗКА - 120 КГ
ТЕМ ПОЛЬЗОВАТЕЛЯМ, ЧЕЙ ВЕС ПРЕВЫШАЕТ ДОПУСТИМЫЙ, ЗАНИМАТЬСЯ НА ТРЕНАЖЁРЕ ЗАПРЕЩЕНО

Спецификация

№	Наименование	Кол-во
1.	Передний стабилизатор	1
2.	Регулируемая стойка	1
3.	Опорная ножка	1
4.	Трубка	1
5.	Опорная пластина	1
6.	Задняя стойка	1
7.	Задний стабилизатор	1
8.	Регулируемая стойка	1
9.	Поручень	1
10.	Спинка	1
11.	Поролоновая накладка	2
12.	Заглушка 70*30	2
13.	Заглушка ∅ 50	2
14.	Заглушка 38*38	2
15.	Заглушка ∅ 50	2
16.	Заглушка 50*38	1
17.	Накладка на поручень	2
18.	Ручка	1
19.	Штифт	1
20.	Вытяжной стержень	1
21.	Болт M10*65	2
22.	Болт M10*20	2
23.	Болт M10*70	3
24.	Болт M8*20	5
25.	Шайба M10	12
26.	Шайба M8	5
27.	Гайка M10	5

Изображение деталей

Шаг 1.

Установите заглушки (12) с двух сторон переднего стабилизатора (1). Затем соедините передний стабилизатор (1) и регулируемую стойку (2). Закрепите полученную конструкцию с помощью болта M10*65 (21), шайбы M10 (25), гайки M10 (27).
Завершите данный этап сборки с помощью установки болта M10*25 (22) и шайбы M10 (25).

Шаг 2.

Соедините задний стабилизатор (7) и заднюю стойку (6), закрепите полученную конструкцию с помощью болта M10*65 (21), шайбы M10 (25) и гайки M10 (27).
В завершение установите болт M10*25 (22) и гайку M10 (25).
Затем соедините заднюю стойку (6) и переднюю регулируемую стойку (2), закрепите конструкцию с помощью болта M10*75 (28), шайбы M10 (25) и гайки M10 (27).
Завершите данный этап сборки, установив стержень (20) в регулируемую стойку (2) или заднюю стойку (6).

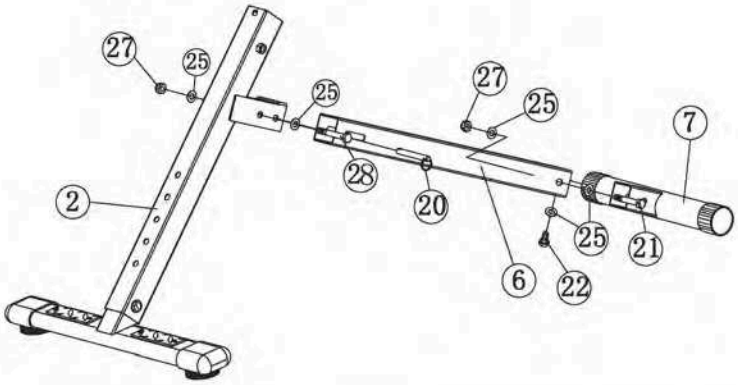

Шаг 3.

Прикрепите опорную ножку (3) к передней регулируемой стойке (2), закрепите конструкцию с помощью болта M10*70 (23), шайбы M10 (25), опорной пластины (5) и гайки M10 (27).

Соедините трубку (4) и опорную ножку (3), после чего установите поролоновые накладки (11) с двух сторон трубки (4).

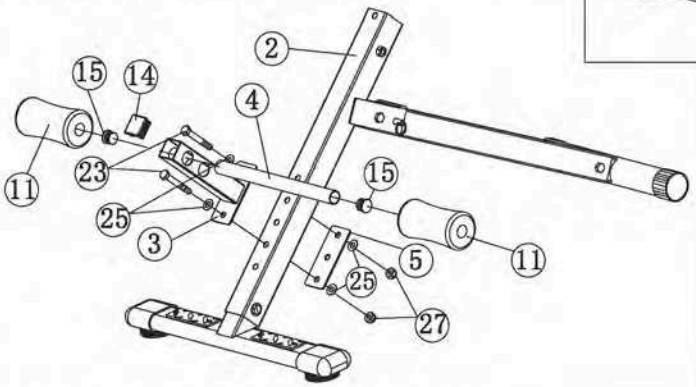

Шаг 4.

Соедините стойку (8) и переднюю регулируемую стойку (2). Отрегулируйте высоту стоек и зафиксируйте их положение с помощью ручки (18) и штифта (19).

Прикрепите поручень (9) к стойке (8) с помощью болта M8*20 (24) и шайбы M8 (26), затем установите накладки (17) с двух сторон поручня (9).

В завершение сборки установите спинку (10) на стойку (8) и закрепите её с помощью болта M8*20 (24) и шайбы M8 (26).

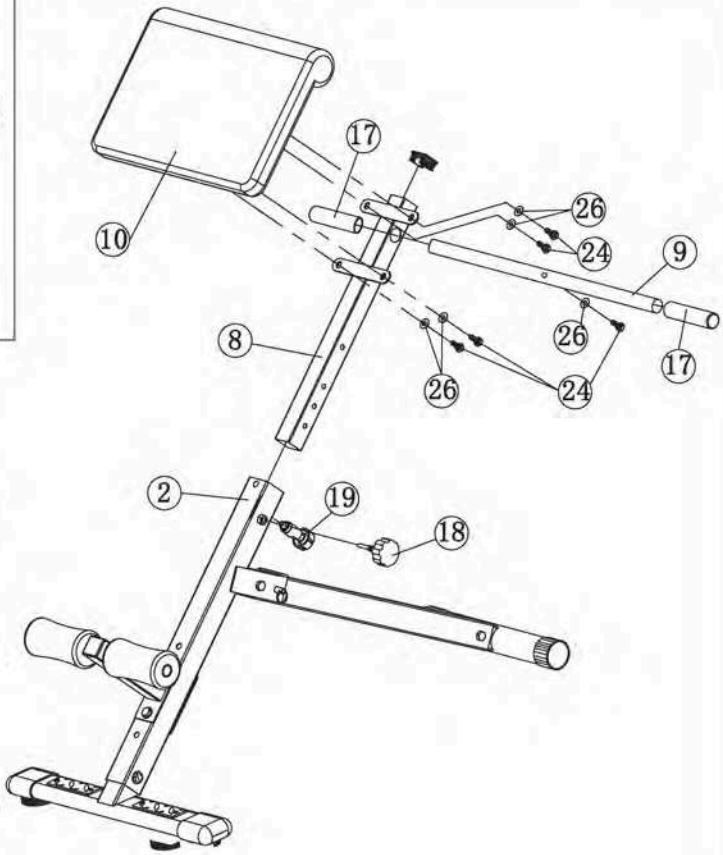

Шайба : (Φ10)

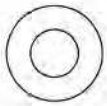

12x

Гайка : (M10)

5x

Шайба : (Φ8)

5x

Болт : (M10*75)

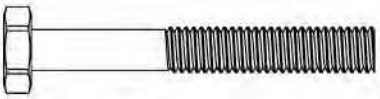

1x

Болт : (M10*70)

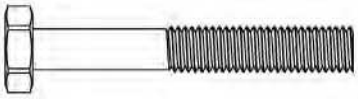

2x

Болт : (M10*65)

2x

Болт : (M10*20)

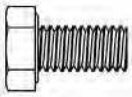

2x

Болт : (M8*20)

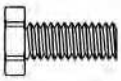

5x

Вытяжной стержень

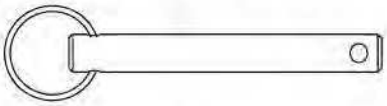

1x

Поролоновая накладка

2x

Гаечный ключ

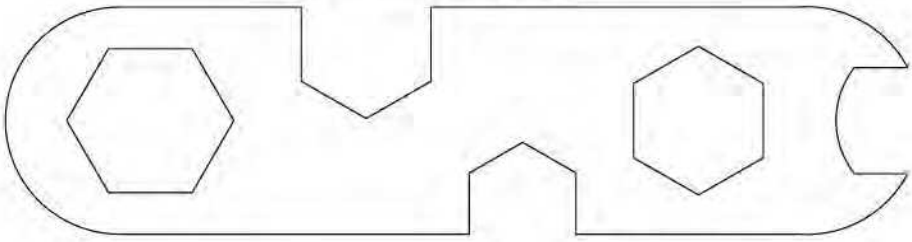

2x

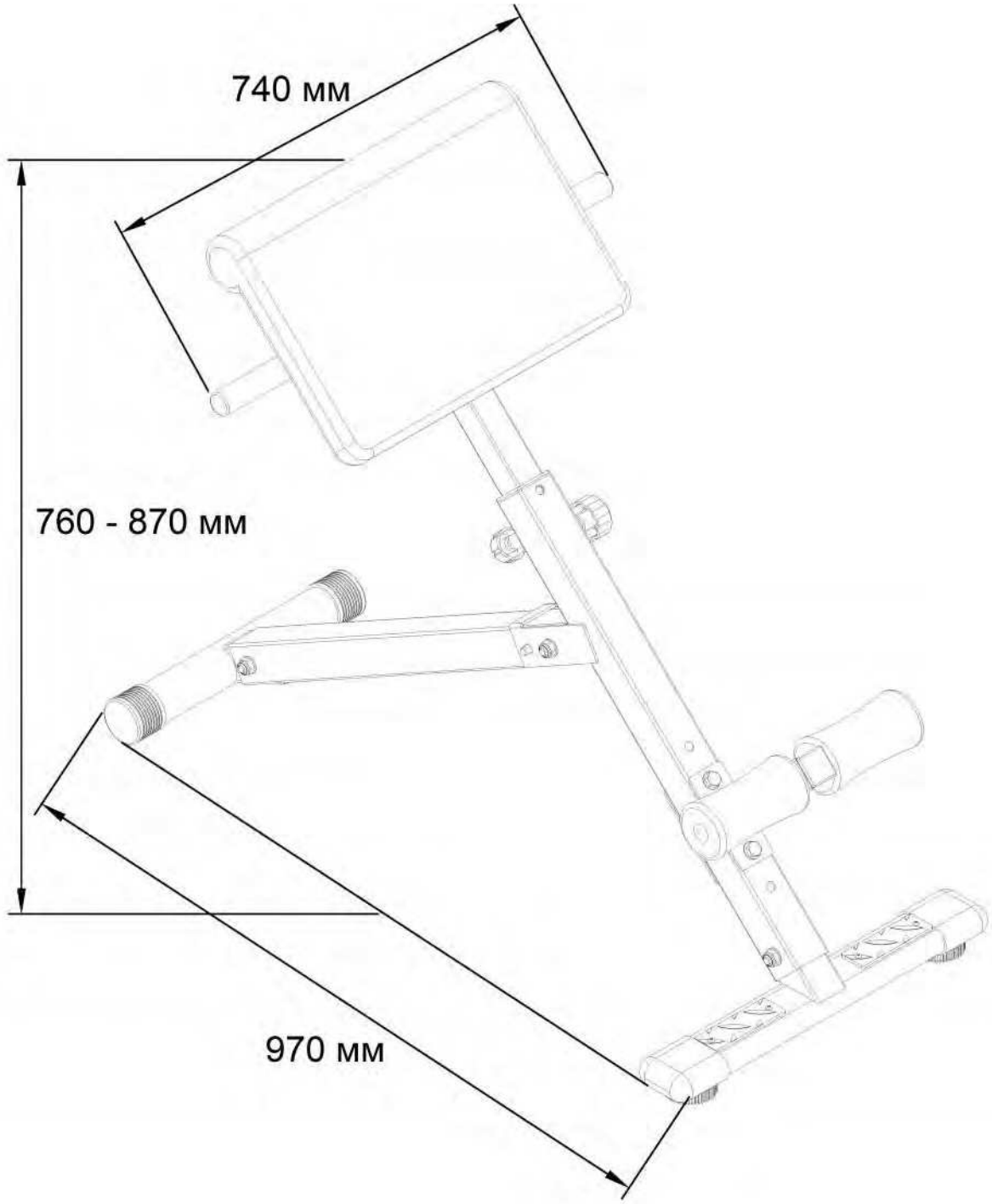

Максимально допустимая нагрузка - 120 кг

1

Болт M10*75 - 1 шт.
Гайка M10 - 1 шт.
Вытяжной стержень - 1 шт.
Шайба ⌀10 - 2 шт.

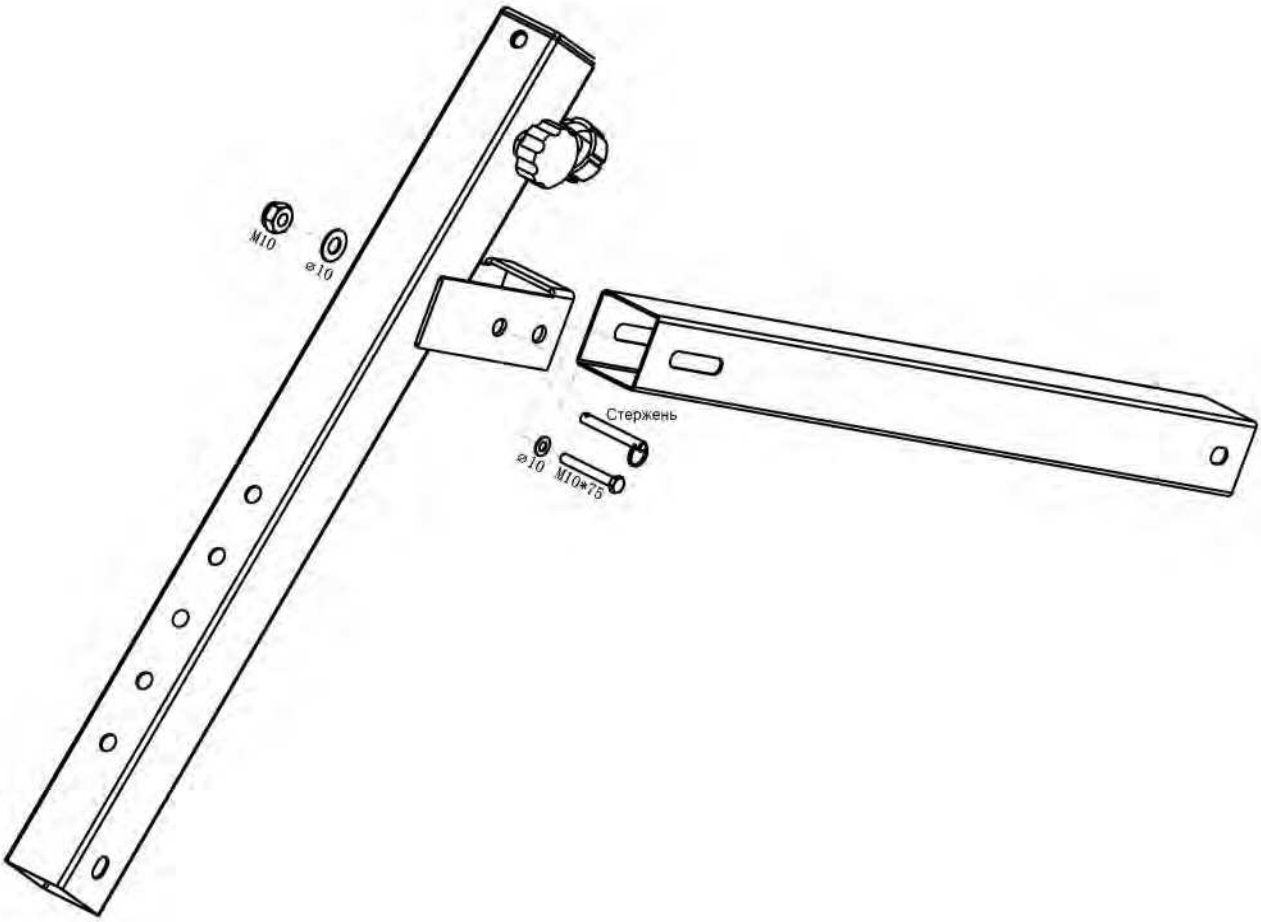
M10
⌀10
Стержень
⌀10
M10*75

2

Болт M10*65 - 2 шт.
Болт M10*20 - 2 шт.
Шайба ⌀10 - 6 шт.
Гайка M10 - 2 шт.

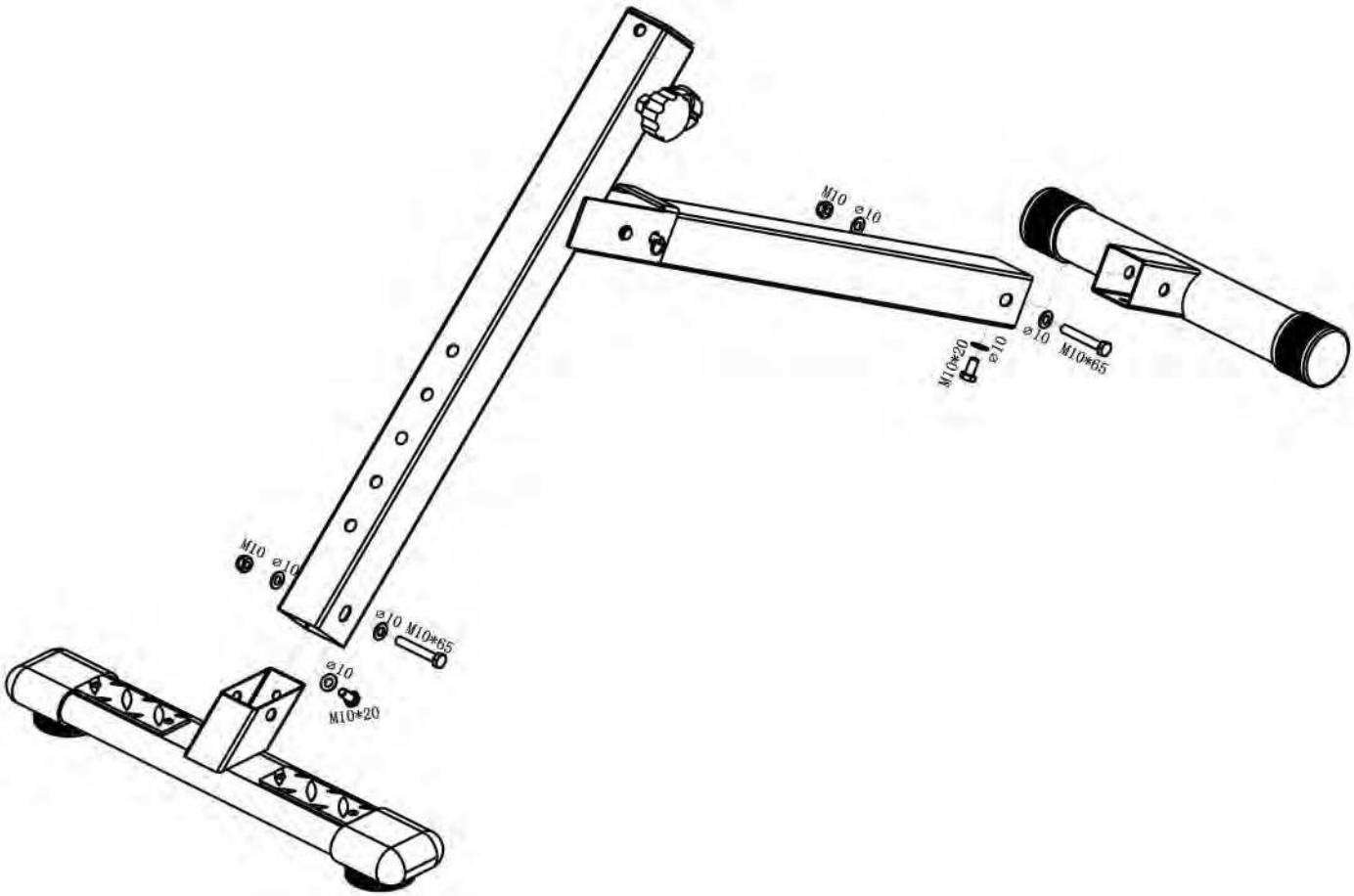
M10
⌀10
M10*20
⌀10
⌀10
M10*65
M10
⌀10
⌀10
M10*65
⌀10
M10*20

3

Болт M10*70 - 2 шт.

Поролоновая накладка - 2 шт.

Шайба ⌀10 - 4 шт.

Гайка M10 - 2 шт.

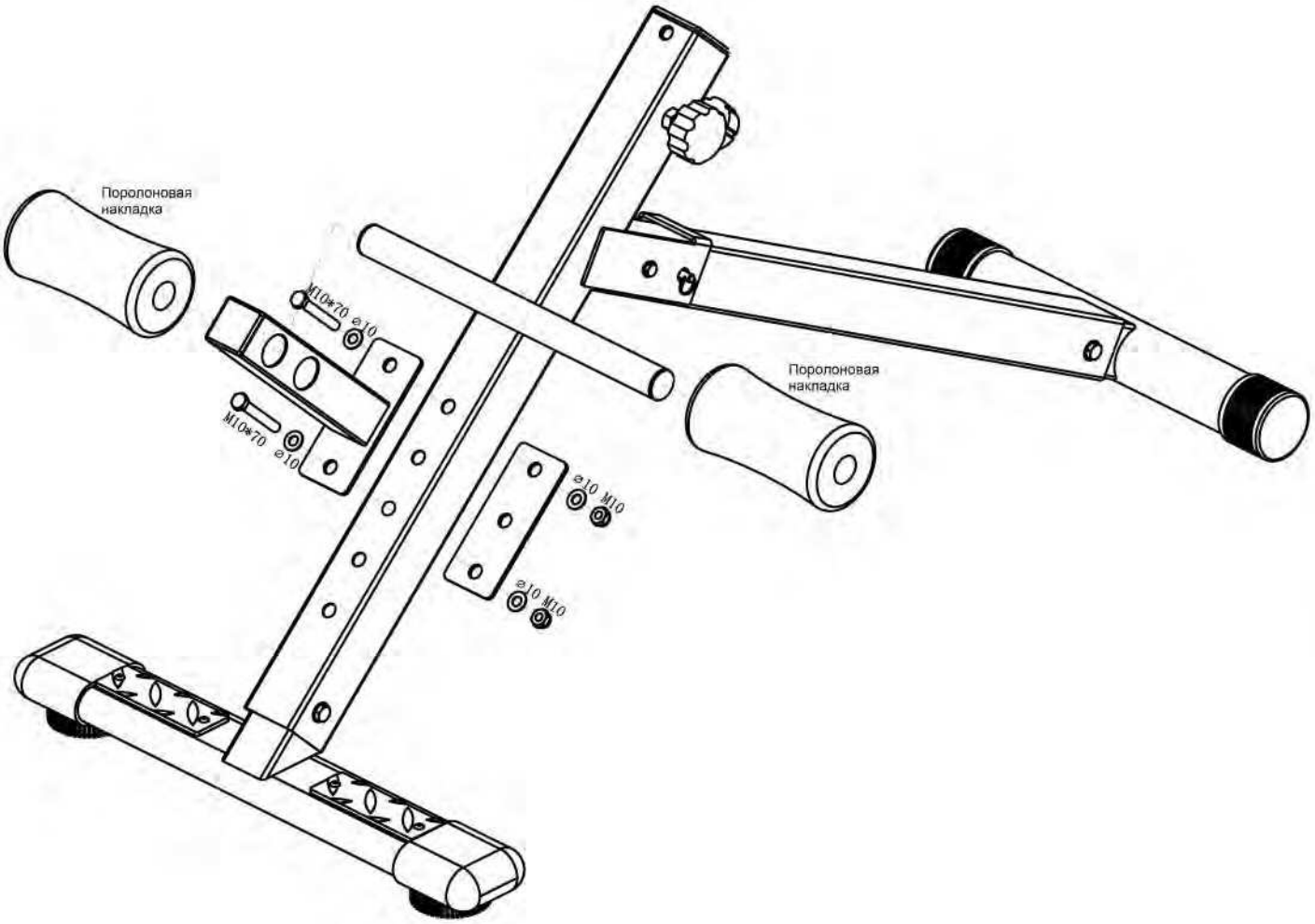

4

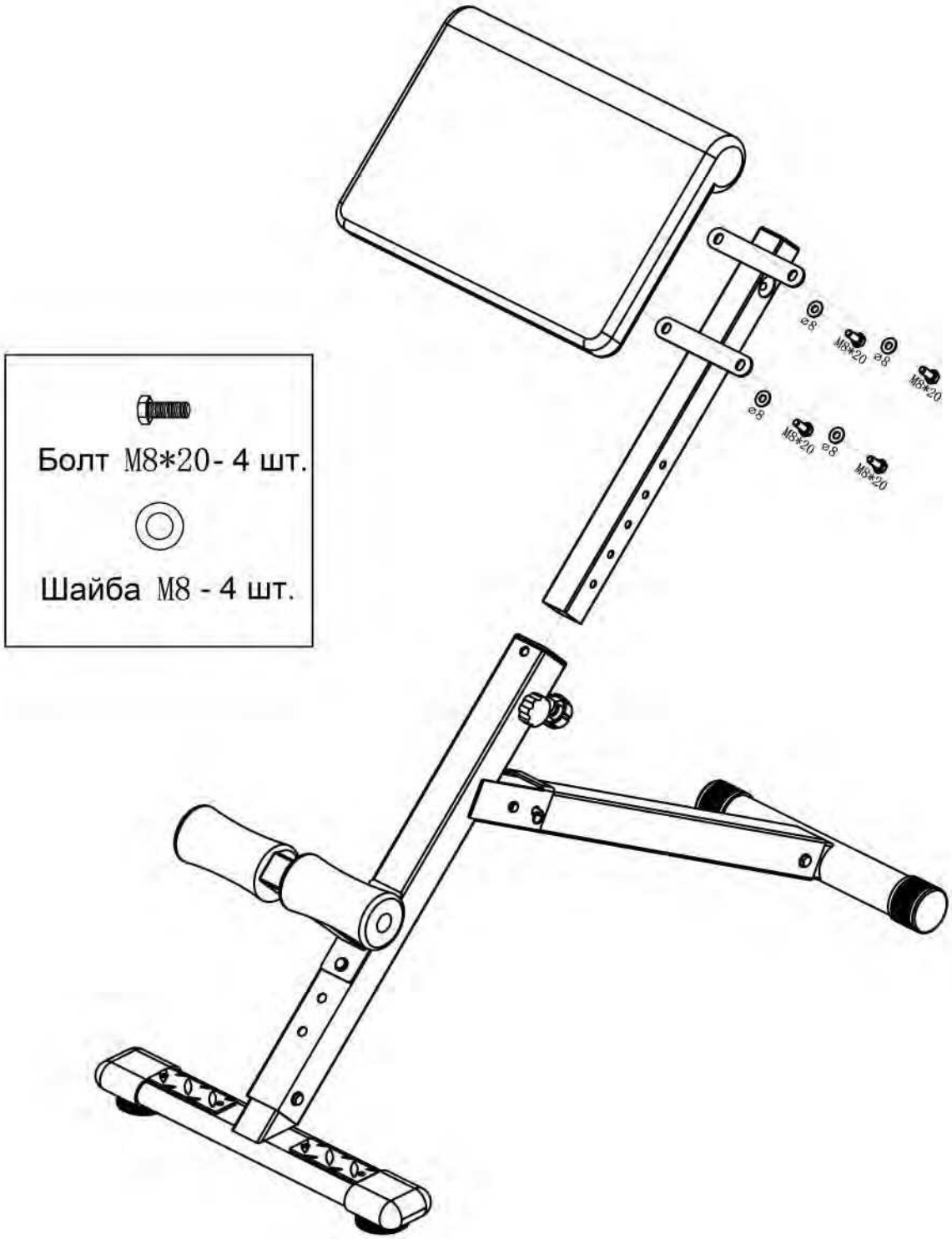

5

Болт M8*20 - 1 шт.
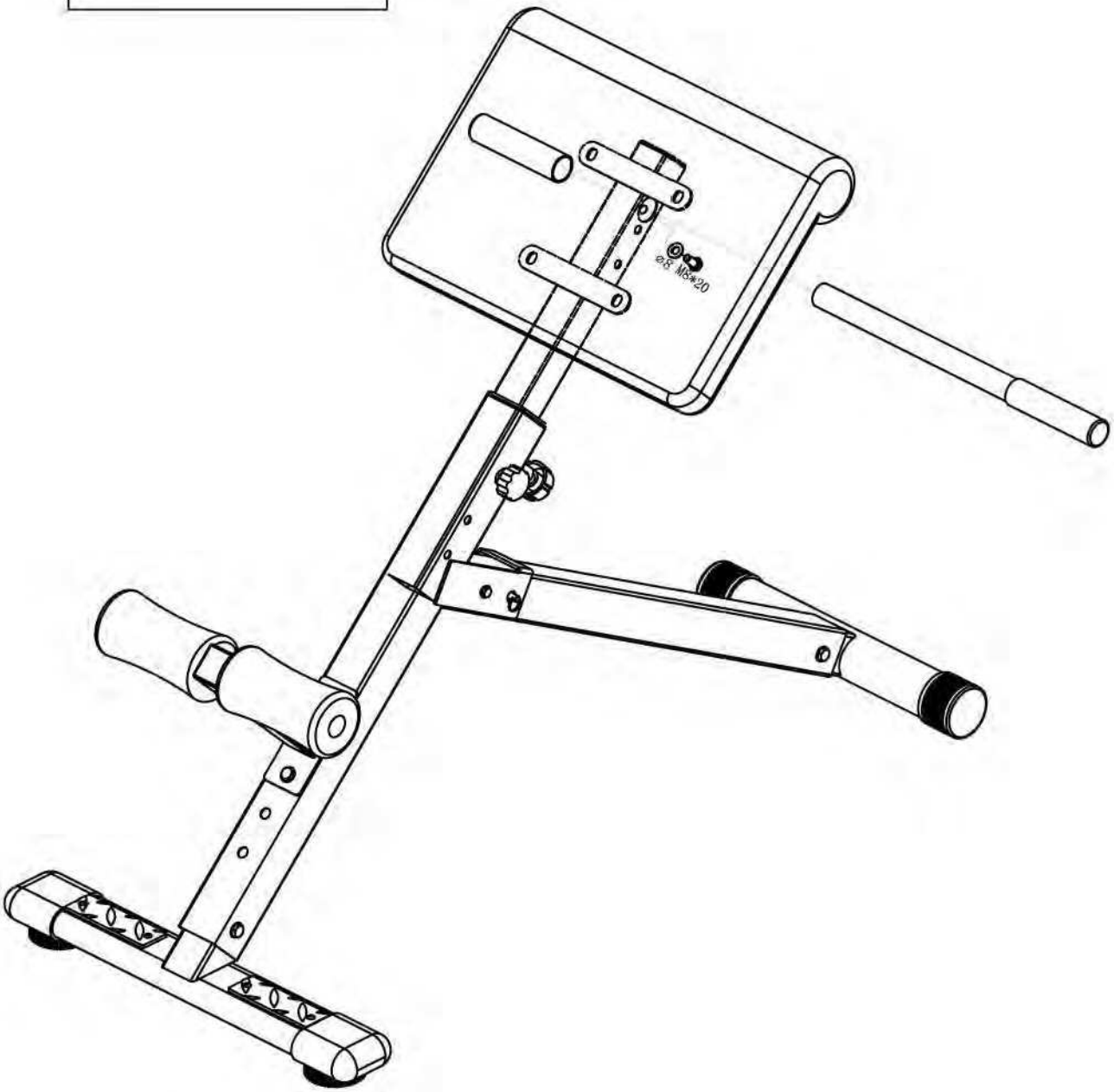
Шайба M8 - 1 шт.