Инструкция

Гребная тяга Matrix Versa Heavy VS-S34H

Полезные ссылки:

Гребная тяга Matrix Versa Heavy VS-S34H - смотреть на сайте

Гребная тяга Matrix Versa Heavy VS-S34H - читать отзывы

Гребная тяга VS-S34H

РУКОВОДСТВО ПОЛЬЗОВАТЕЛЯ

VERSA Гребная тяга

VS-S34

ВАЖНАЯ ИНФОРМАЦИЯ ПО БЕЗОПАСНОСТИ

Покупатель продуктов фирмы MATRIX Fitness Systems несёт единоличную ответственность за то, чтобы инструктировать всех лиц, как являющихся конечными пользователями, так и относящихся к обслуживающему персоналу, о надлежащем использовании оборудования.

Настоятельно рекомендуется, чтобы все пользователи тренировочного оборудования фирмы MATRIX Fitness Systems были проинформированы перед его использованием о следующем.

НАДЛЕЖАЩЕЕ ИСПОЛЬЗОВАНИЕ

1. Никакое оборудование не должно использоваться никаким иным образом, кроме того, для которого данное оборудование было сконструировано или предназначено изготовителем. Обязательна к исполнению настоятельная рекомендация, чтобы все пользователи тренировочного оборудования фирмы MATRIX Fitness Systems были проинформированы о том, что оборудование фирмы MATRIX Fitness Systems должно использоваться надлежащим образом, чтобы избежать телесных повреждений.

2. Оберегайте руки и ноги всё время от соприкосновения с движущимися частями, чтобы избежать телесных повреждений.

ПРОВЕРКА НА НАЛИЧИЕ ПОВРЕЖДЁННЫХ ЧАСТЕЙ

1. Не используйте никакое оборудование, которое повреждено и/или имеет изношенные или сломанные части. Используйте только запасные части, поставляемые местным дилером фирмы MATRIX Fitness Systems, действующим в Вашей стране.

2. МАРКИРОВОЧНЫЕ НАКЛЕЙКИ ТЕХНИЧЕСКОГО ОБСЛУЖИВАНИЯ И ПАСПОРТНЫЕ ТАБЛИЧКИ. Не удаляйте маркировочные наклейки ни по какой причине. Они содержат важную информацию. Если они не читаются или отсутствуют, свяжитесь для их замены со своим дилером фирмы MATRIX Fitness Systems.

3. УСТАНОВКА ОБОРУДОВАНИЯ. Всё оборудование должно быть прикреплено к полу, чтобы обеспечить его устойчивость и устранить раскачивание или опрокидывание. Эту работу, где применимо, должен выполнять лицензированный подрядчик.

4. ПОЛНОЕ ТЕХНИЧЕСКОЕ ОБСЛУЖИВАНИЕ ВСЕГО ОБОРУДОВАНИЯ. Профилактическое техническое обслуживание является ключом к стабильной работе оборудования, а также к сведению Вашей ответственности к минимуму. Оборудование нуждается в техническом осмотре через регулярные интервалы времени.

Обеспечивайте, чтобы лицо (лица) производящее регулировку или выполняющее работы по техническому обслуживанию или ремонту любого вида, имело соответствующую квалификацию, и было допущено к выполнению таких работ. Дилеры фирмы MATRIX Fitness Systems по требованию предоставят услуги и обучение техническому обслуживанию на нашем корпоративном оборудовании.

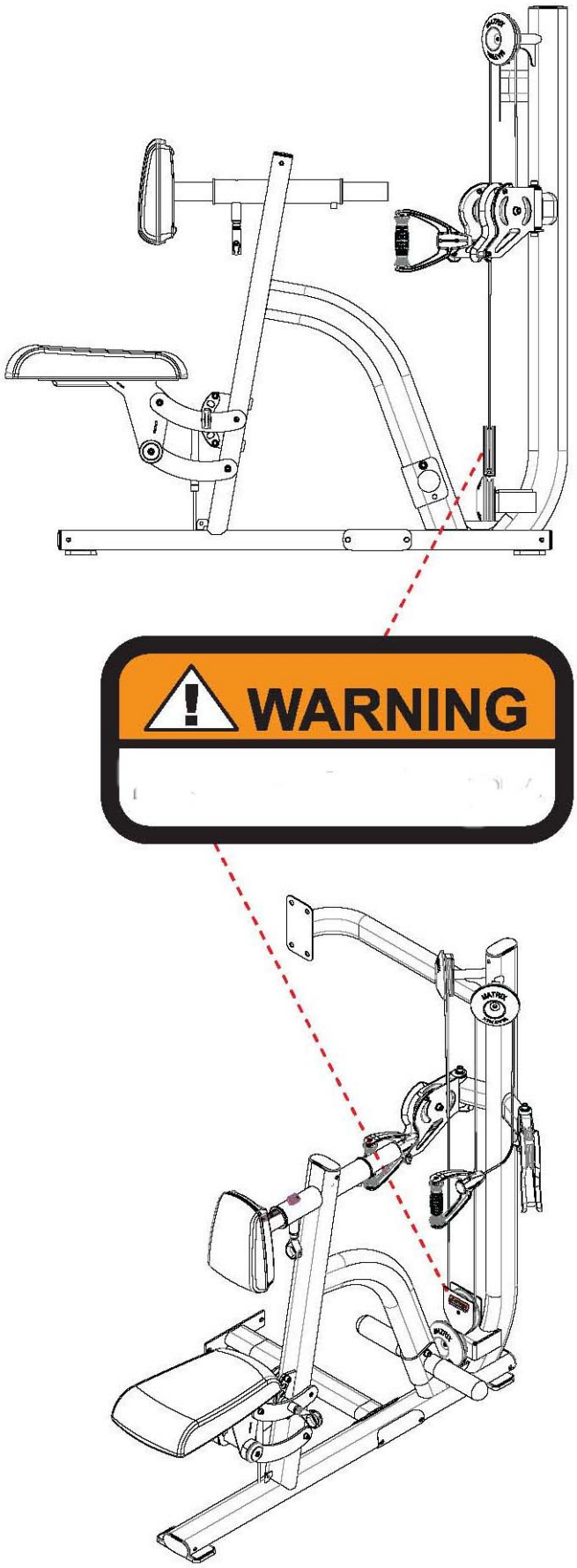
WARNING

СПИСОК КОМПЛЕКТУЮЩИХ ЧАСТЕЙ

№	Описание	Кол-во
1	Болт M10*125L	2
2	Шайба M10	32
3	Пластина	1
4	Рама пользователя	1
5	Гайка M10	5
6	Нижняя соединительная рама	1
7	Болт M10*20L	16
8	Верхняя соединительная рама	1
9	Рама весового стека	1
10	Держатель кабеля	3
11	Фиксатор	6
12	Крышка фиксатора	3
13	Болт M10*50L	4
14	Клипса	1
15	Скоба	1
16	Кабель весовых стеков	1
17	Кабель пользователя	1
18	Шайба M10	4
19	Ось	2
20	Поворотный фиксатор	2
21	Поручни	2
22	Фиксатор	2
23	Карабин	2
24	Пластиковый кожух	2
25	Болт M5*30L	2
26	Гайка M5	2
27	Опора для груди	1
28	Крышка опоры	1
29	Регулировочная рама опоры	1
30	Сиденье	1
31	Болт M10*20L	4
32	Опора для ног	1
33	Болт M10	2
34	Передний кожух	1
35	Задний кожух (Не показан)	1
36	Болт M8*25L	4
37	Шайба M8	4
38	Верхний кожух	1
39	Заглушка верхнего кожуха	2
	Дополнительные элементы PREMIUM	
1P	Декоративный кожух	1
2P	Двухэкранный LCD дисплей активности пользователя	1
3P	Держатель для полотенца	1
4P	Поручни	4
5P	Фиксатор	1
6P	Газовый амортизатор	1
7P	Гайка M10	1

ЧАСТЬ 1

ШАГ 1 КРЕПЛЕНИЕ ВЕСОВЫХ СТЕКОВ И РАМЫ ПОЛЬЗОВАТЕЛЯ

№	Описание	Кол-во
1	Болт M10*125L	2
2	Шайба M10	12
3	Пластина	1
4	Рама пользователя	1
5	Гайка M10	2
6	Нижняя соединительная рама	1
7	Болт M10*20L	8
8	Верхняя соединительная рама	1
9	Рама весового стека	1

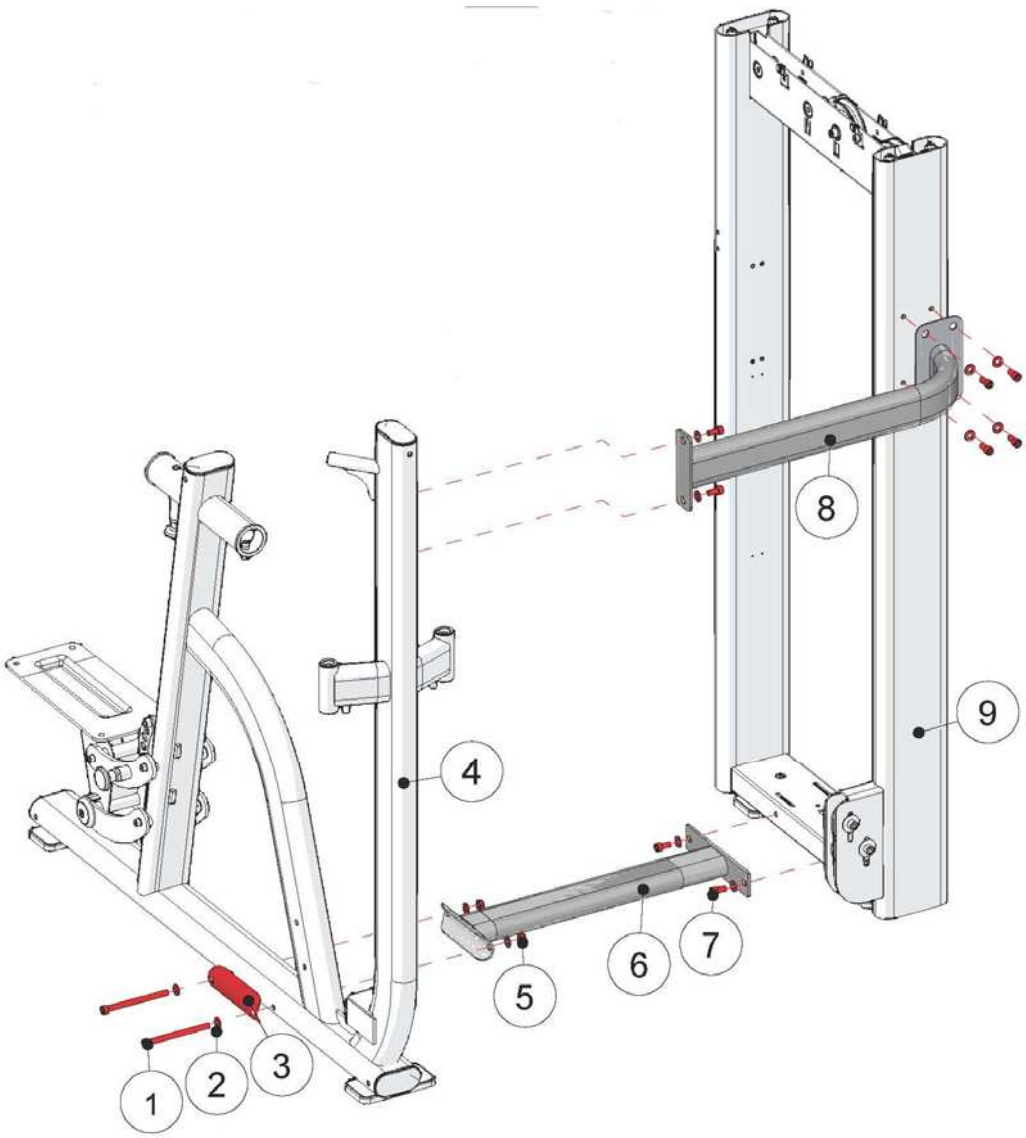

Затягивайте крепежные элементы только после сборки рамы весовых стеков.

ЧАСТЬ 2

ШАГ 2 КРЕПЛЕНИЕ НИЖНЕГО ФИКСАТОРА

№	Описание	Кол-во
2	Шайба M10	2
10	Держатель кабеля	1
11	Фиксатор	1
12	Крышка фиксатора	1
13	Болт M10*50L	1

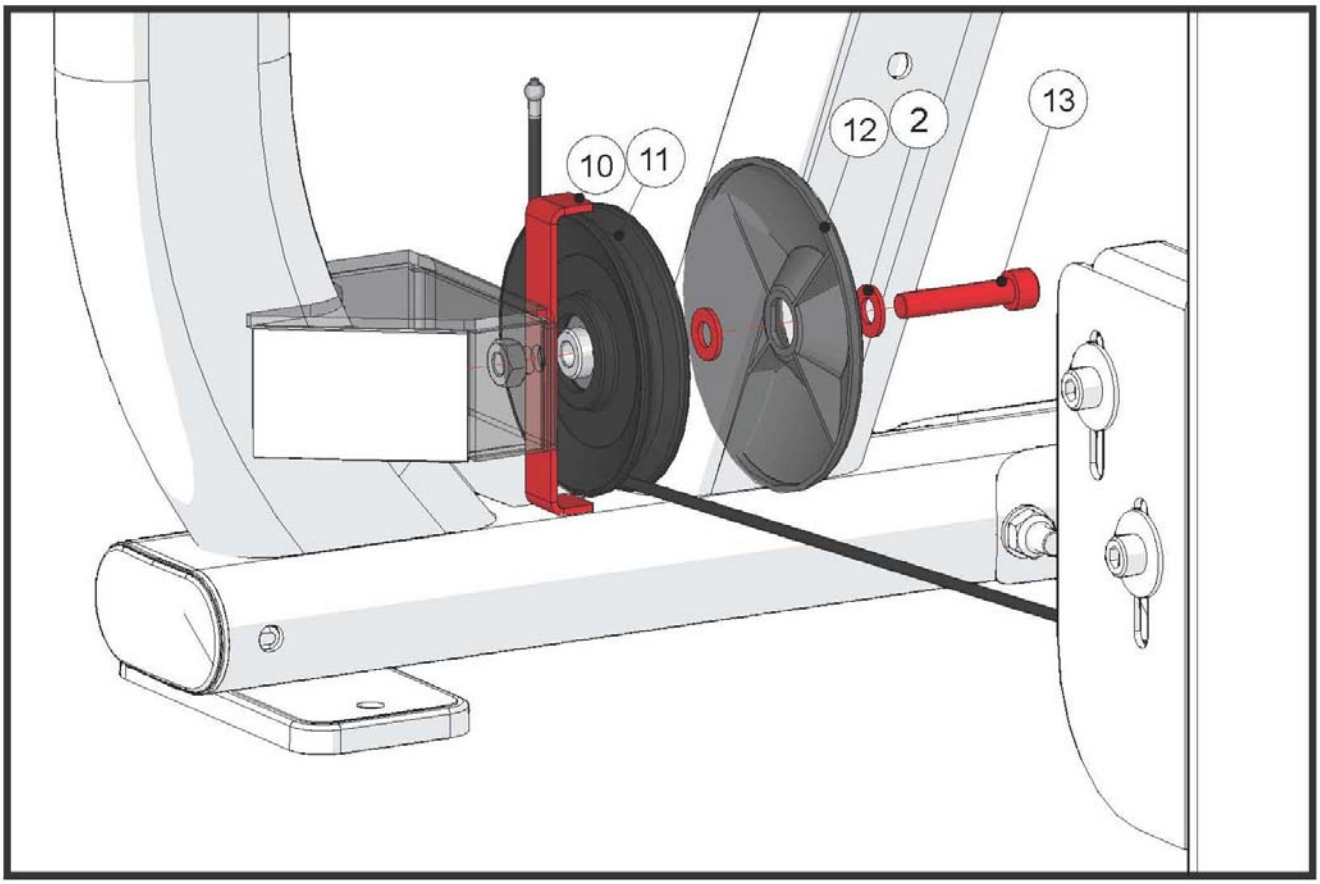

ЧАСТЬ 2

ШАГ 2 СБОРКА ФИКСАТОРА

№	Описание	Кол-во
14	Клипса	1
15	Скоба	1
16	Кабель весовых стеков	1

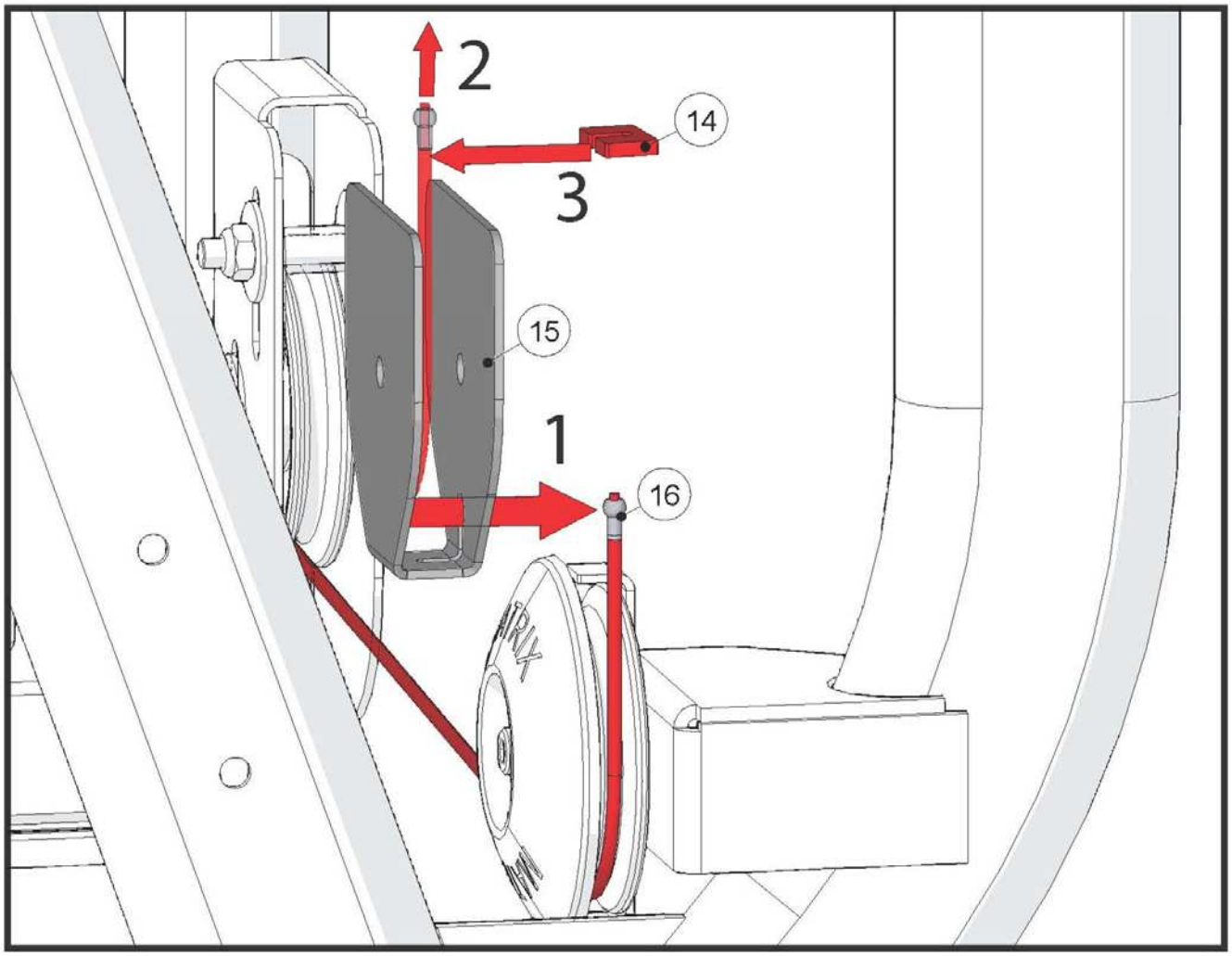

ЧАСТЬ 2

ШАГ 3 СБОРКА ФИКСАТОРА

№	Описание	Кол-во
2	Шайба M10	2
5	Гайка M10	1
11	Фиксатор	1
13	Болт M10*50L	1
17	Кабель пользователя	1

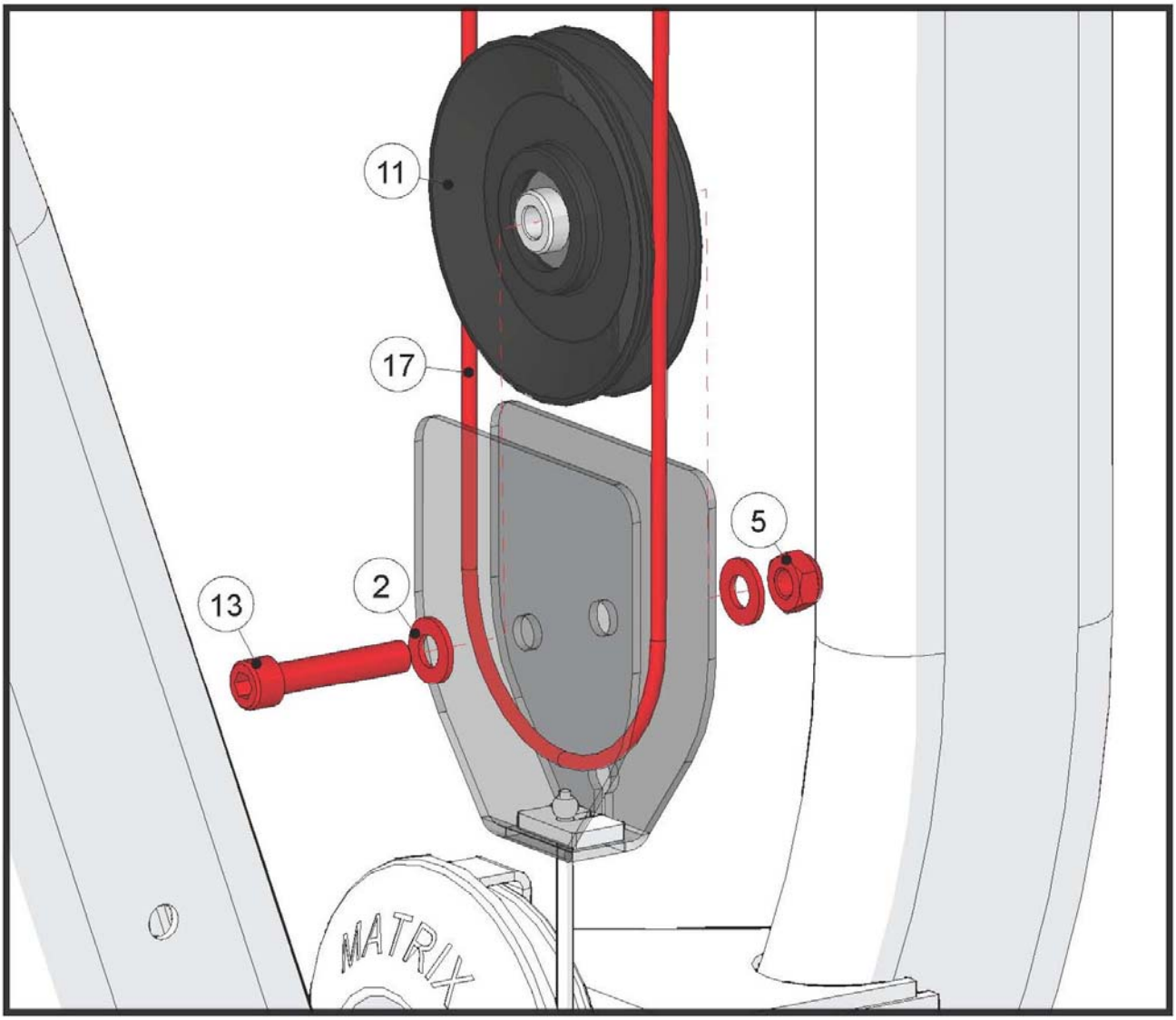

ЧАСТЬ 2

ШАГ 4 КРЕПЛЕНИЕ КАБЕЛЯ ВЕСОВЫХ СТЕКОВ

№	Описание	Кол-во
2	Шайба M10	4
10	Держатель кабеля	2
11	Фиксатор	2
12	Крышка фиксатора	2
13	Болт M10*50L	2

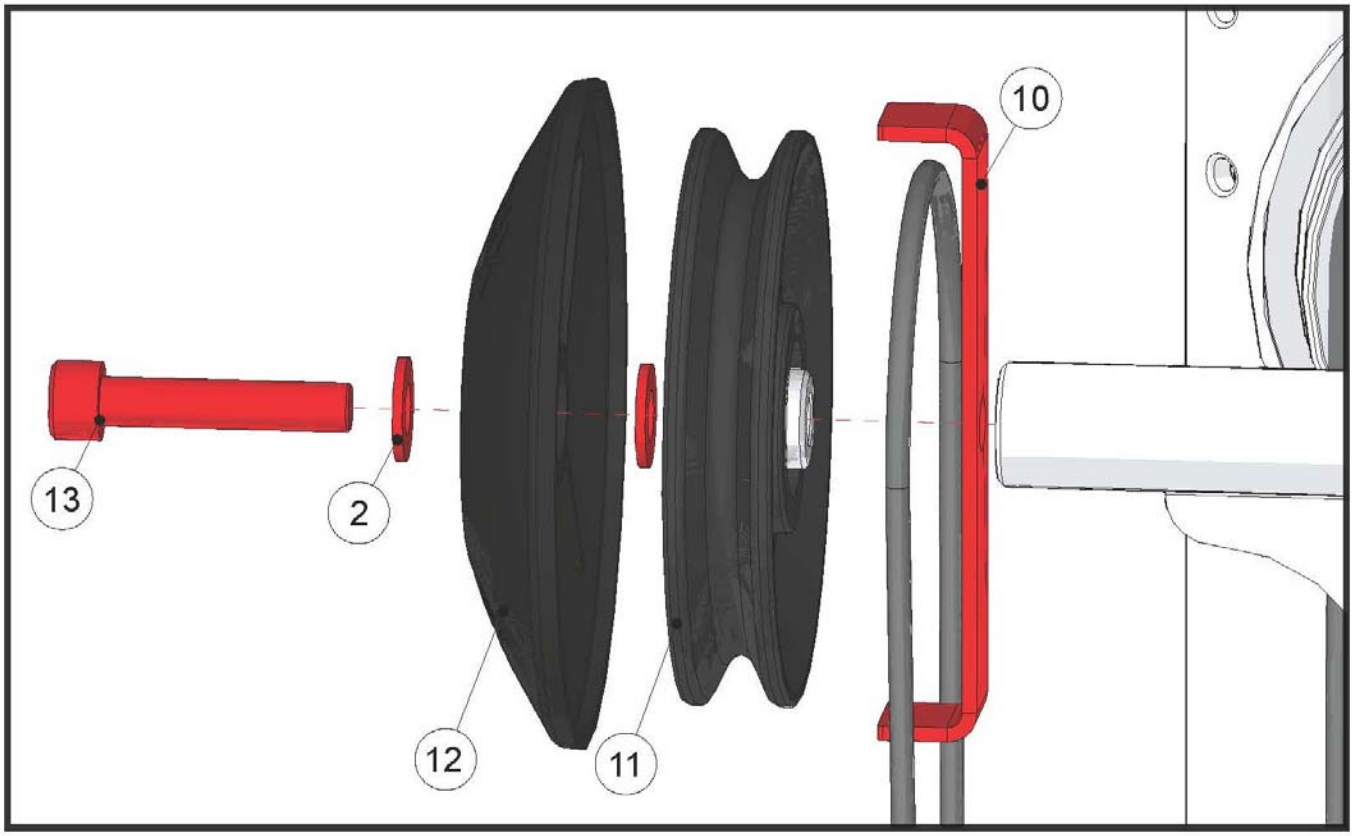

ЧАСТЬ 2

ШАГ 5 КРЕПЛЕНИЕ ПРАВОГО И ЛЕВОГО ПОВОТОРНОГОФИКСАТОРА

№	Описание	Кол-во
2	Шайба М10	4
7	Болт М10*20L	4
18	Шайба М10	4
19	Ось	2
20	Поворотный фиксатор	2

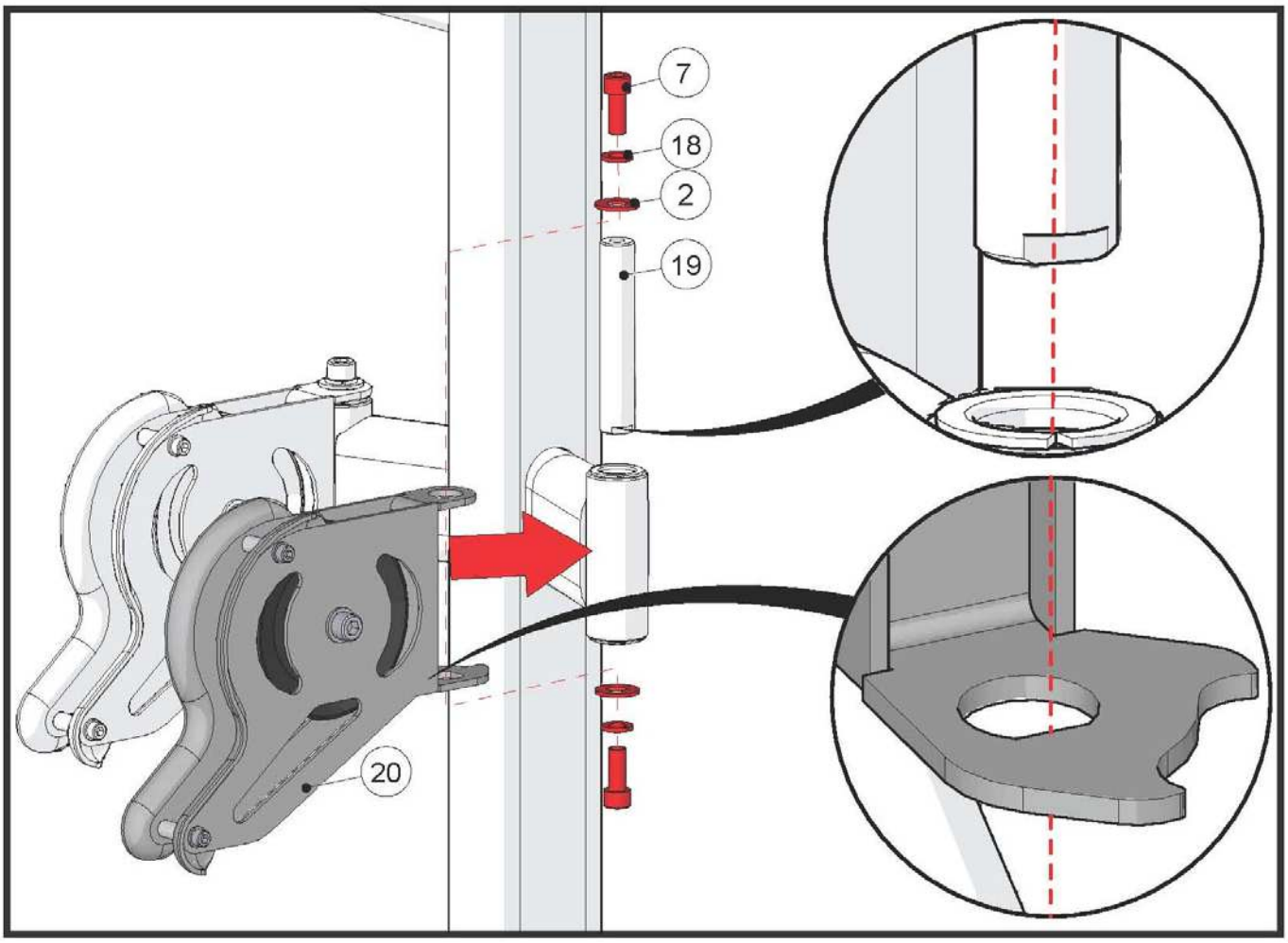

ЧАСТЬ 2

ШАГ 6 КРЕПЛЕНИЕ КАБЕЛЯ

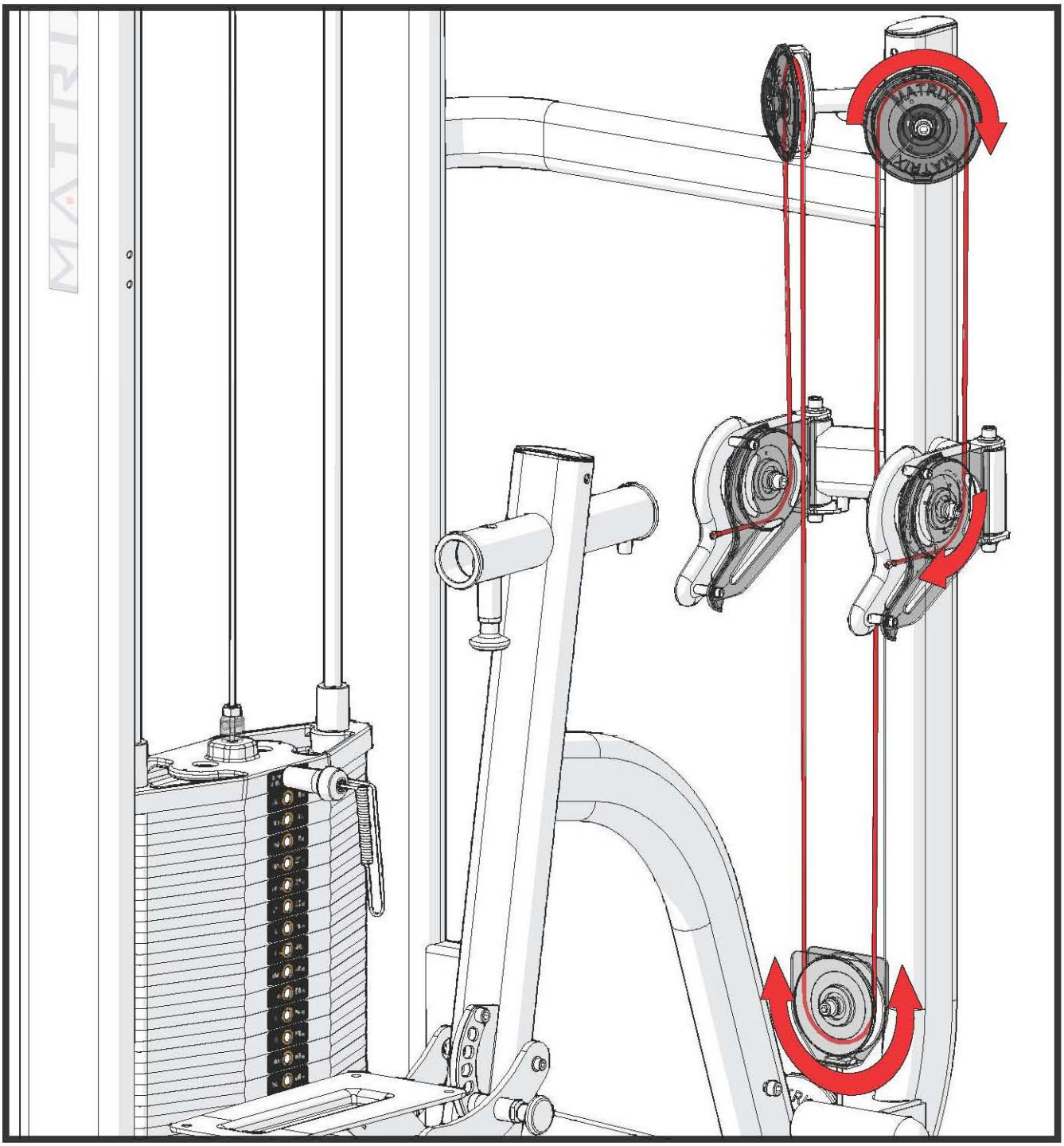

ЧАСТЬ 2

ШАГ 7 КРЕПЛЕНИЕ ПОРУЧНЕЙ

№	Описание	Кол-во
21	Поручни	2
22	Фиксатор	2
23	Карабин	2
24	Пластиковый кожух	2

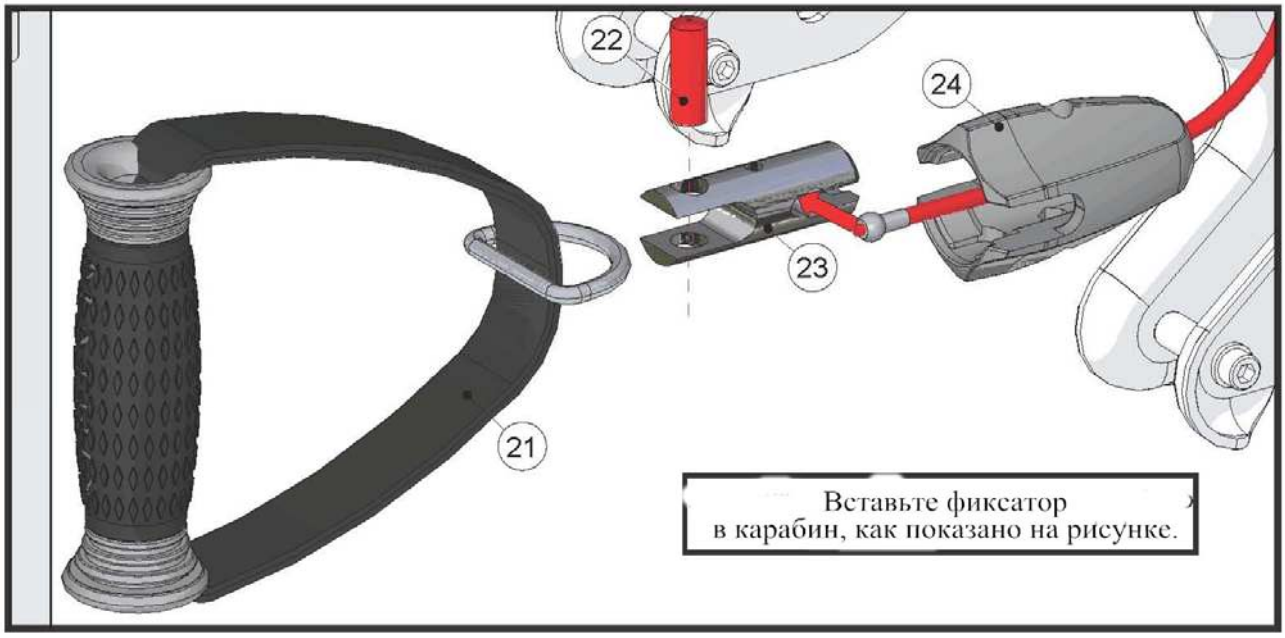

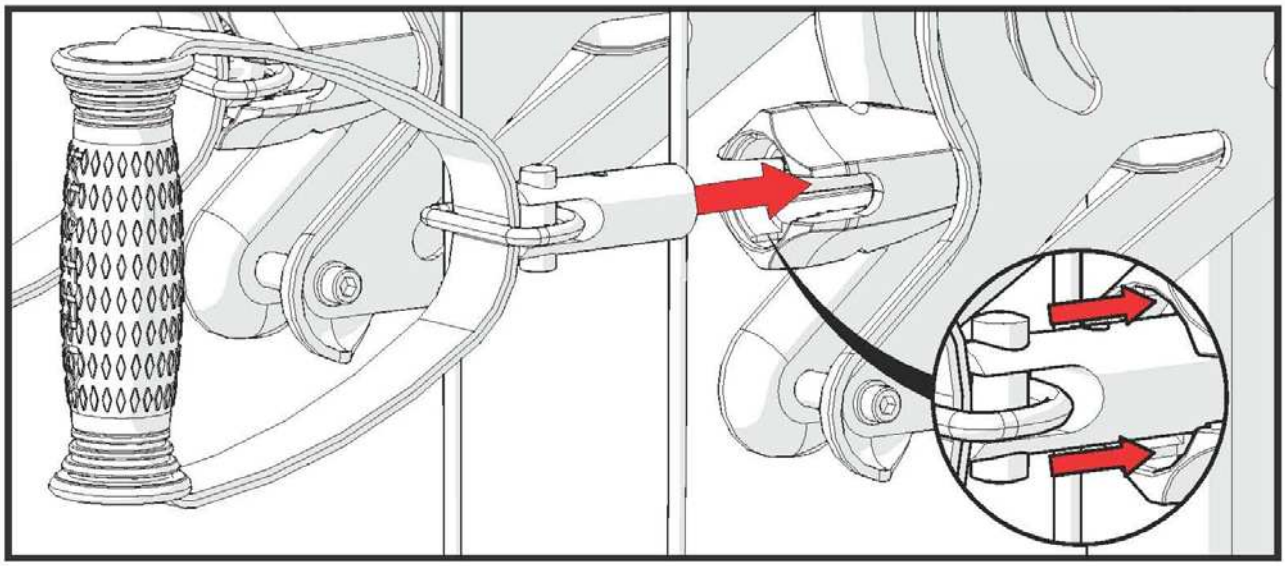

ЧАСТЬ 2

ШАГ 7 КРЕПЛЕНИЕ ПОРУЧНЕЙ

№	Описание	Кол-во
25	Болт M5*30L	2
26	Гайка M5	2

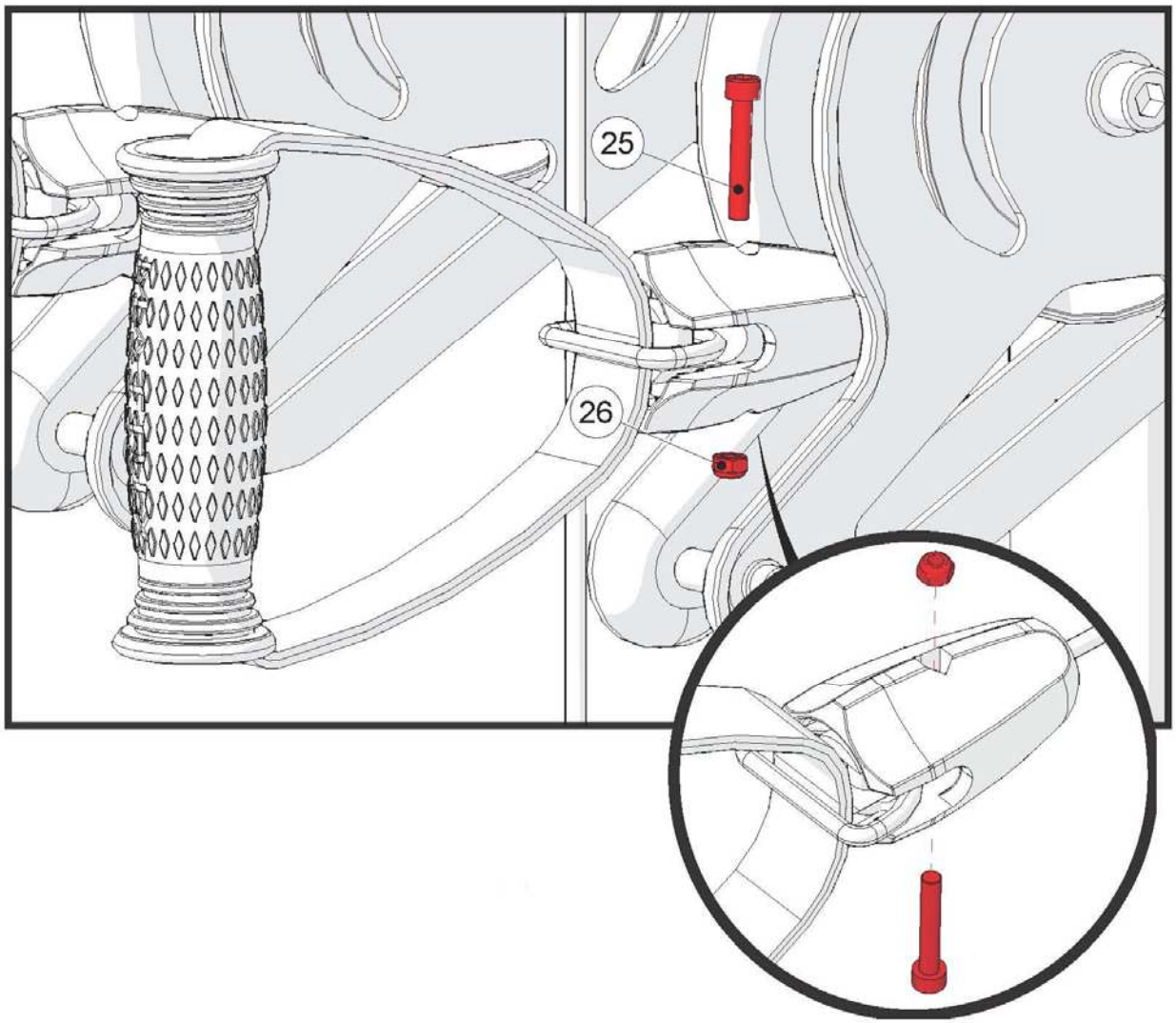

ЧАСТЬ 3

ШАГ 1 КРЕПЛЕНИЕ ОПОРЫ

№	Описание	Кол-во
2	Шайба М10	4
7	Болт М10	4
27	Опора для груди	1
28	Крышка опоры	1
29	Регулировочная рама опоры	1

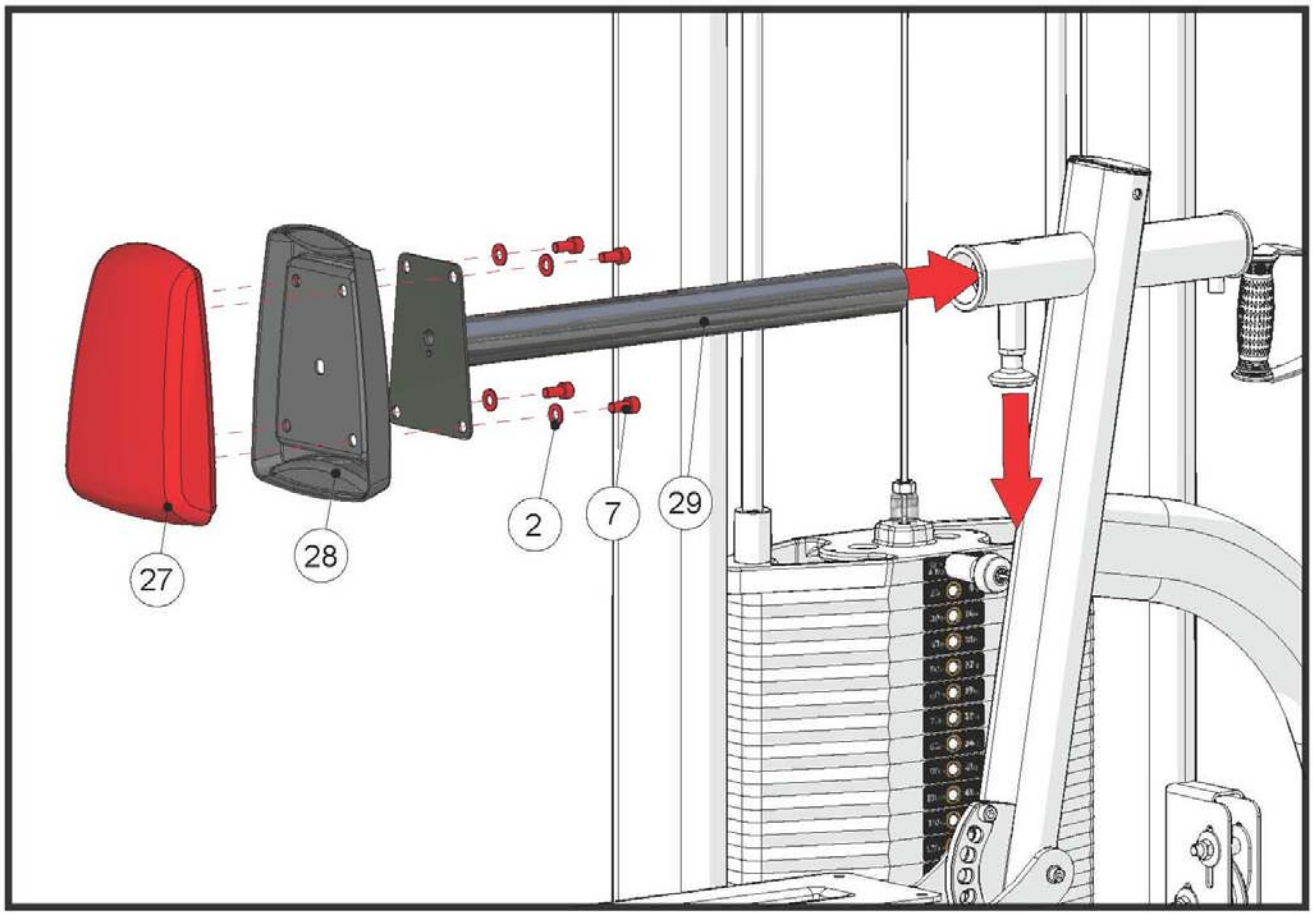

ЧАСТЬ 3

ШАГ 2 КРЕПЛЕНИЕ СИДЕНЬЯ

№	Описание	Кол-во
30	Сиденье	1
31	Болт M10*20L	4

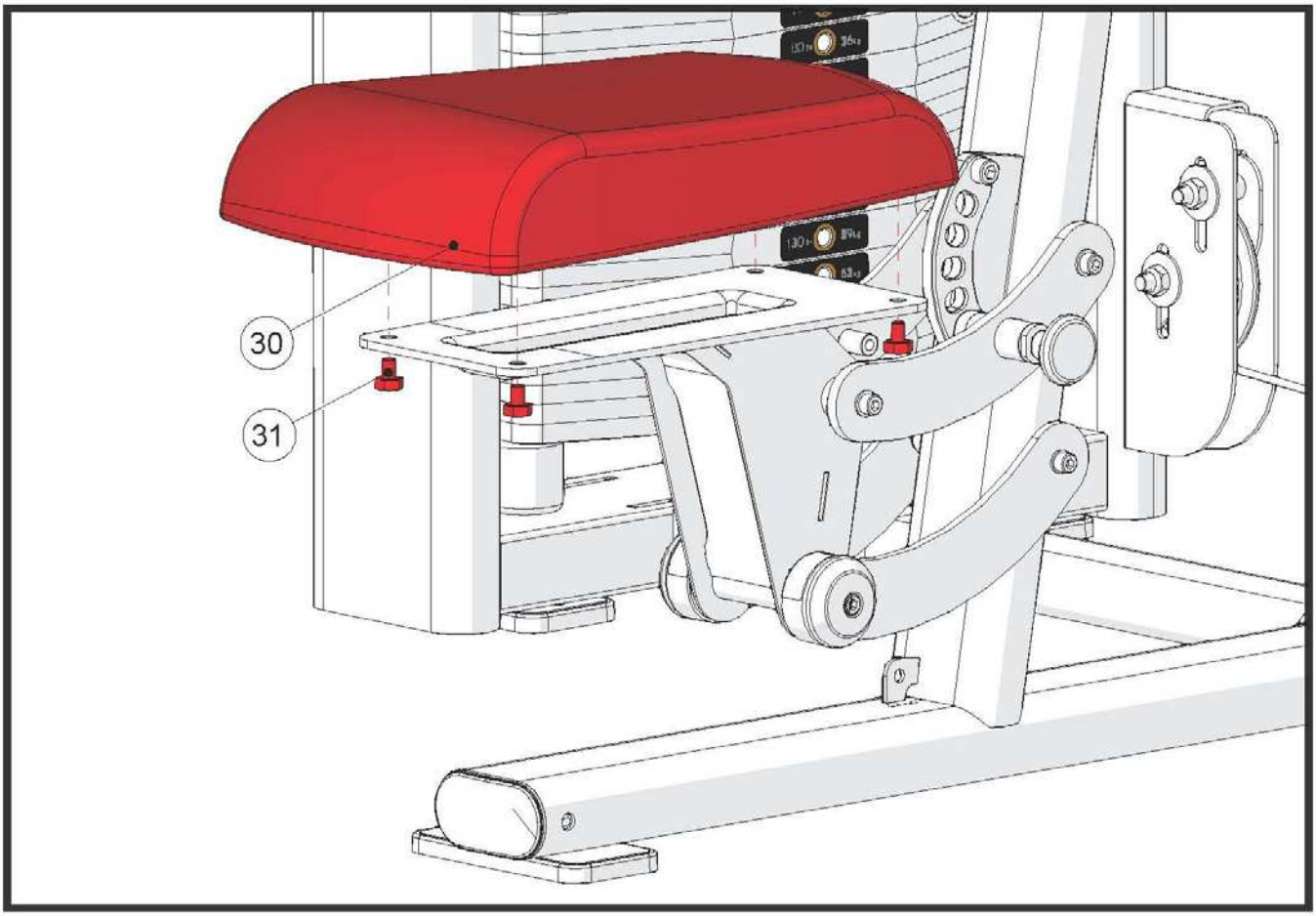

ЧАСТЬ 4

ШАГ 1 КРЕПЛЕНИЕ ОПОРЫ ДЛЯ НОГ

№	Описание	Кол-во
2	Шайба М10	4
5	Гайка М10	2
32	Опора для ног	1
33	Болт М10	2

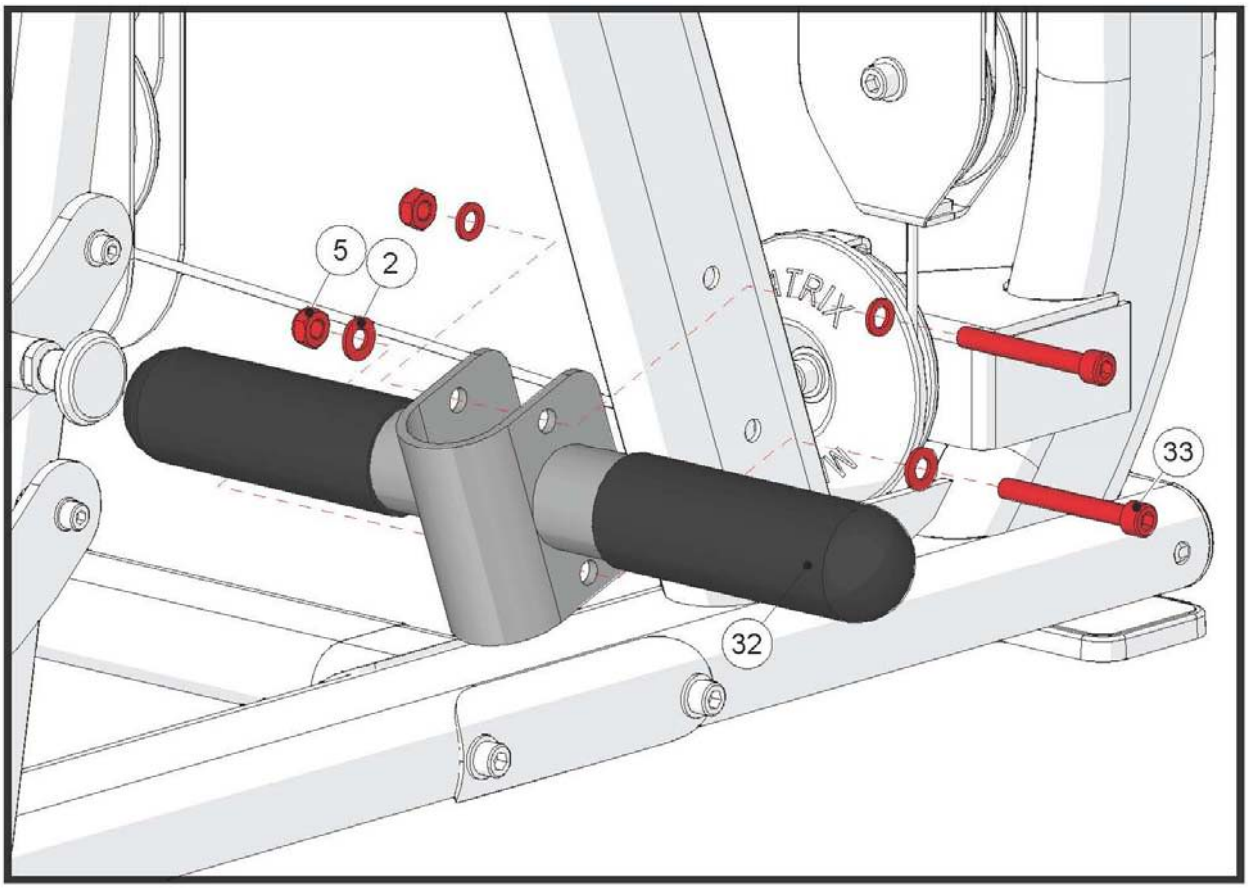

ЧАСТЬ 5

ШАГ 1 КРЕПЛЕНИЕ КОЖУХА

№	Описание	Кол-во
34	Передний кожух	1
35	Задний кожух (Не показан)	2

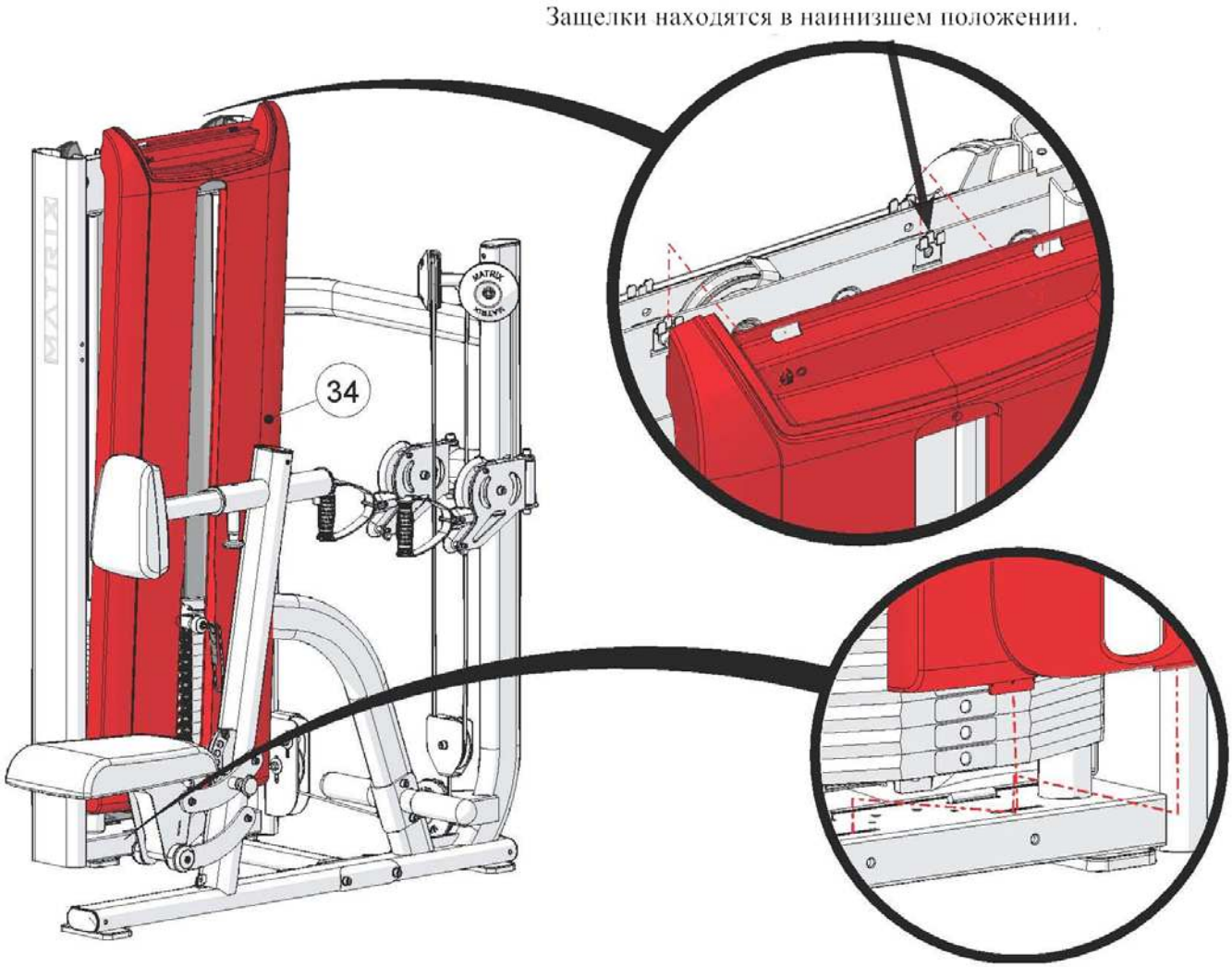

ЧАСТЬ 5

ШАГ 2 КРЕПЛЕНИЕ ВЕРХНЕГО КОЖУХА

№	Описание	Кол-во
36	Болт M8*25L	4
37	Шайба M8	4
38	Верхний кожух	1

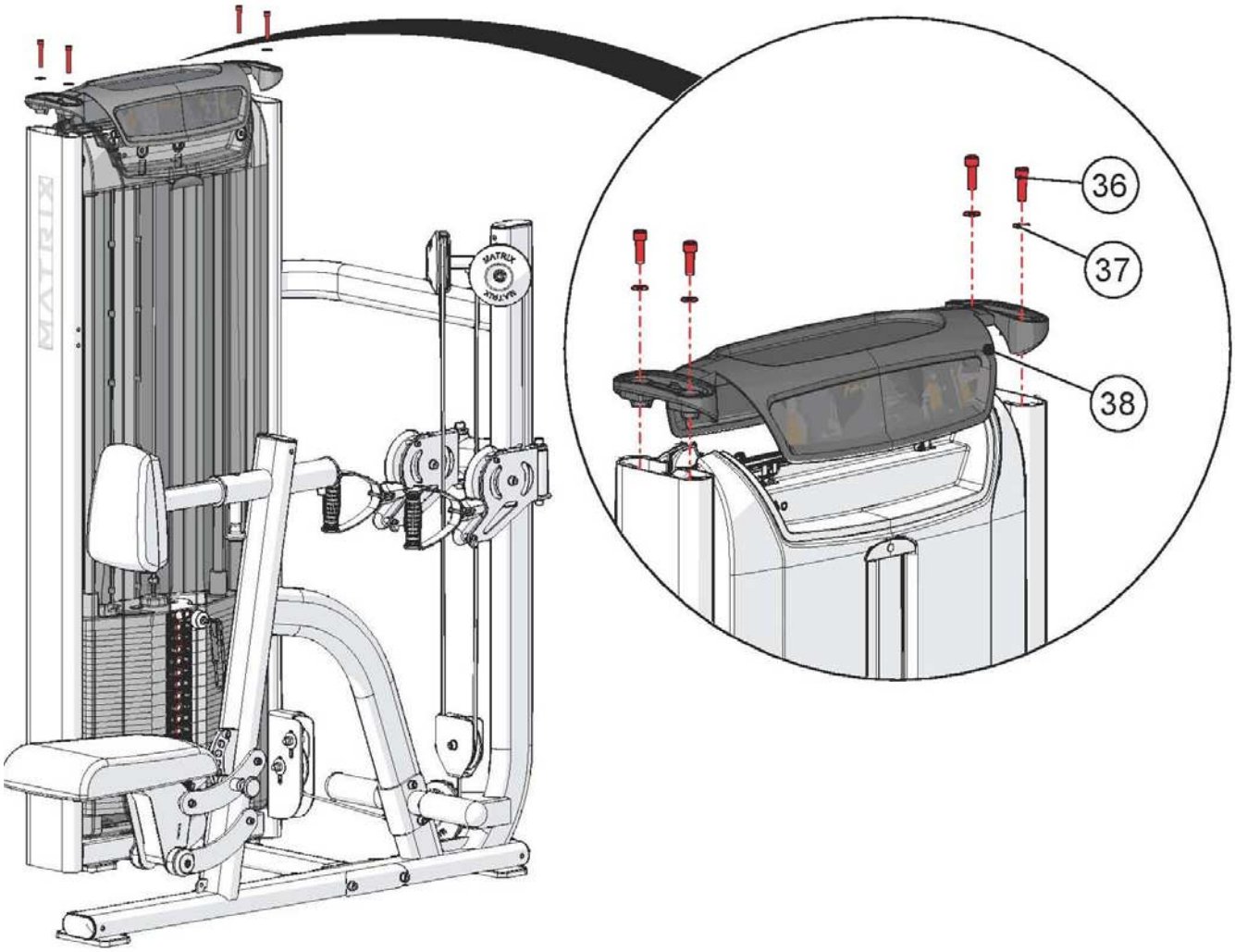

ЧАСТЬ 5

ШАГ 3 КРЕПЛЕНИЕ ВЕРХНЕГО КОЖУХА

№	Описание	Кол-во
39	Заглушка верхнего кожуха	2

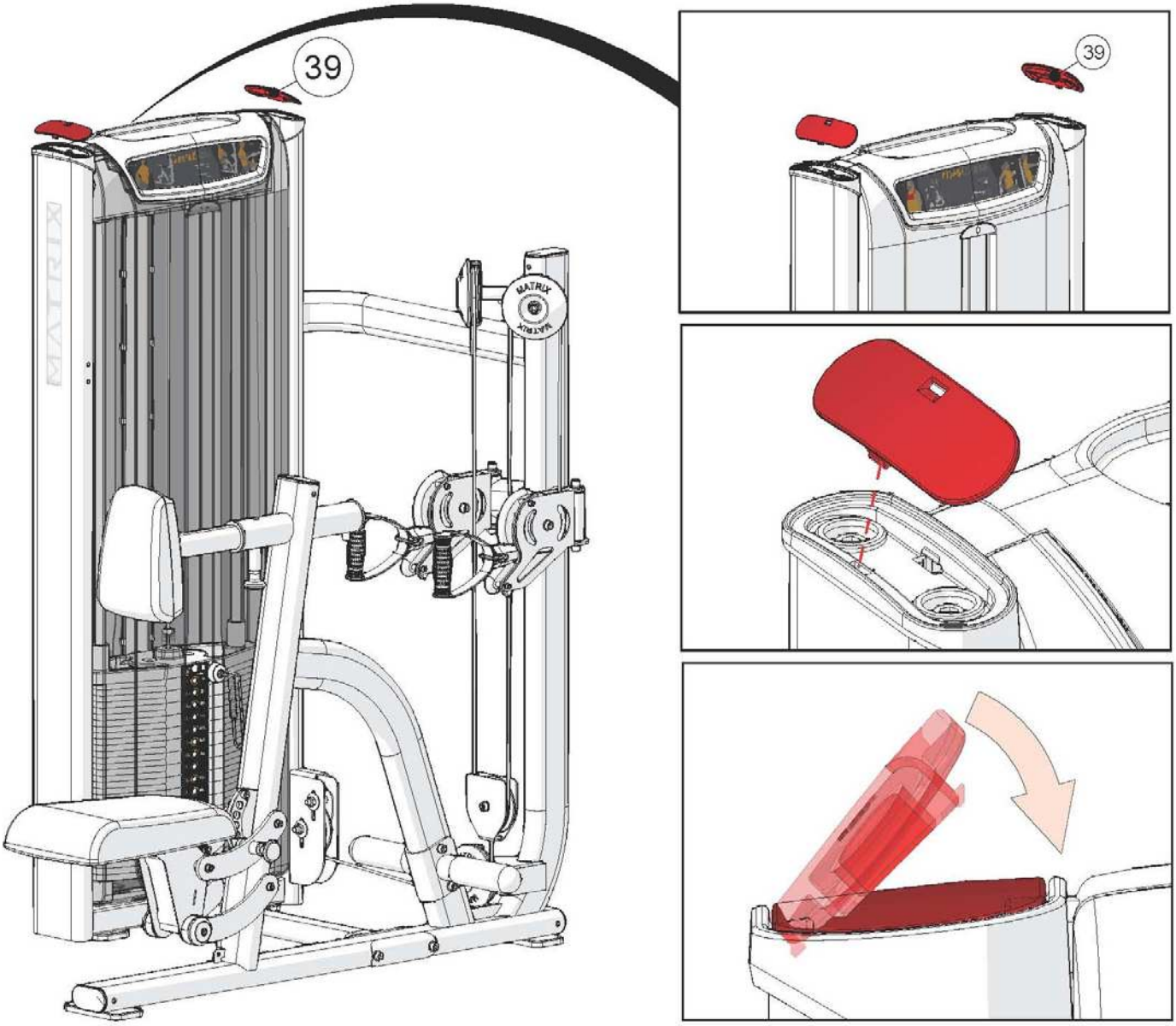

ЧАСТЬ 6

ШАГ 1 РЕГУЛИРОВКА КАБЕЛЯ

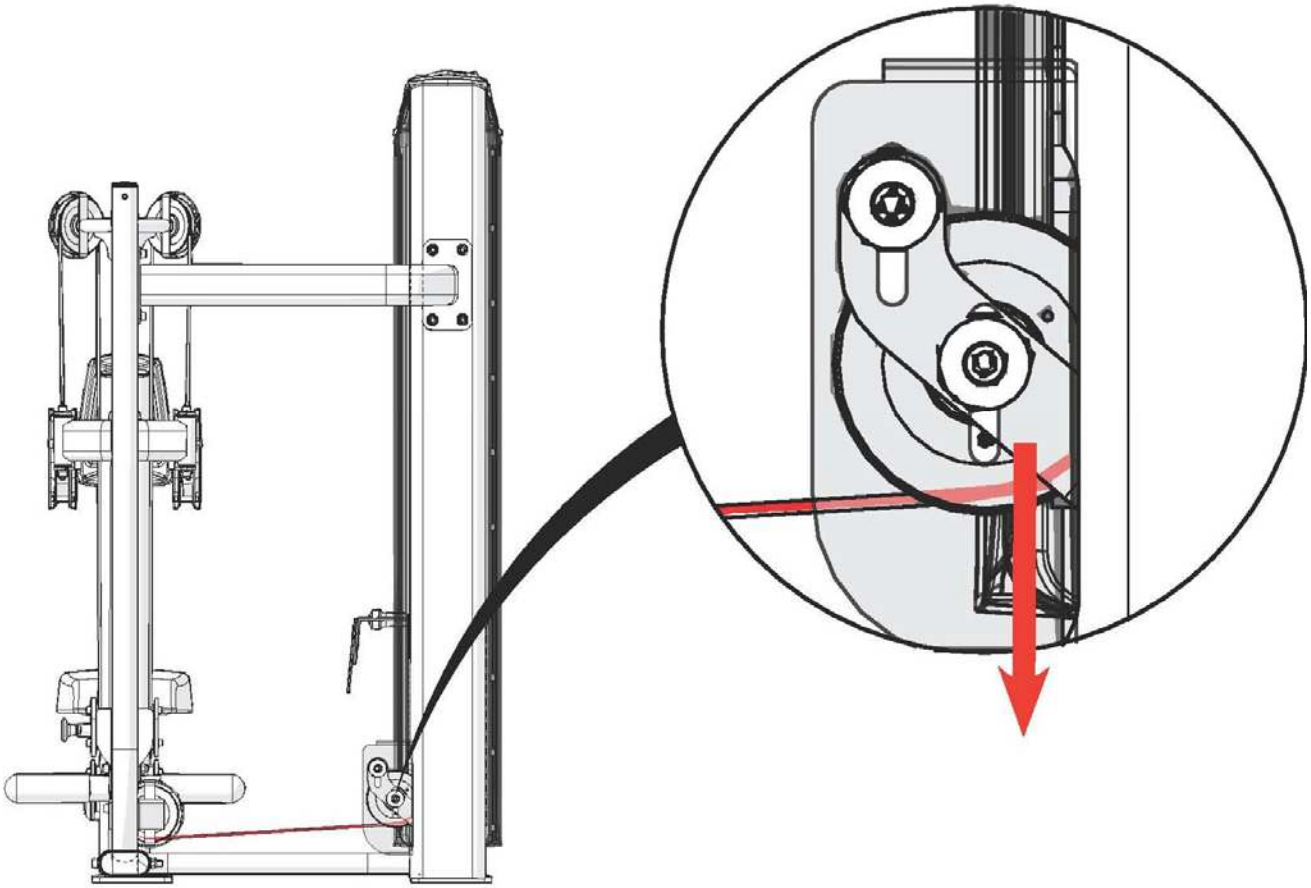

ЧАСТЬ 7

КРЕПЛЕНИЕ ЭЛЕМЕНТОВ PREMIUM

№	Описание	Кол-во
1P	Декоративный кожух	1
2P	Двухэкранный LCD дисплей активности пользователя	1
3P	Держатель для полотенца	1
4P	Поручни	4
5P	Фиксатор	1
6P	Газовый амортизатор	1
7P	Гайка M10	1

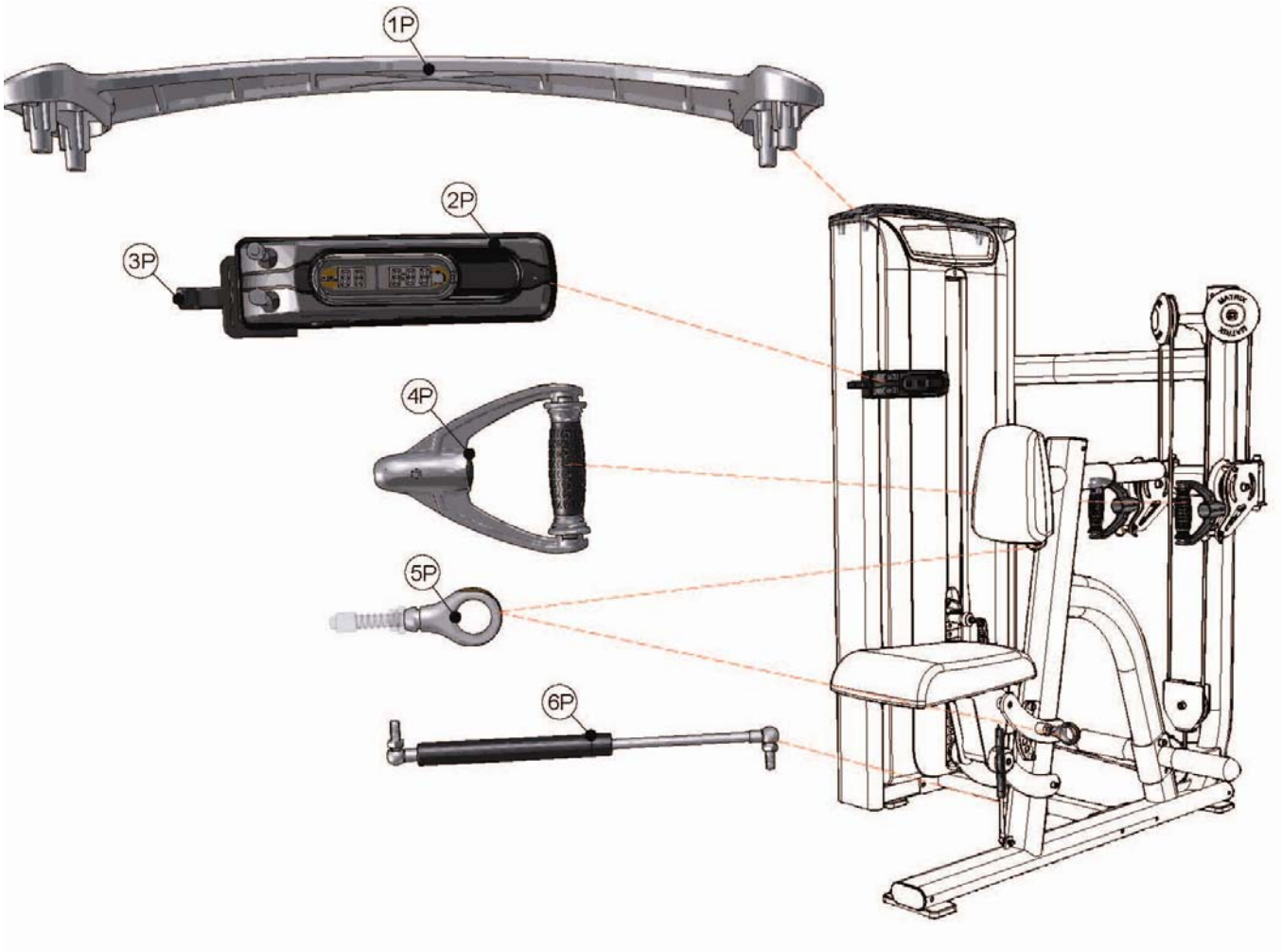

	ТЕХНИЧЕСКИЕ СПЕЦИФИКАЦИИ VS-S34H Гребная тяга
Тип	грузоблочный
Упражнения	мышцы спины и рук
Рама	особопрочная с двухслойной покраской и лакировкой
Рычаги	независимые тросовые
Тросы	стальные армированные с внутренней смазкой
Направляющие	хромированные
Рукоятки	ErgoForm™ Grips
Нагрузка	весовые плиты 4.5 и 6.8 кг.
Сидение	эргономичное
Регулировка положения сидения	есть
Электроника	нет
Размер тренажера в рабочем состоянии (Д*Ш*В)	143*100*160 см.
Вес стека	104 кг.
Вес нетто	196 кг.
Макс. вес пользователя	136 кг.
Гарантия	5 лет
Производитель	Johnson Health Tech, США
Страна изготовления	КНР

	ТЕХНИЧЕСКИЕ СПЕЦИФИКАЦИИ VS- S34P Гребная тяга
Тип	грузоблочный
Упражнения	мышцы спины и рук
Рама	особопрочная с двухслойной покраской и лакировкой
Рычаги	независимые тросовые
Тросы	стальные армированные с внутренней смазкой
Направляющие	хромированные
Рукоятки	ErgoForm™ Grips
Нагрузка	весовые плиты 4.5 и 6.8 кг. (микрорегулировка +2.3 кг.)
Сидение	эргономичное
Регулировка положения сидения	есть (с газовой системой возврата "Air Shock")
Электроника	двухэкранный LCD дисплей активности пользователя
Размер тренажера в рабочем состоянии (Д*Ш*В)	143*100*168 см.
Вес стека	104 кг.
Вес нетто	197 кг.
Макс. вес пользователя	136 кг.
Гарантия	5 лет
Производитель	Johnson Health Tech, США
Страна изготовления	КНР

*Производитель оставляет за собой право вносить изменения в конструкцию тренажера, не ухудшающие значительно его основные технические характеристики.

Все актуальные изменения в конструкции либо технических спецификациях изделия отражены на официальном сайте поставщика оборудования Johnson Tech. johnson-matrix.ru

Тренажер сертифицирован по Системе Сертификации Гост Р «Федеральным Агентством По Техническому Регулированию и Метрологии» (Ростест).

ВНИМАНИЕ!
ТРЕНАЖЕР ПРЕДНАЗНАЧЕН ДЛЯ КОММЕРЧЕСКОГО ИСПОЛЬЗОВАНИЯ!

АЯ46

Посмотреть товар на сайте: Гребная тяга VS-S34H