Инструкция

Игровой стол - аэрохоккей DFC Mini 42

Полезные ссылки:

Игровой стол - аэрохоккей DFC Mini 42 - смотреть на сайте

Игровой стол - аэрохоккей DFC Mini 42 - читать отзывы

ИГРОВОЙ СТОЛ – АЭРОХОККЕЙ

Артикул: JG-AT-14200

Модель: MINI

ВАЖНО!

Перед началом эксплуатации устройства, ознакомьтесь со всеми инструкциями.

Сохраните данное руководство для дальнейшего использования.

Спецификация данного продукта может отличаться от фото и может изменяться без предварительного уведомления.

Русский

Сборочные единицы

1 x1	2 x2	3 x2	4 x2
Игровое поле	Правая нога	Левая нога	Ворота
5 x1	6 x1	7 x2	8 x2
Адаптер	Электронный счетчик	Шайба хоккейная	Толкатель
9 x2	A1 x1	A2 x6	A3 x2
Войлочная наклейка	Шестигранный ключ	Винт 4 x 12мм	Винт 3 x 15мм
A4 x8	A5 x8		
Болт	Шайба		

Предустановленные детали

P1 x1	P2 x4	P3 x8
Мотор	Угловой козырёк	T - гайкat

Русский

ИНСТРУКЦИЯ ПО СБОРКЕ:

1. Найдите чистую, ровную поверхность, чтобы начать сборку вашего настольного хоккея. Стол необходимо собирать лицевой поверхностью вниз, а затем перевернуть его и поставить на ноги после успешного завершения сборки. Этот игровой стол тяжелый, чтобы перевернуть его, потребуются как минимум два сильных взрослых.
2. Вытащите все детали из упаковки и убедитесь, что у вас в наличии все сборочные единицы, которые показаны в списке на сранице с деталями. Аккуратно отрежьте или разорвите углы упаковочной коробки, чтобы ее нижняя часть могла использоваться в качестве рабочей поверхности.

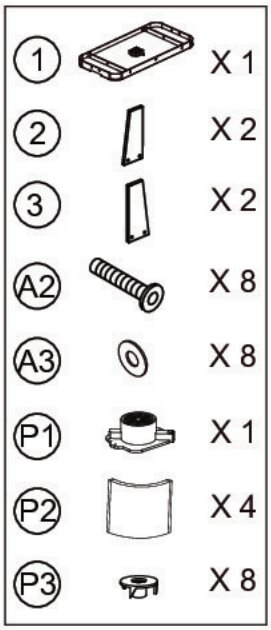

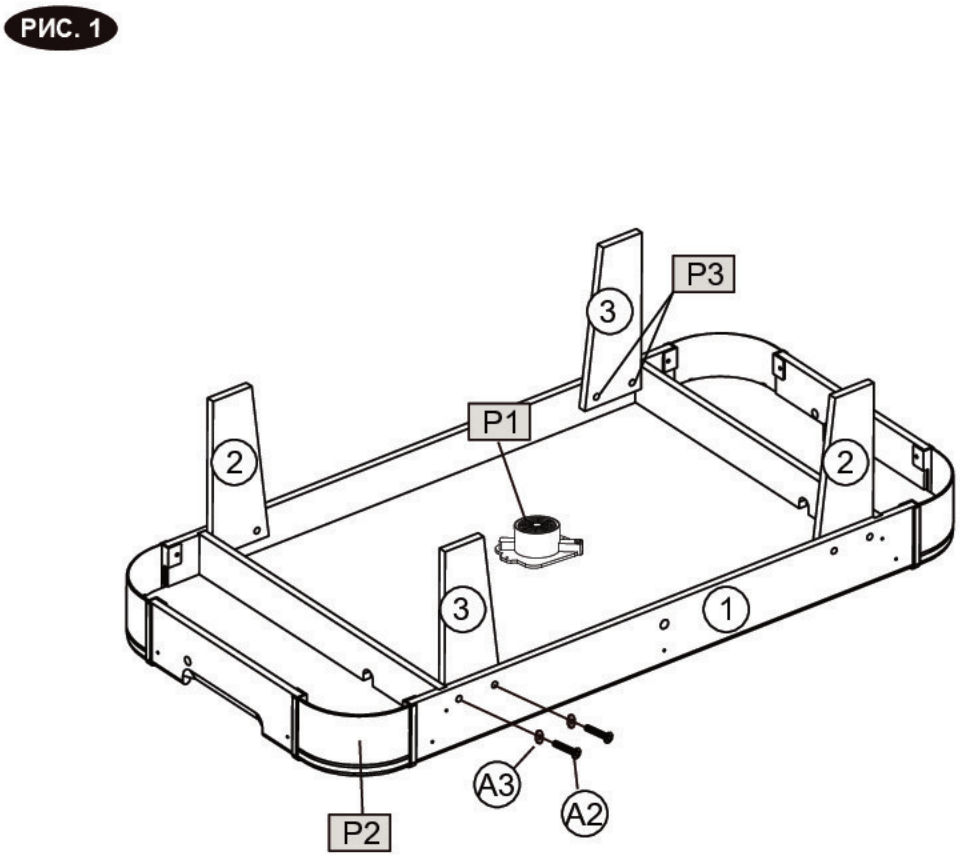

РИС.1

3. Расположите игровое поле (#1) лицом вниз на чистой и ровной поверхности. Прикрепите правые (#2) и левые (#3) ножки к игровому полю, используя болты (#A2) и шайбы (#A3).

См. РИС. 1.

Русский

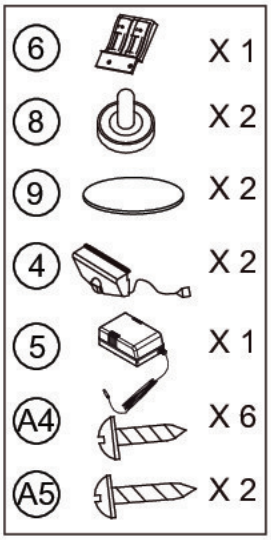

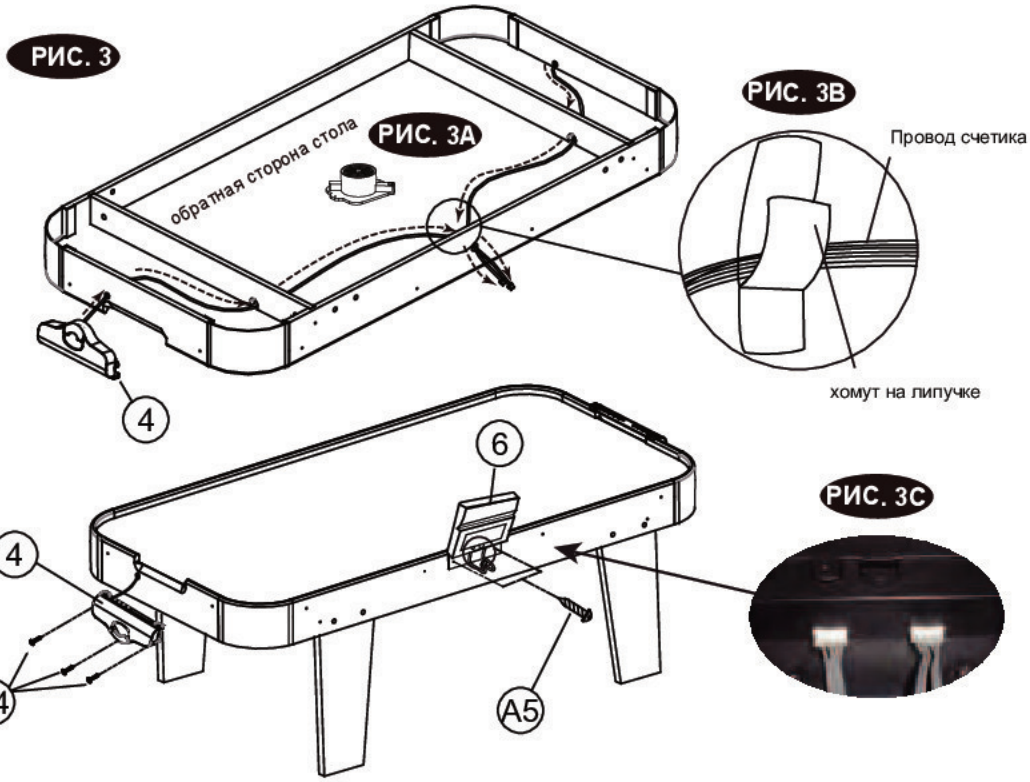

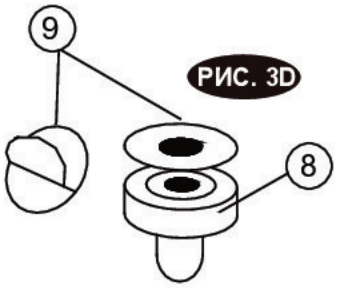

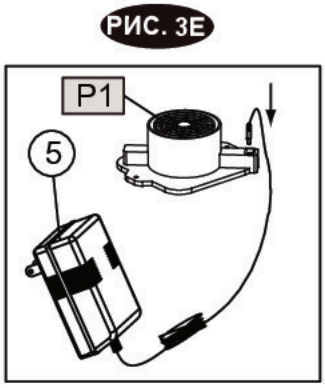

РИС.3

7. Проденьте провода от ворот (#10) через торцевые отверстия и опоры игрового поля к открытому боковому желобу панели и используйте хомуты для фиксации проводов счетчика. ***См. РИС. 3A и 3B.***

8. Прикрепите ворота (#4) с каждой стороны, используя по три винта (#A4) для каждых ворот. ***См. РИС. 3.***

9. Прикрепите электронный сетчик (#6) к боковой панеле с помощью заранее просверленных отверстий и двух винтов (#A5). Вставьте провода счетчика в разъем на сетчике (#6). ***См. РИС. 3 и 3C.***

10. Оторвите защитную бумагу от войлочной наклейки (#9) и приклейте эту наклейку к нижней поверхности толкателя (#8). ***См. РИС. 3D.***

11. Вставьте адаптер (#5) в DC мотор (#P1). ***См. РИС. 3E.***

⚠ ВНИМАНИЕ:

1) Требуется 2 батарейки типа "AAA" (не включены).
2) Не используйте вместе старые и новые батарейки.
3) Не используйте одновременно алкалиновые, стандартные (карбон цинк) или перезаряжаемые (никель-кадмиевые) батарейки.

ЭКСПЛУАТАЦИЯ ЭЛЕКТРОННОГО СЧЕТЧИКА

1. Вставьте батарейки

   Батарейный отсек: снимите крышку отсека и вставьте 2 батарейки типа “AAA” в отсек. (2 батарейки типа “AAA” в комплект не входит). Когда табло Хозяева/Гости загорится “0”, игру можно начинать.

2. Напоминания:

   a. Батарейки должны быть вставлены в соответсвии с поляризацией (+ и -).

   b. Перед установкой батареек очистите контакты батареек, а также устройства.

   c. Если вы долго не используете игровой стол, мы рекомендуем вам вынуть батарейки.

3. Когда забивают гол игроки команды “ХОЗЯЕВА”, индикатор “ХОЗЯЕВА” показывает 1; когда забивают игроки команды “ГОСТИ”, индикатор “ГОСТИ” покажет 1.

4. Первая команда, которая забьет 10 голов, побеждает в игре, индикатор победителя останется на цифре 9 и начнетбудет мигать в течение нескольких секунд.

5. После игры вы можете нажать кнопку “ПЕРЕЗАГРУЗКА”, чтобы начать новую игру и обнулить индикаторы ХОЗЯЕВА/ГОСТИ.

Замечание:

1. Вы можете нажать кнопку “ПЕРЕЗАГРУЗКА” в любой момент, чтобы сбросить счетчик на первоначальный уровень.

2. Вы можете нажать “ON/OFF” в любое время, чтобы выключить счетчик. Нажмите снова “ON/OFF”, чтобы включить счетчик.