Инструкция

Игровой стол - футбол DFC Alaves

Полезные ссылки:

Игровой стол - футбол DFC Alaves - смотреть на сайте

Игровой стол - футбол DFC Alaves - читать отзывы

Арт. HM-ST-48001 Игровой стол - футбол DFC Модель ALAVES

СБОРОЧНЫЕ ЕДИНИЦЫ

	Наименование	шт
H1	Стержень 1/4"x24x1/2"	2
H2	Шайба 1/4"	24
H3	Гайка 1/4"	4
H4	Болт 1/4"x1/2"	24
H5	Винт с пл.гол.1-1/4"	4
H6	Подпятник	4
H7	Винт 1/2” с пл.гол.	8
C1	Стержень для 5 игроков	2
C2	Стержень для 3 игроков	4
C3	Стержень для 1 игрока	2
C4	Пружина	16
C5	Болт игроков 7/8"	26
C6	Чужие игроки	11
C7	Свои игроки	11
C8	Втулка	16
C11	Пластиковая шайба	16
C12	Стопорное кольцо	4
R1	Стержень со своим вратарем	1

	Наименование	шт
R2	Стержень с чужим вратарем	1
R3	Стержень с двумя своими игроками	1
R4	Стержень с двумя чужими игроками	1
R5	Стержень с тремя своими игроками	1
R6	Стержень с тремя чужими игроками	1
R7	Стержень с пятью своими игроками	1
R8	Стержень с пятью чужими игроками	1
P1	Боковая панель	2
P2	Крайняя панель	2
P3	Игровое поле	1
P4	Ножка	4
P5	Рукоятка	8
P6	Заглушка	8
P7	Счетчик	2
P8	Опорная пластина	2
P9	Стержень	2
A1	Футбольный мяч	2
A2	Ключ	1
P10	Держатель	2

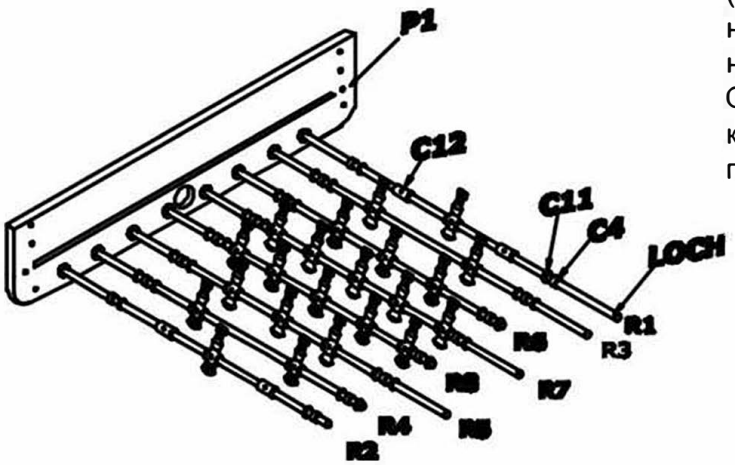

(1) Расположите боковую панель P1 вверх ногами готовой стороной, обращенной наружу, как показано на РИСУНКЕ 1. Отверстие для запуска мяча будет ближе к полу. Вставьте стержни R1-R8, как показано на РИСУНКЕ 1.

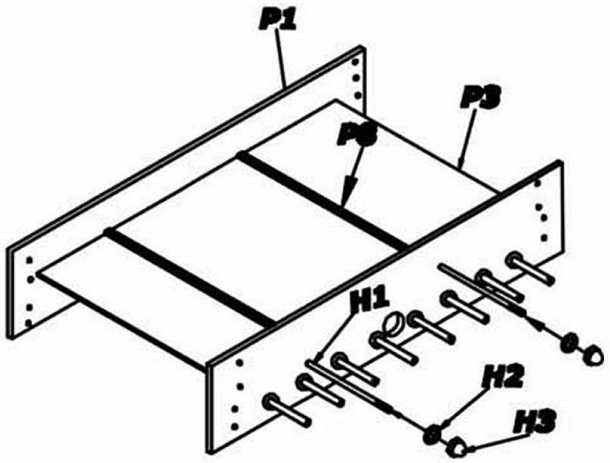

(2) После того, как вы убедитесь, что стержни правильно установлены, наденьте другую боковую панель P1 на стержни, как показано на РИСУНКЕ 2. Установите игровое поле P3 в пазы боковых панелей, как показано на РИСУНКЕ 2. После того как вы установите поле, расположите опорные пластины P8 на игровом поле и зафиксируйте стержни H1 в боковых панелях с помощью H2, H3.

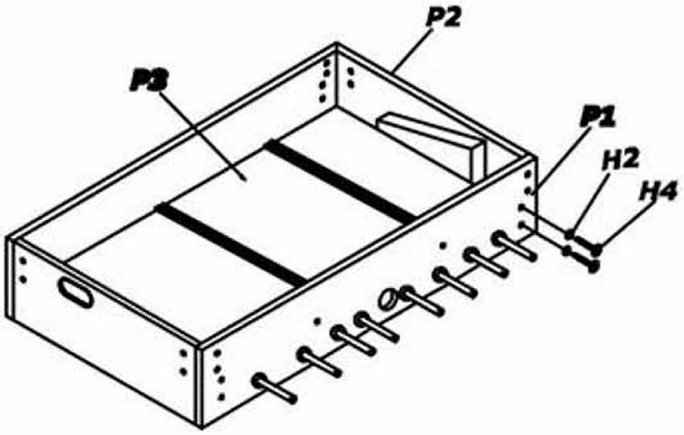

(3) Вставьте крайние панели P2 в пазы таким образом, чтобы боковые и крайние панели соединились с помощью болтов H4 и шайб H2. Убедитесь, что боковая и крайняя панели располагаются под прямым углом, иначе можно повредить игровое поле.

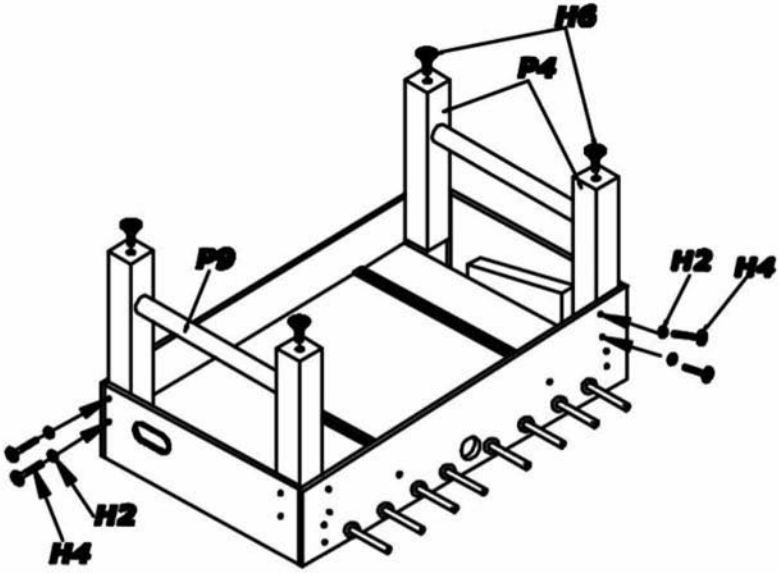

(4) Прикрепите ножки P4 в каждом углу, используя шайбу H2 и болт H4. и вставьте стержень P9 междку ножками. Установите регулировочные подпятники H6, как показано на РИСУНКЕ 4.

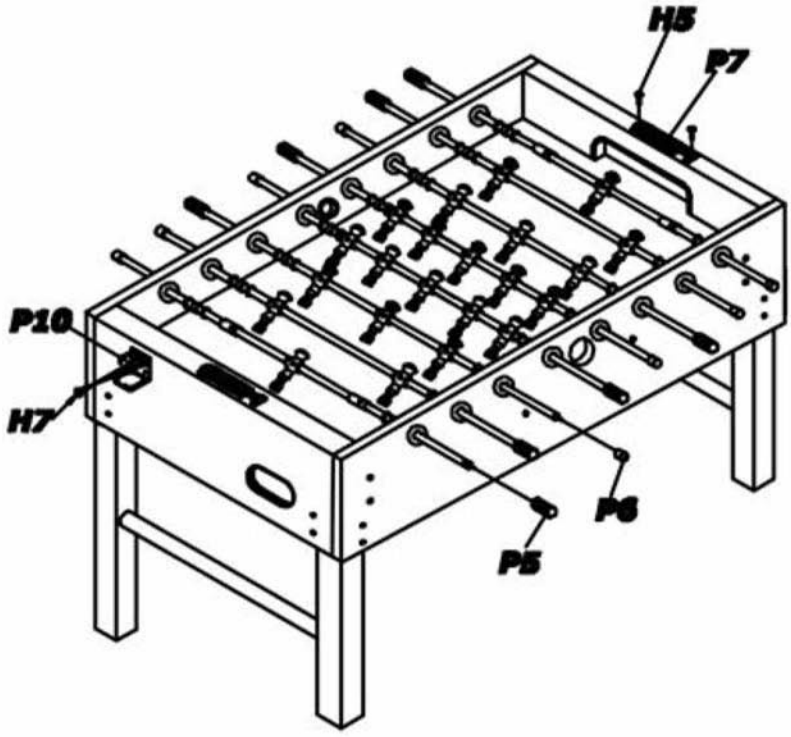

(5) Этот пункт необходимо выполнять вдвоем. Очень аккуратно переверните стол и поставьте его на ножки. Не поднимайте стол, удерживая его за рукоятки. Затем закрепите счетчик P7 с помощью винтов H5. Наденьте рукоятки P5 с одной стороны стержня, а с другой стороны установить заглушки P6.