Инструкция

Игровой стол - футбол DFC Granada складной GS-ST-1470

Полезные ссылки:

Игровой стол - футбол DFC Granada складной GS-ST-1470 - смотреть на сайте

Игровой стол - футбол DFC Granada складной GS-ST-1470 - читать отзывы

РУКОВОДСТВО ПО СБОРКЕ

ИГРОВОЙ СТОЛ - ФУТБОЛ DFC

Артикул: GS-ST-1470

Модель: GRANADA

Серия: GS

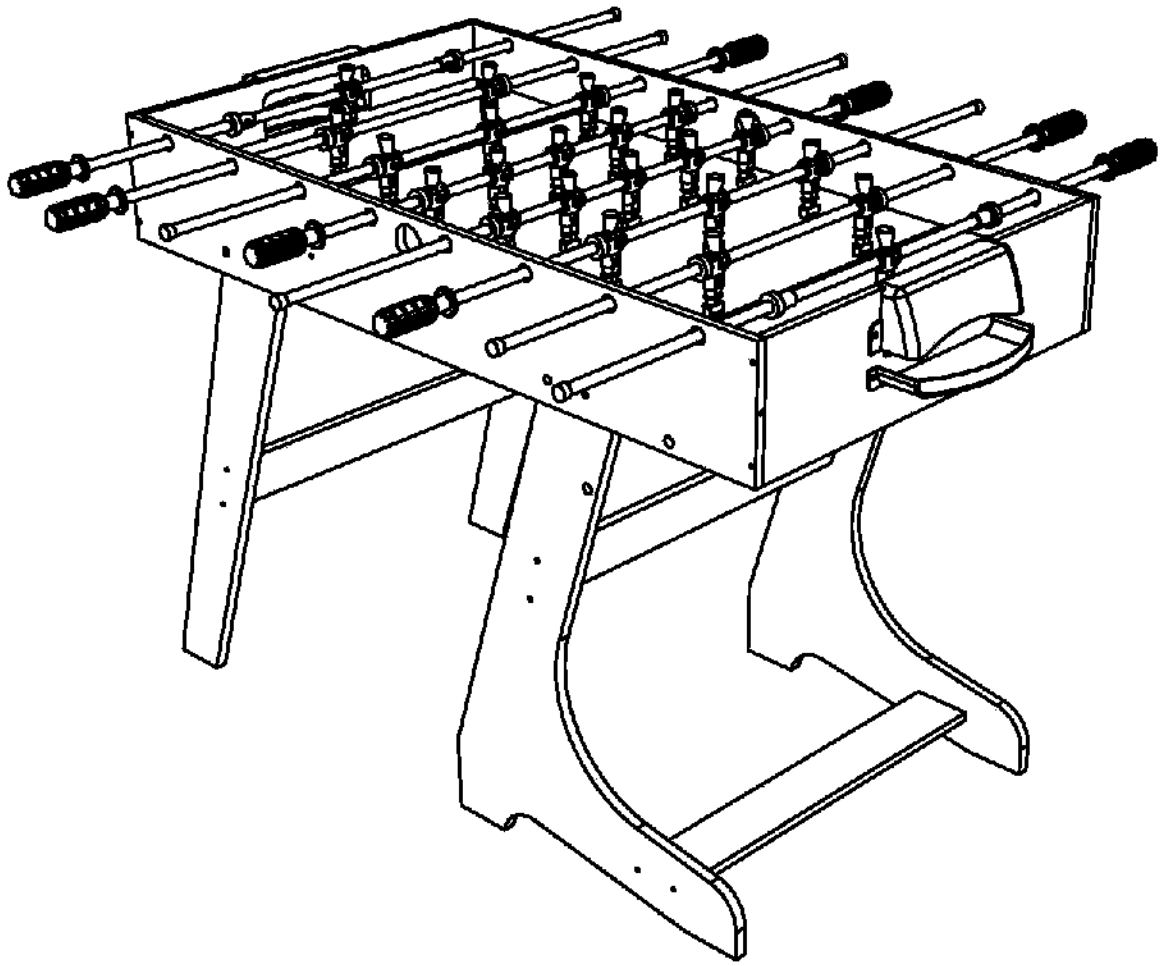

#1 Игровое поле 1 шт.	#2 Боковая стенка-1 1 шт.	#3 Боковая стенка-2 1 шт.	#4 Торцевая стенка 2 шт.
#5 Опорная балка 2 шт.	#6 Перекладина 3 шт.	#7 Опорная ножка-1 1 шт.	#8 Опорная ножка-2 1 шт.
#9 Опорная ножка-3 1 шт.	#10 Опорная ножка-4 1 шт.	#11 Ворота 2 шт.	#12 Игровая ручка 8 шт.
#13 Амортизатор 16 шт.	#14 Пластиковая шайба 16 шт.	#15 Заглушка 8 шт.	#16 Ограничитепь 4 шт.
#17 Игрок (цвет-красный) 11 шт.	#18 Игрок (цвет-синий) 11 шт.	#19 2-местный стержень 2 шт.	#20 3-местный стержень 4 шт.
#21 5-местный стержень 2 шт.	#22 Болт 22 шт.	#23 Бопт 4 шт.	#24 Гайка 26 шт.

#25 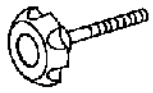 Болт 1/4"x32мм 4 шт.	#26 Болт 1/4"x35мм 4 шт.	#27 Шайба 1/4" 12 шт.	#28 Винт T4x45мм 12 шт.
#29 Винт T4x38мм 12 шт.	#30 Винт T4x12мм 8 шт.	#31 Гайка 4 шт.	#32 Футбольный мяч 3 шт.
#33 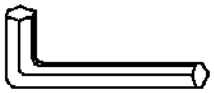 Шестигранник 1 шт.	#34 Гаечный ключ 1 шт.		

ШАГ 1:

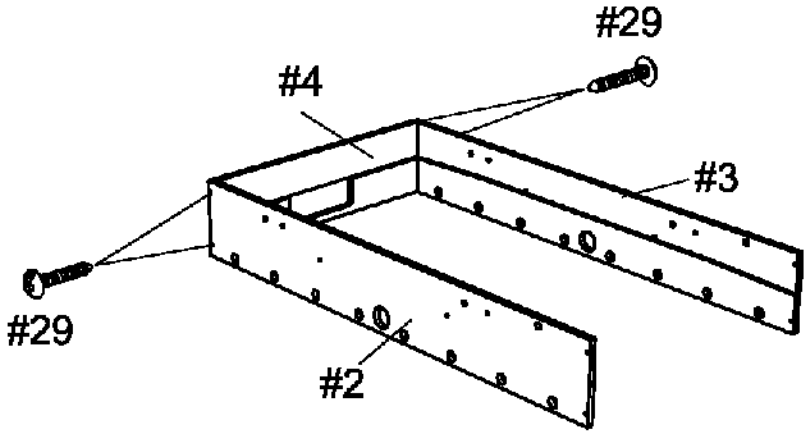

ШАГ 2:

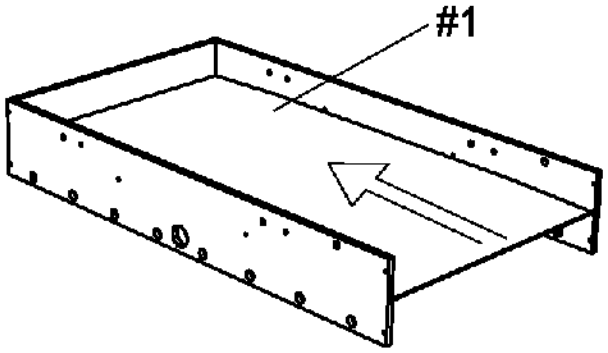

ШАГ 3:

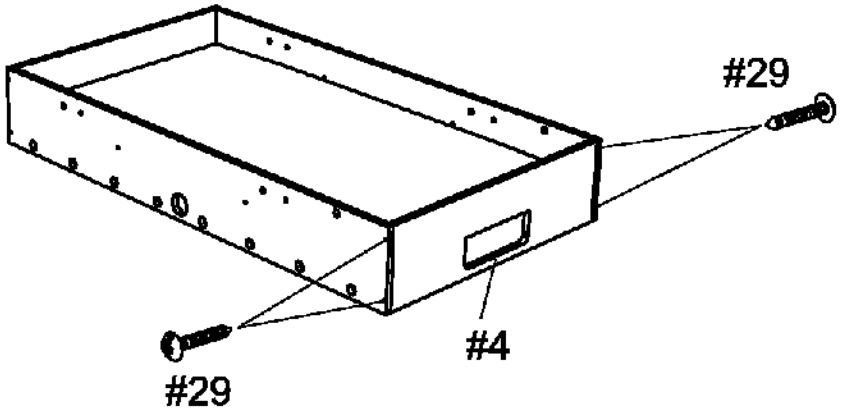

ШАГ 4:

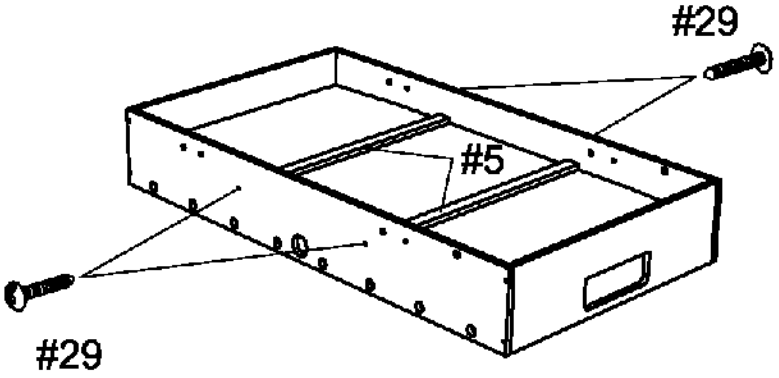

ШАГ 5:

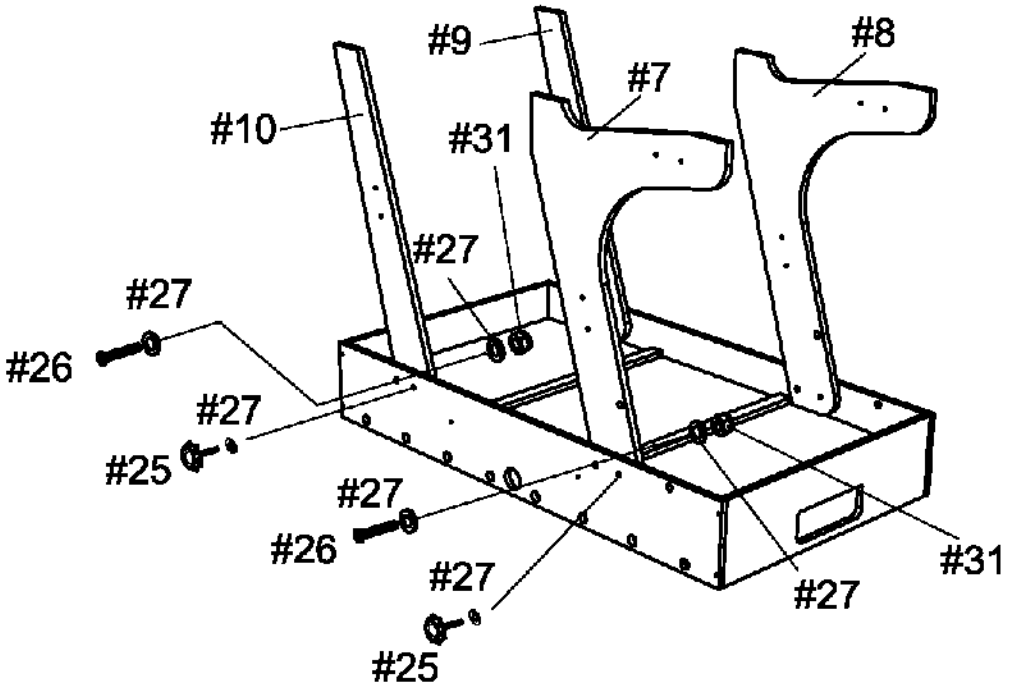

ШАГ 6:

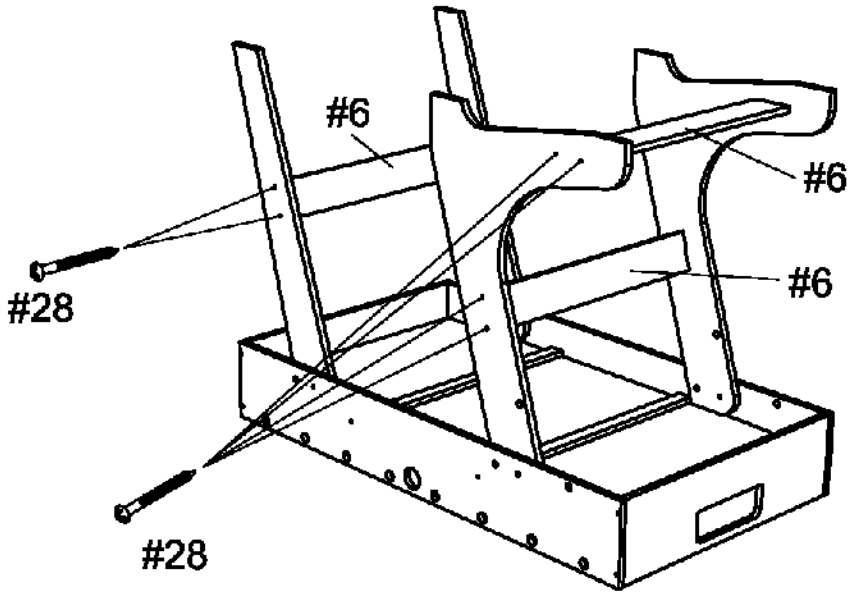

ШАГ 7:

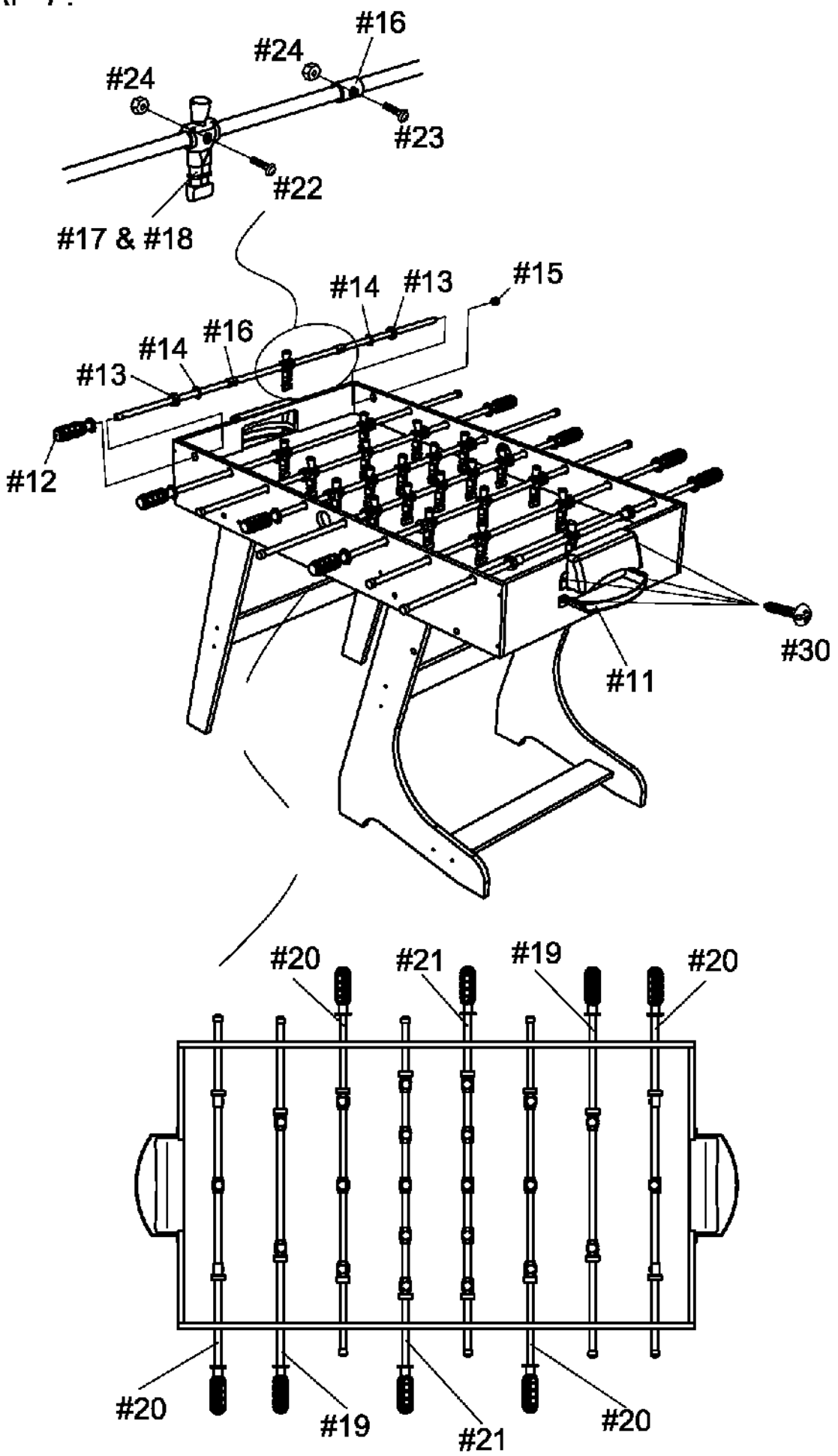
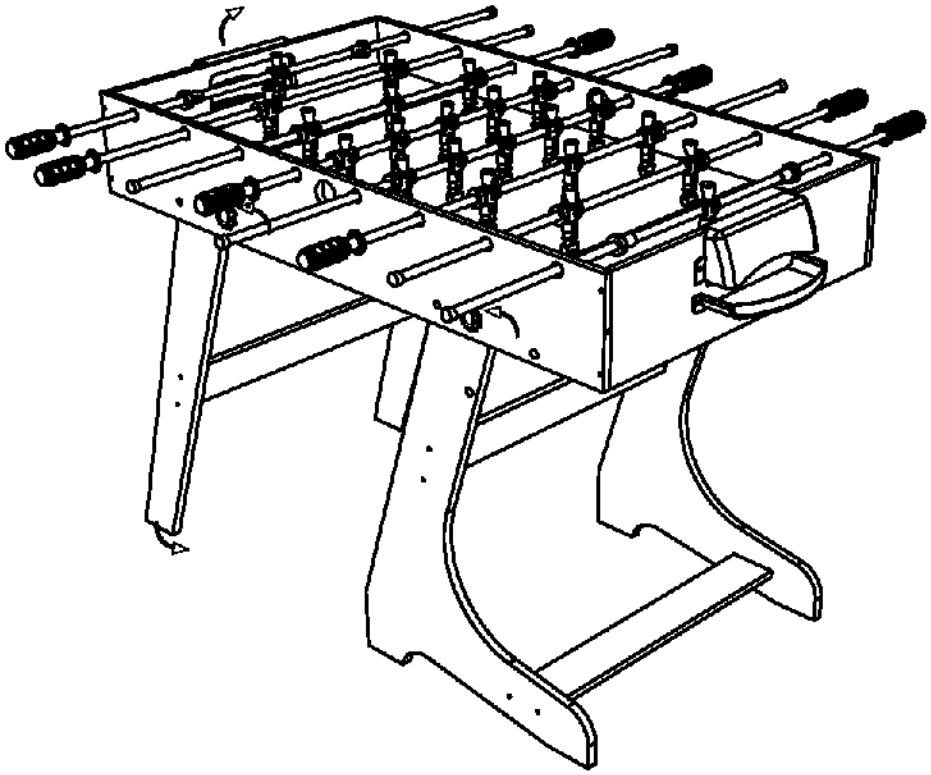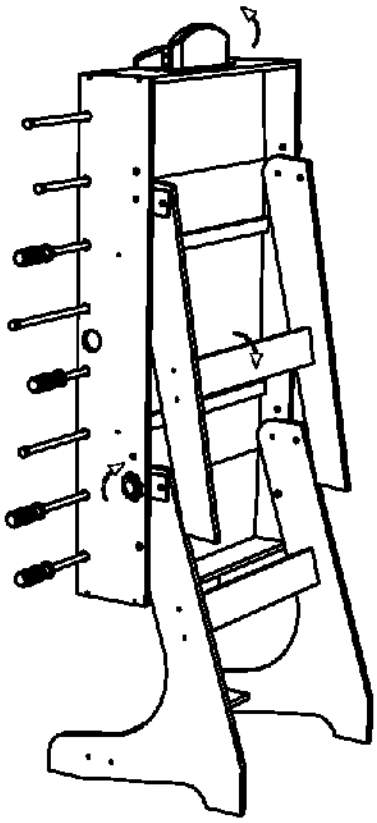
ШАГ 8: