Инструкция

Машина Смита с противовесом Iron King IK 305

Полезные ссылки:

Машина Смита с противовесом Iron King IK 305 - смотреть на сайте

Машина Смита с противовесом Iron King IK 305 - читать отзывы

IK 305

Машина Смитта

(инструкция по сборке)

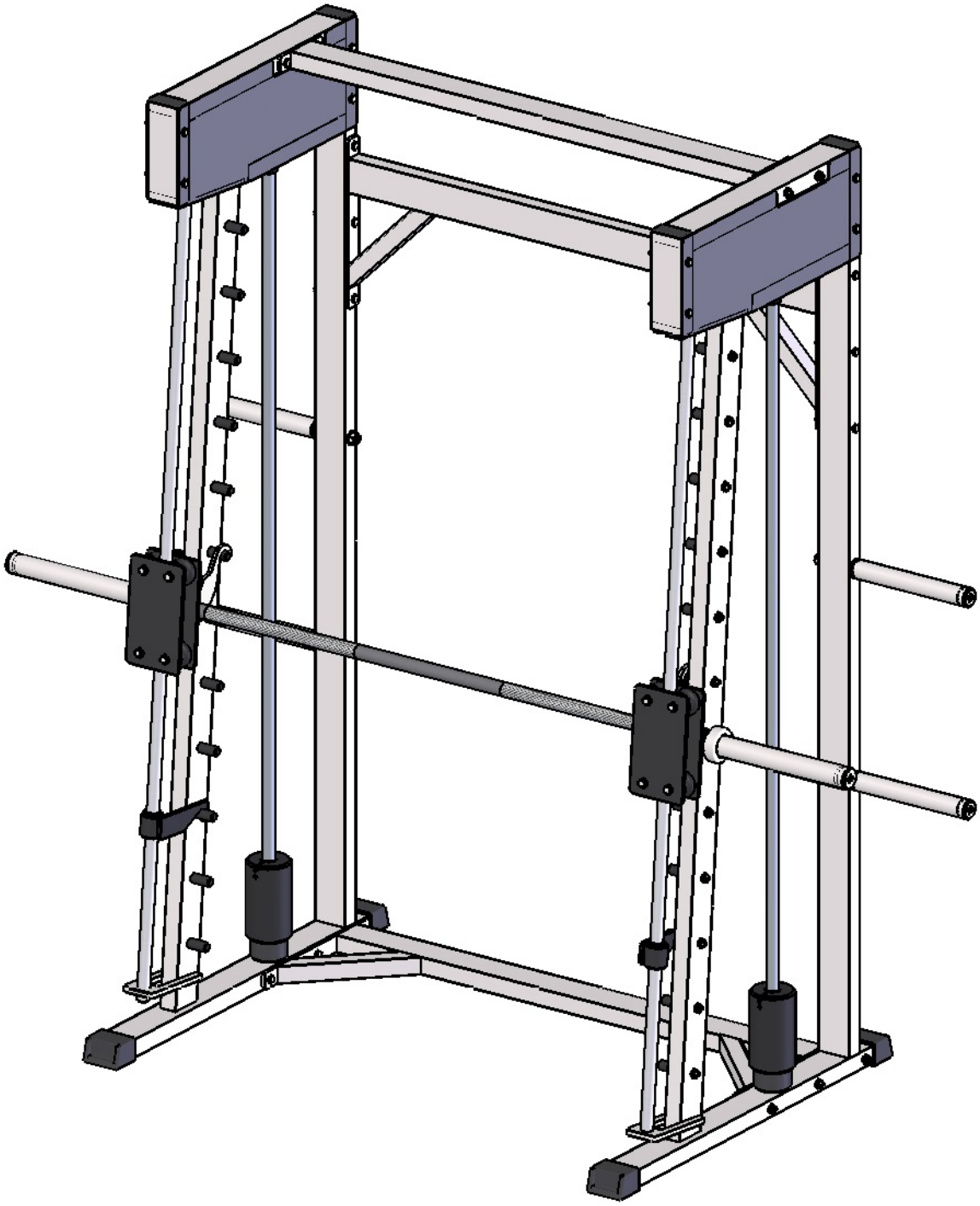

Комплект поставки

1.	Накопитель	4 шт.
2.	Перемычка верхняя	1 шт.
3.	Перемычка задняя	2 шт.
4.	Рама боковая левая	1 шт.
5.	Рама боковая правая	1 шт.
6.	Страховка левая	1 шт.
7.	Страховка правая	1 шт.
8.	Штанга в сборе	1 шт.
9.	Направляющая штанги Смитта	2 шт.
10.	Болт М10х100	16 шт.
11.	Винт М10х30 вн. шестигранник	4 шт.
12.	Винт М10х16	8 шт.
13.	Гайка М10 самоконтрящаяся	16 шт.
14.	Гайка М16	4 шт.
15.	Шайба D10	20 шт.
16.	Шайба D16	2 шт.
17.	Трос металлополимерный	2 шт.

1. Снимите защитные пластины с основных рам (4), (5) для выполнения дальнейших действий. Скрутите основные рамы: левую (4) и правую (5) с верхней перемычкой (2) и задними перемычками (3) с помощью крепежного комплекта: болт М10х100 (10), гайка М10 самоконтрящаяся (13), шайба D10 (15). (Рис.1) Прикрутите накопители (1) к основным рамам с помощью крепежного комплекта: гайка М16 (14), шайба D16 (16).(Рис.1)

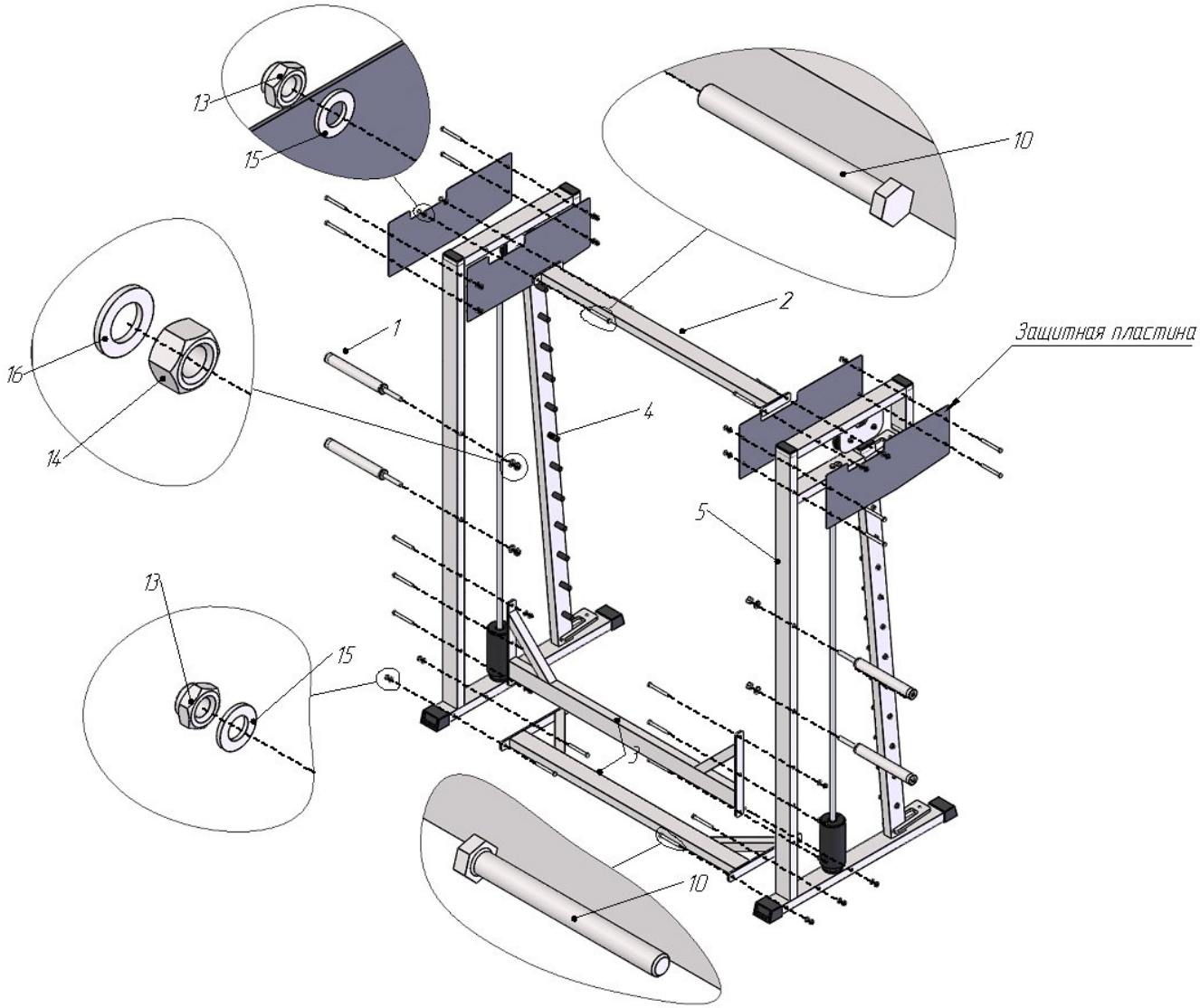

Рис.1

2. Возьмите направляющие штанги Смитта (9) и наденьте на них страховки: левую (6) и правую (7), затем штангу в сборе (8). (Рис.2) Прикрутите получившуюся конструкцию к каркасу машины Смитта сверху и снизу с помощью крепежного комплекта: винт M10x30, шайба D10. (Рис.2)

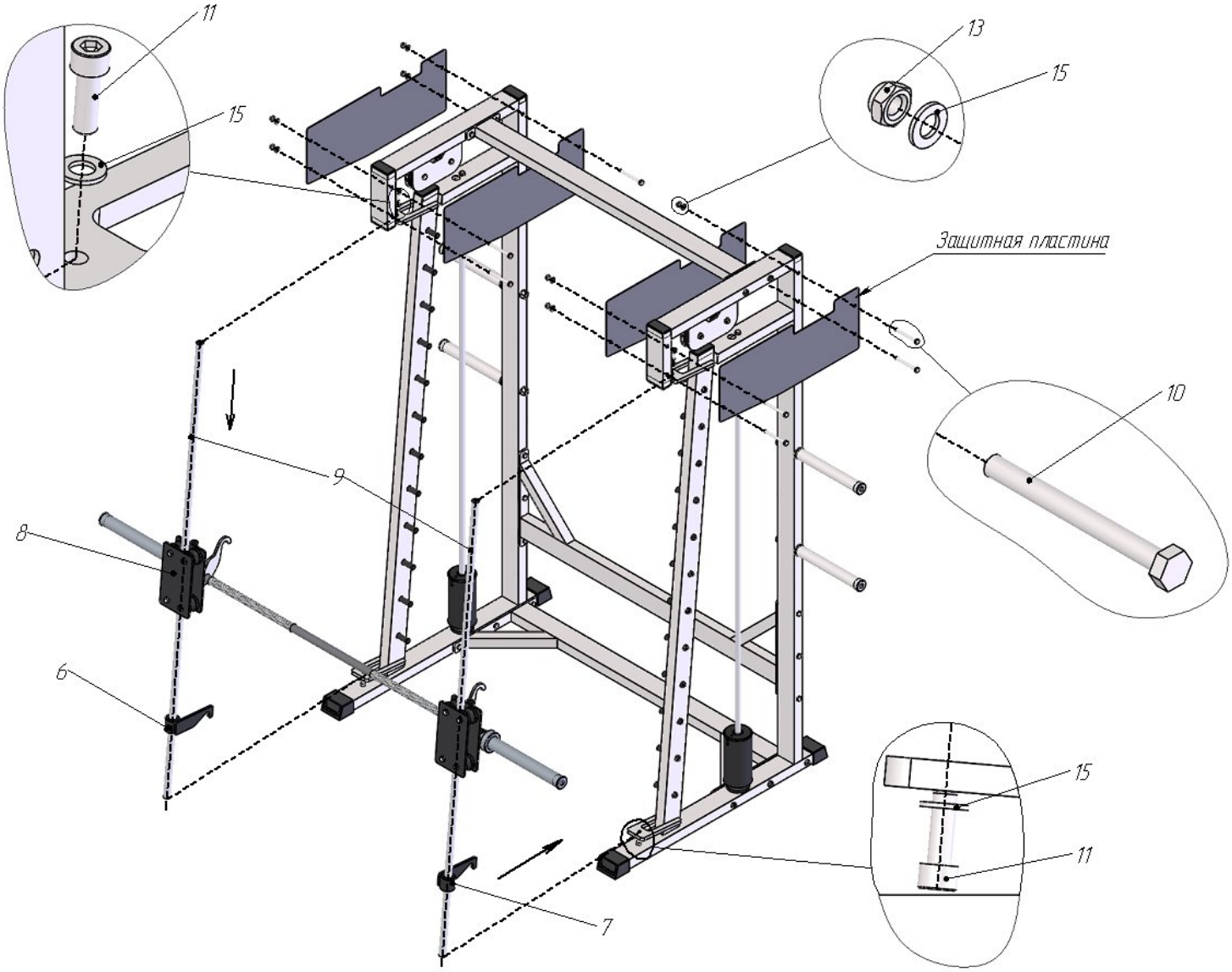

Рис.2

3. Закрепите трос (17) в массе с помощью винтов М10х12 (12). Протяните трос (17) как показано на схеме и закрепите его с помощью винтов М10х12 (12) в штанге (8). (рис.3) Установите защитные пластины на место (рис.1,2).

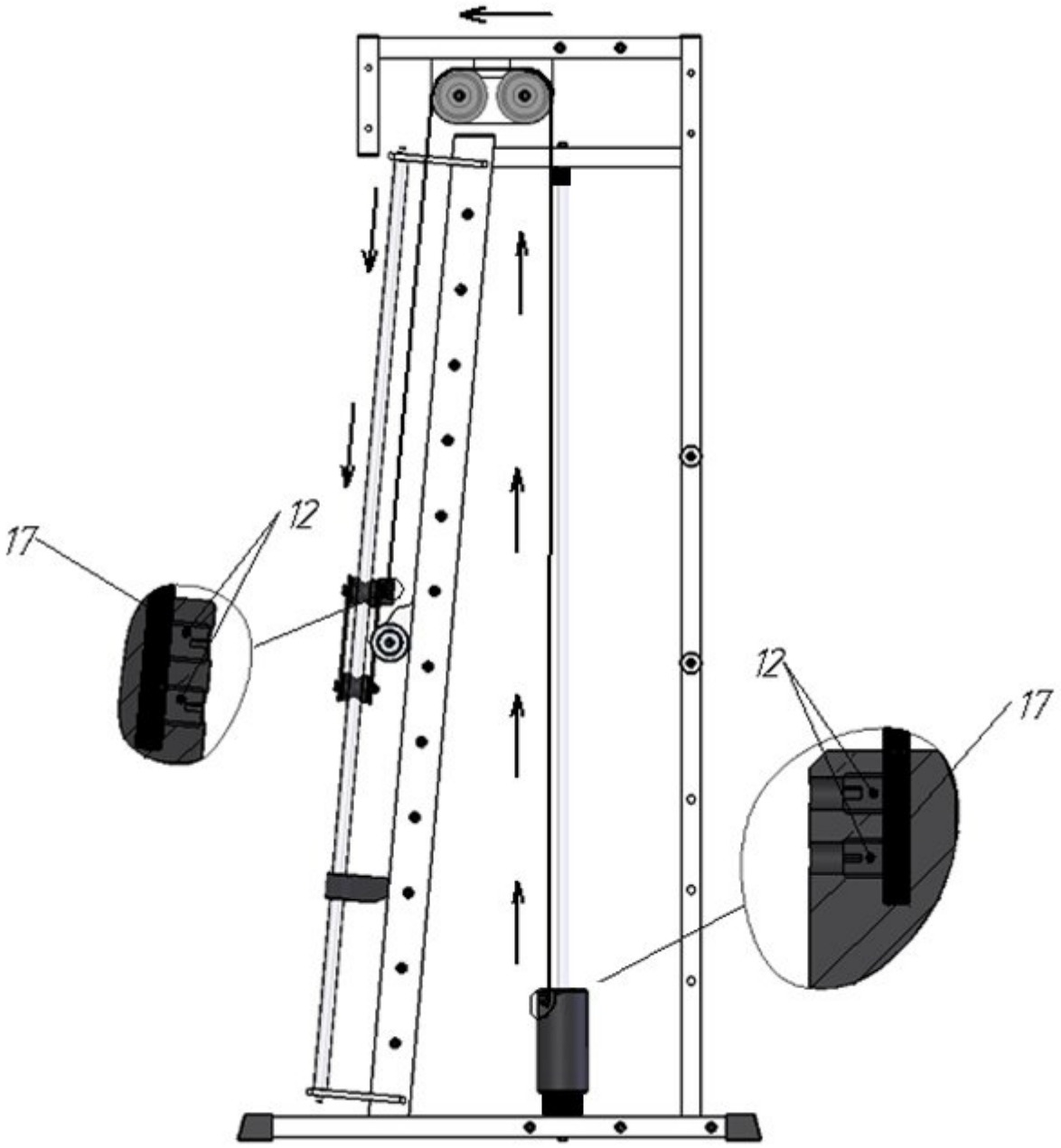

Рис.3