Инструкция

Многофункциональная силовая скамья со стойками под штангу Smith Strength WB270

Полезные ссылки:

Многофункциональная силовая скамья со стойками под штангу Smith Strength WB270 - смотреть на сайте

ОЛИМПИЙСКАЯ СИЛОВАЯ СКАМЬЯ

WB270

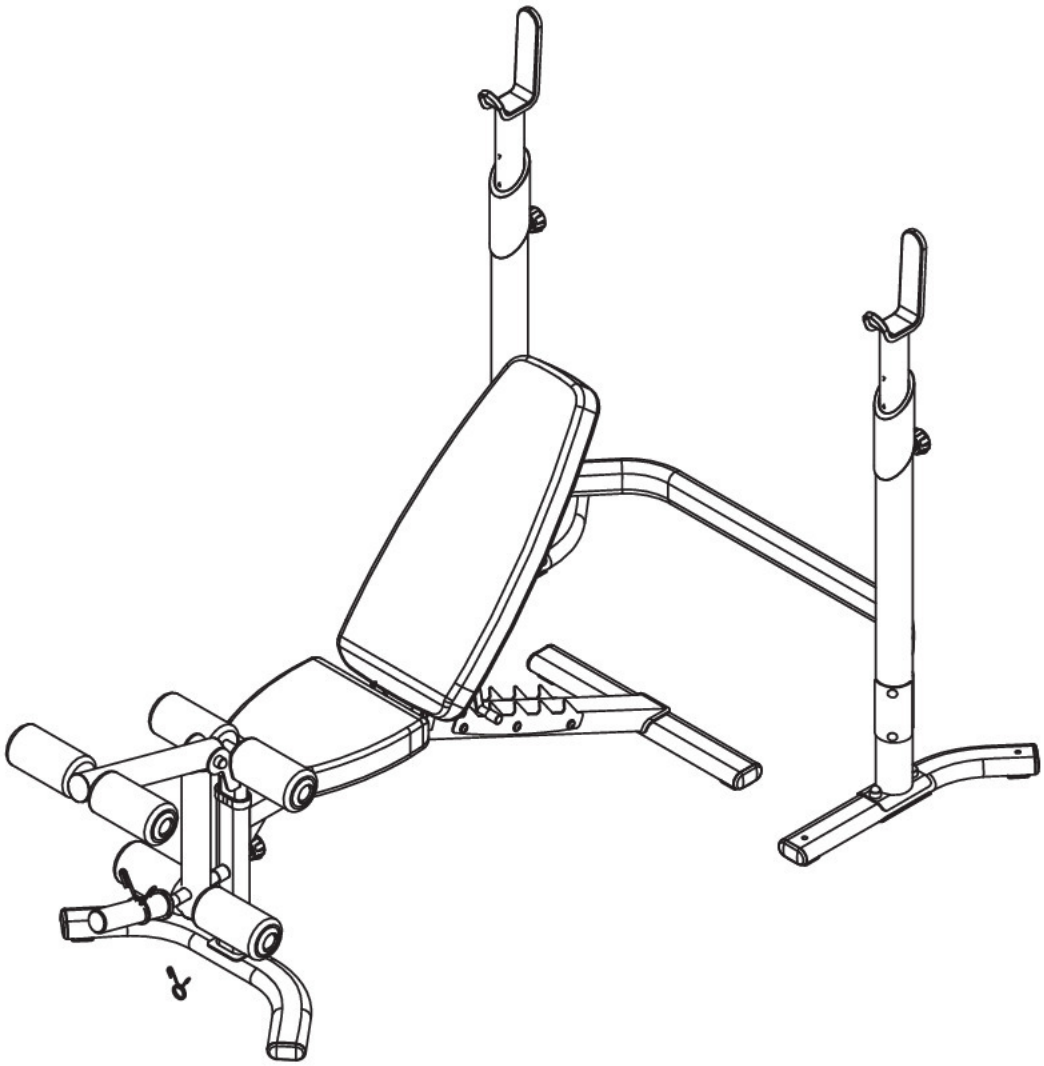

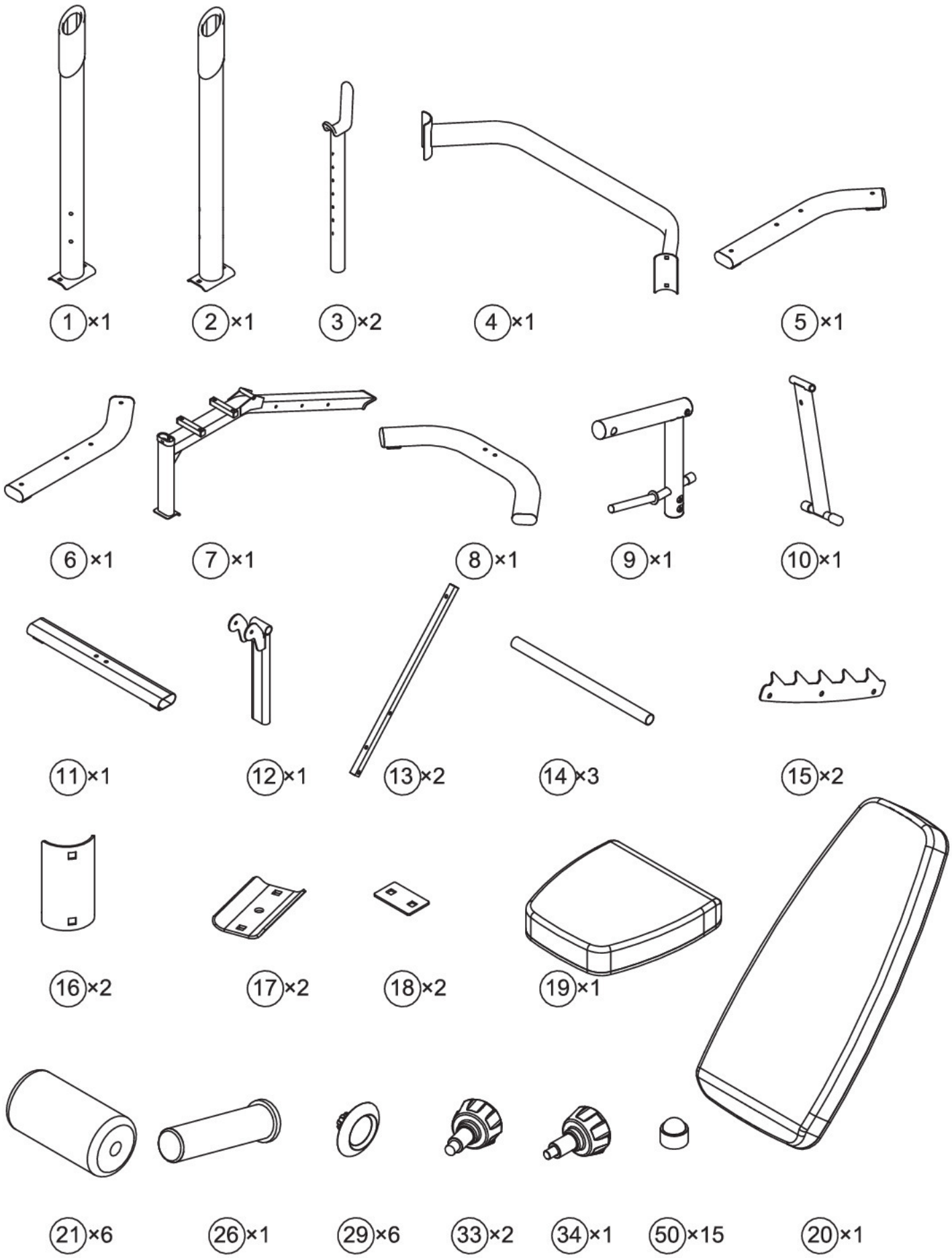
1 ×1
2 ×1
3 ×2
4 ×1
5 ×1
6 ×1
7 ×1
8 ×1
9 ×1
10 ×1
11 ×1
12 ×1
13 ×2
14 ×3
15 ×2
16 ×2
17 ×2
18 ×2
19 ×1
21 ×6
26 ×1
29 ×6
33 ×2
34 ×1
50 ×15
20 ×1

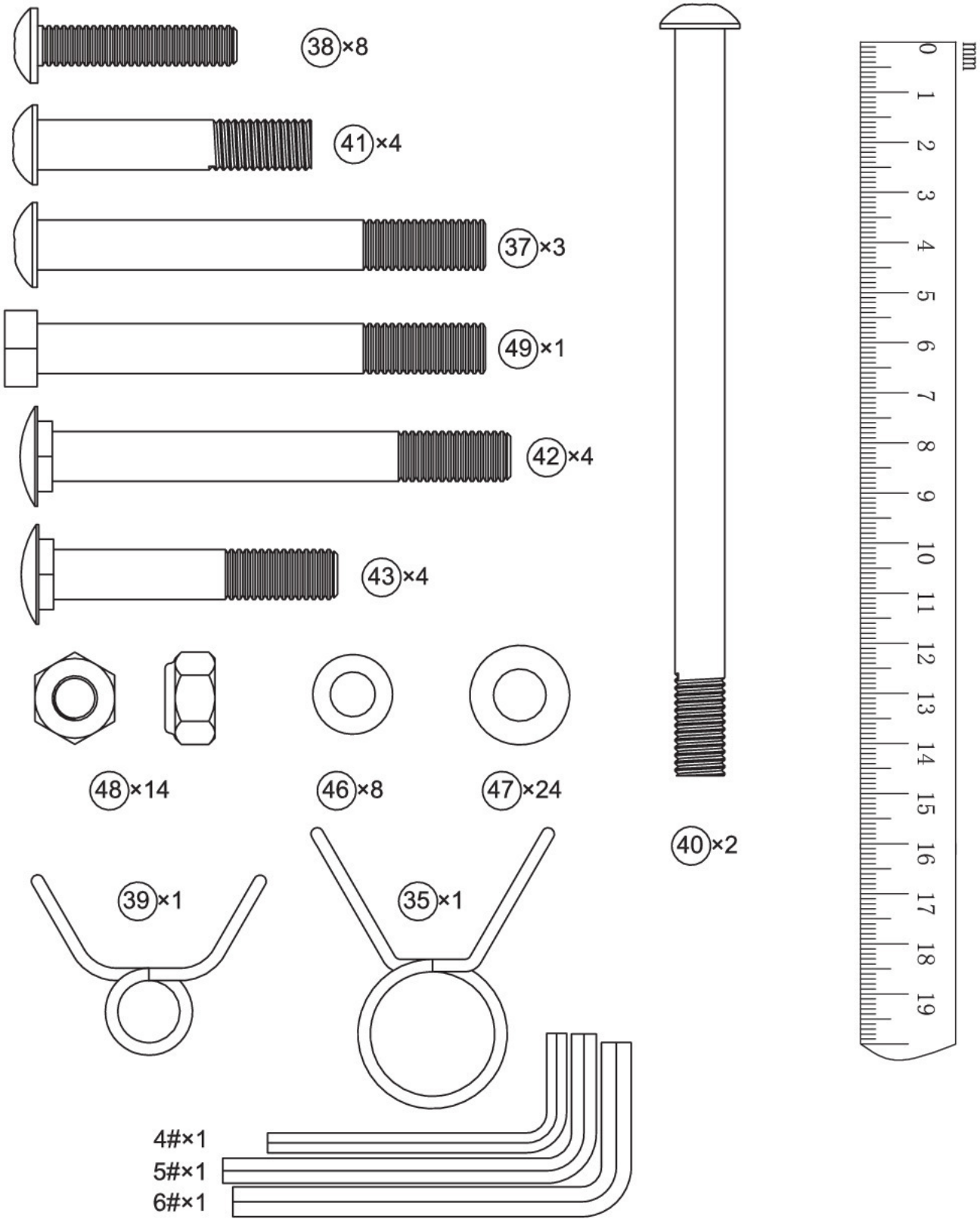
38×8
41×4
37×3
49×1
42×4
43×4
48×14
46×8
47×24
40×2
39×1
35×1
4#×1
5#×1
6#×1
mm
0 1 2 3 4 5 6 7 8 9 10 11 12 13 14 15 16 17 18 19
mm
0 1 2 3 4 5 6 7 8 9 10 11 12

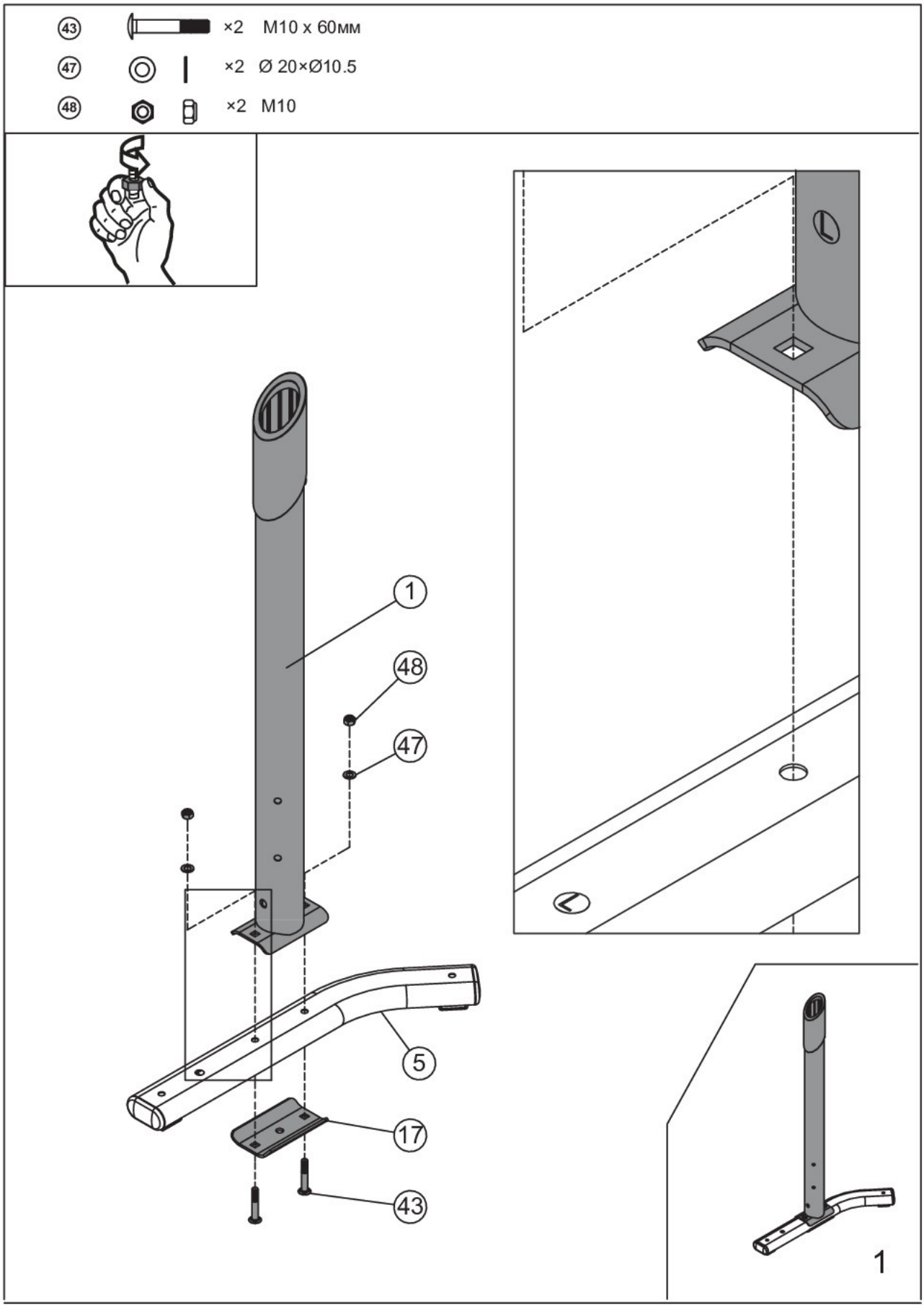
43 ×2 M10 x 60мм
47 ×2 Ø 20×Ø10.5
48 ×2 M10
1
48
47
5
17
43
1

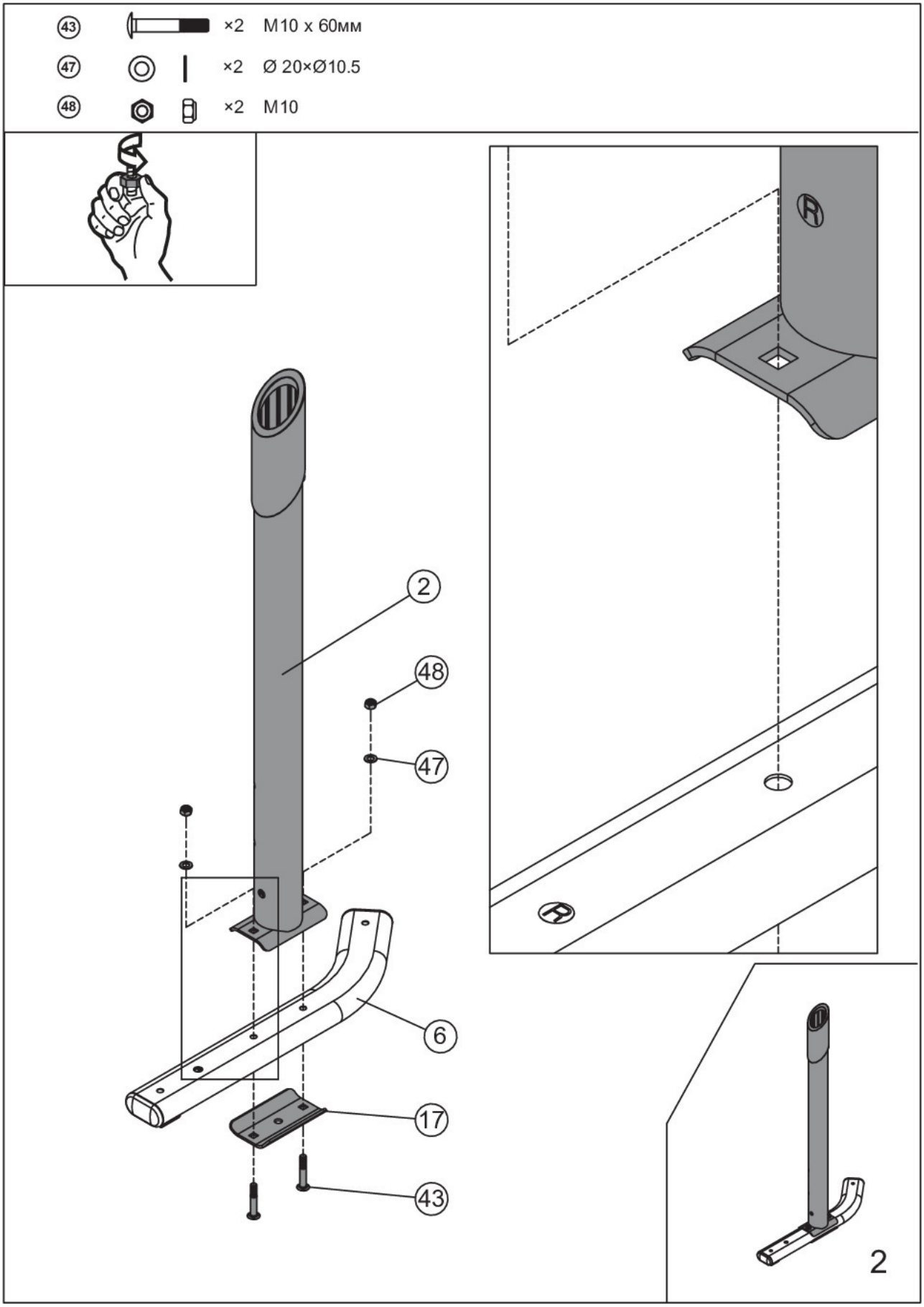
43 ×2 M10 x 60мм
47 ×2 Ø 20×Ø10.5
48 ×2 M10
2
48
47
6
17
43
2

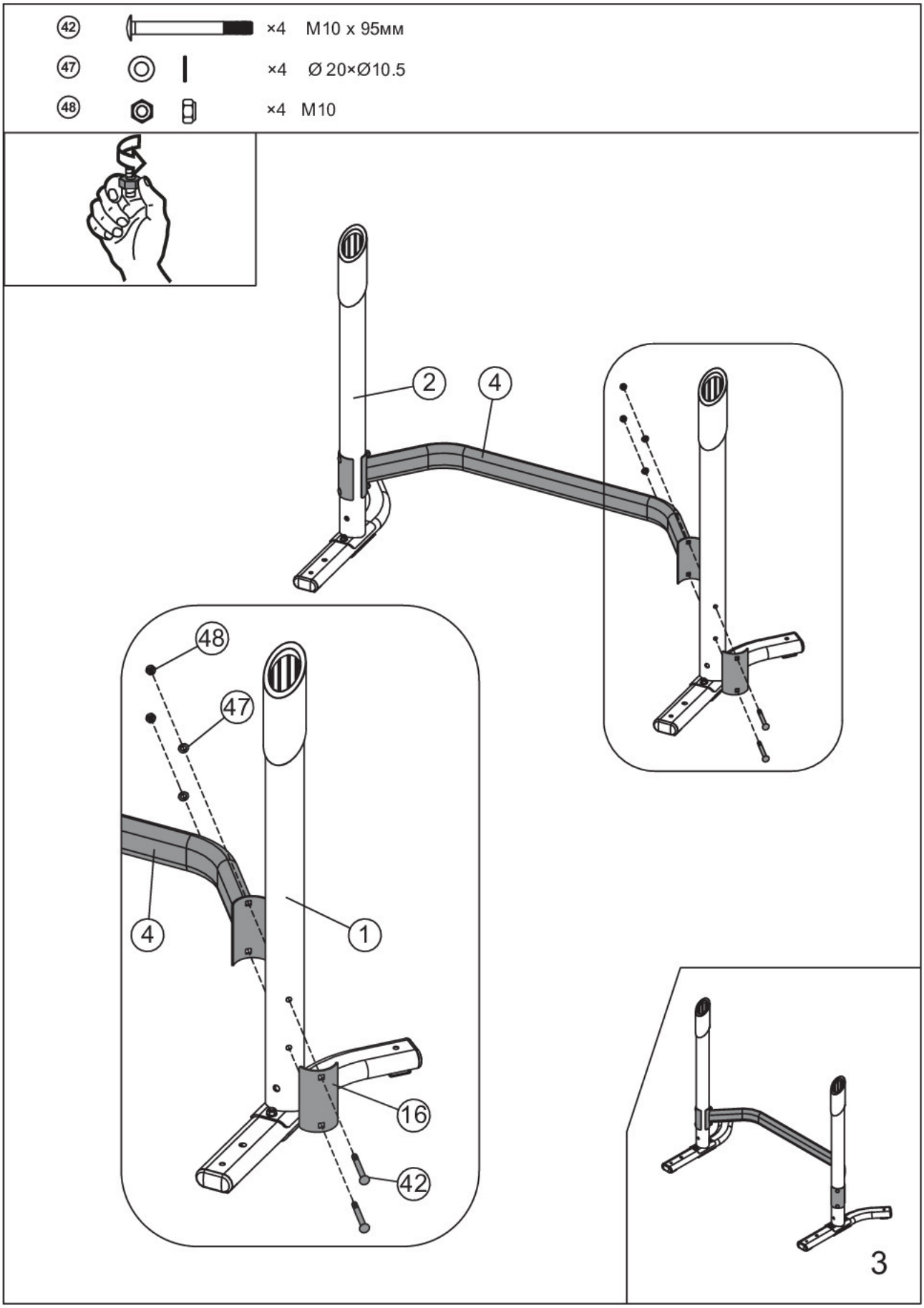
42 ×4 M10 x 95мм
47 ×4 Ø 20×Ø10.5
48 ×4 M10
2
4
48
47
4
1
16
42
3

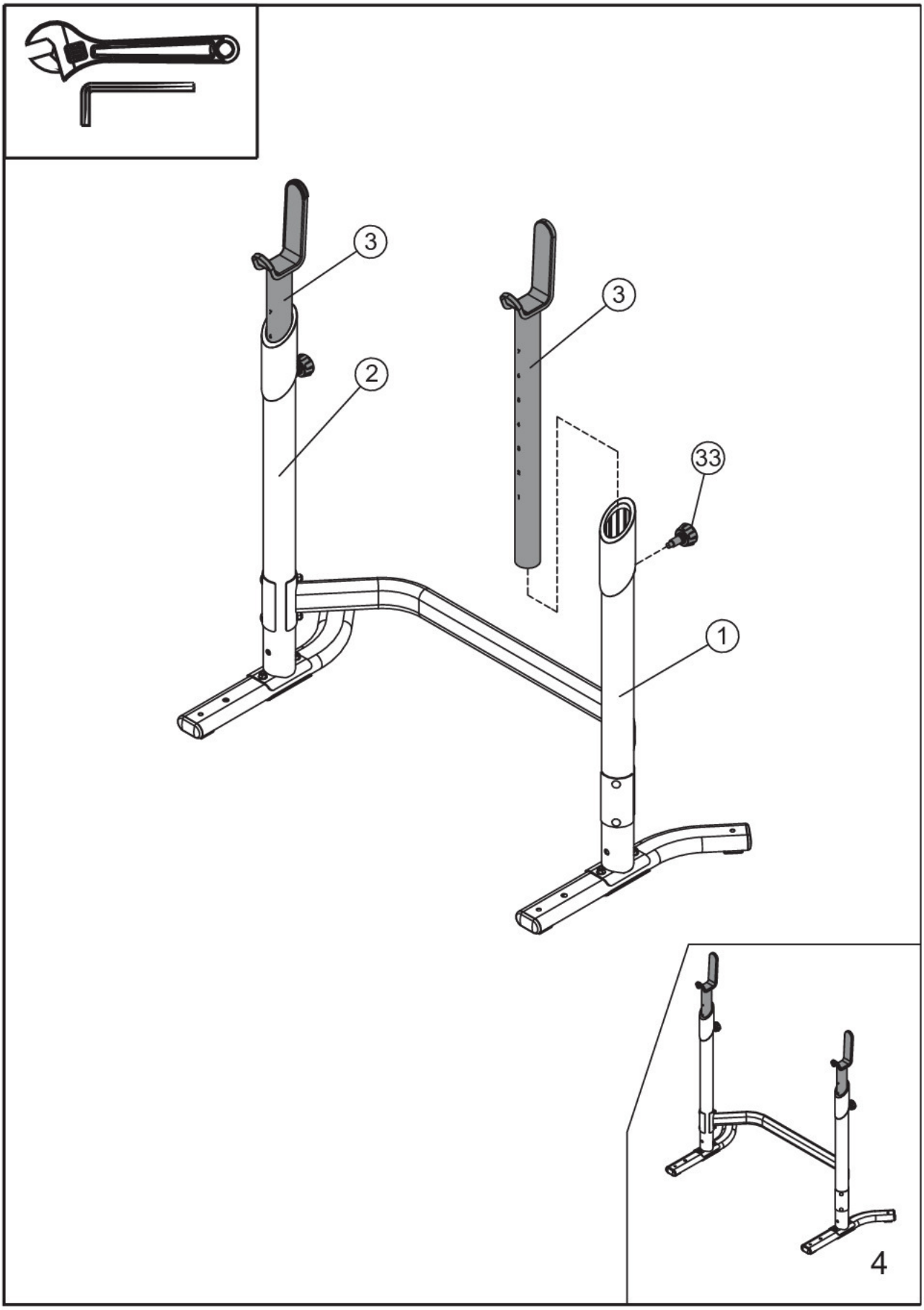
3
3
2
33
1
4

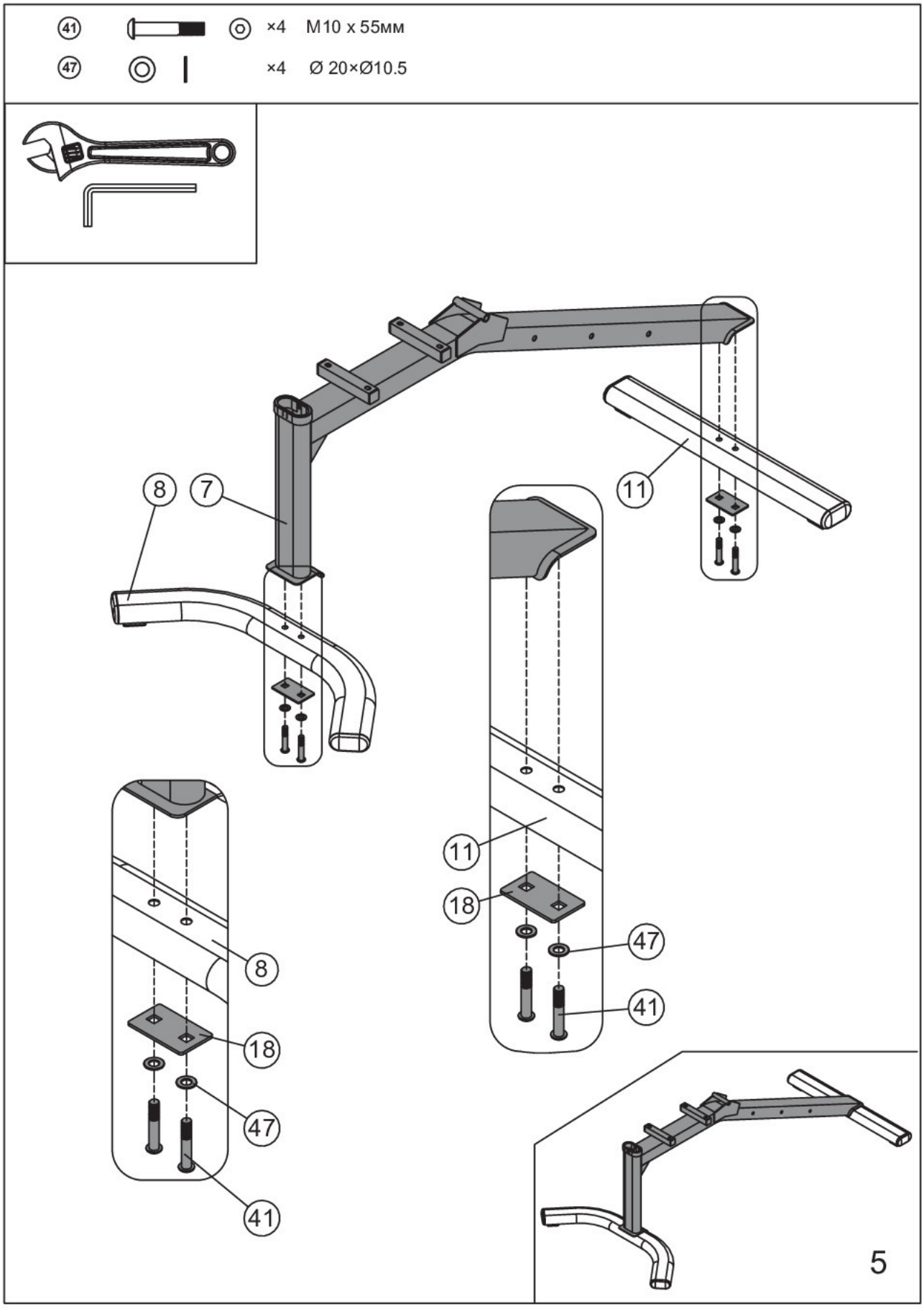
41
×4 M10 x 55мм
47
×4 Ø 20×Ø10.5
8
7
11
11
18
47
41
8
18
47
41
5

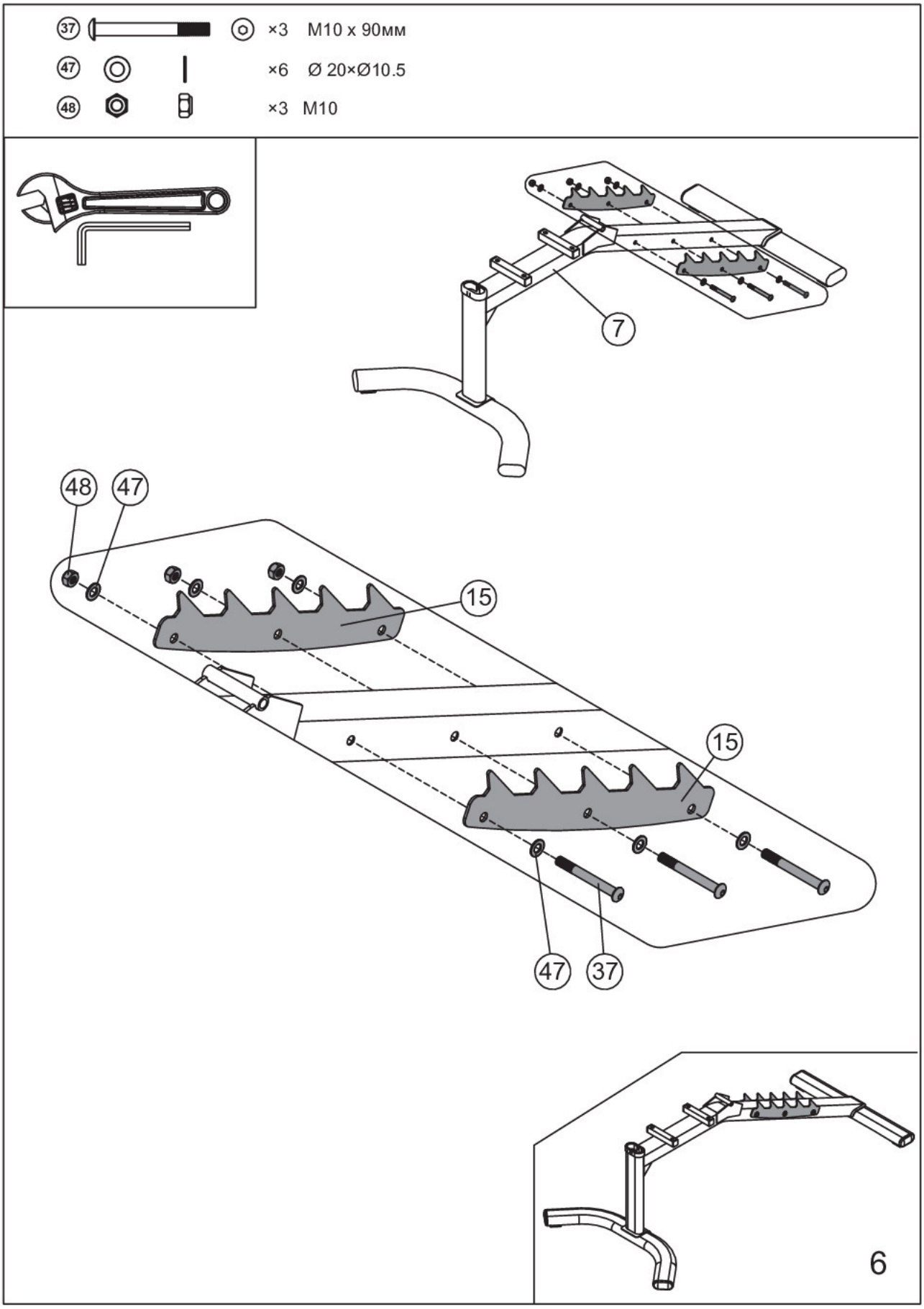
37
×3 M10 x 90мм
47
×6 Ø 20×Ø10.5
48
×3 M10
7
48
47
15
15
47
37
6

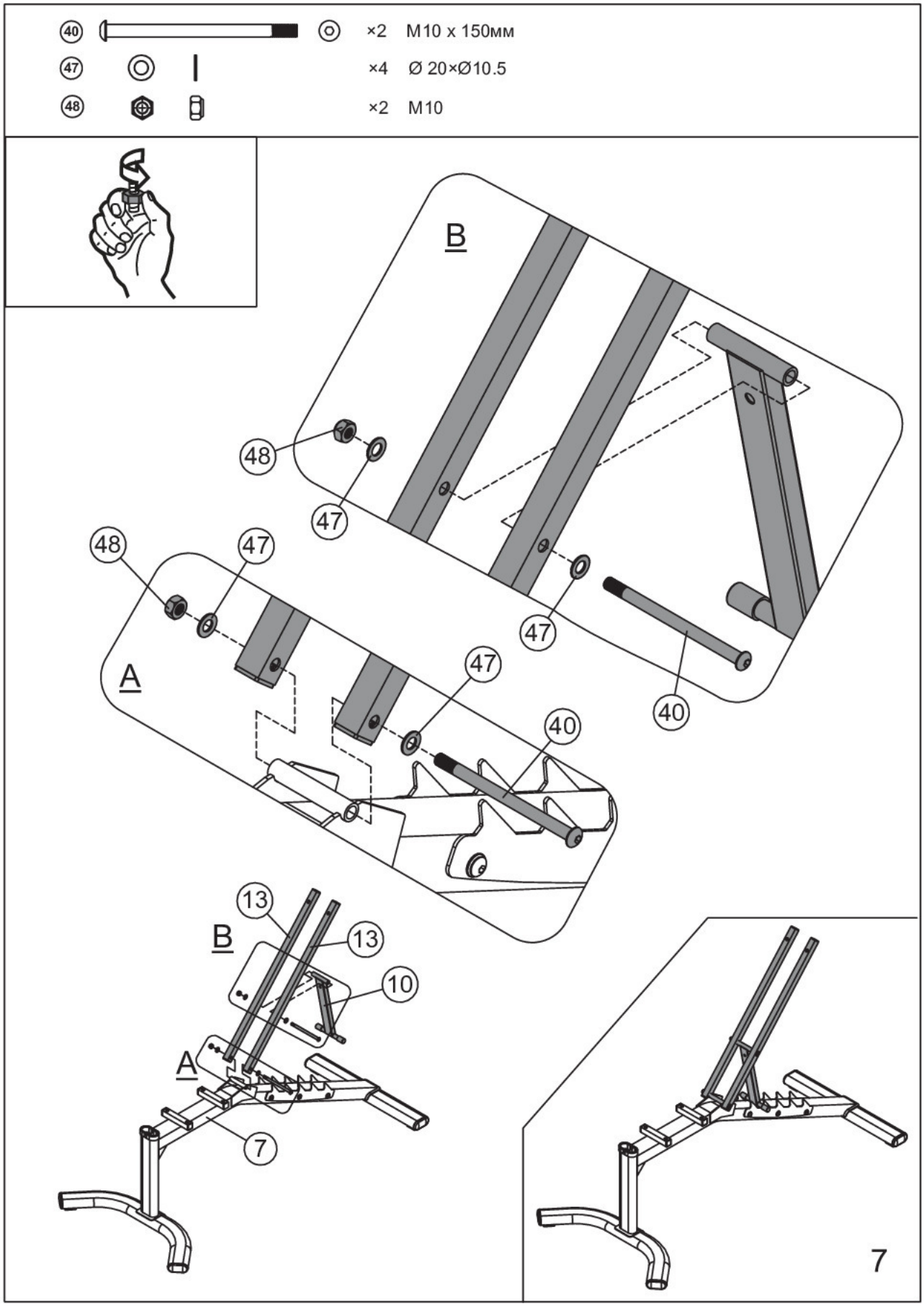
40
×2 M10 x 150мм
47
×4 Ø 20×Ø10.5
48
×2 M10
B
48
47
47
48
47
A
47
40
40
13
B
13
10
A
7
7

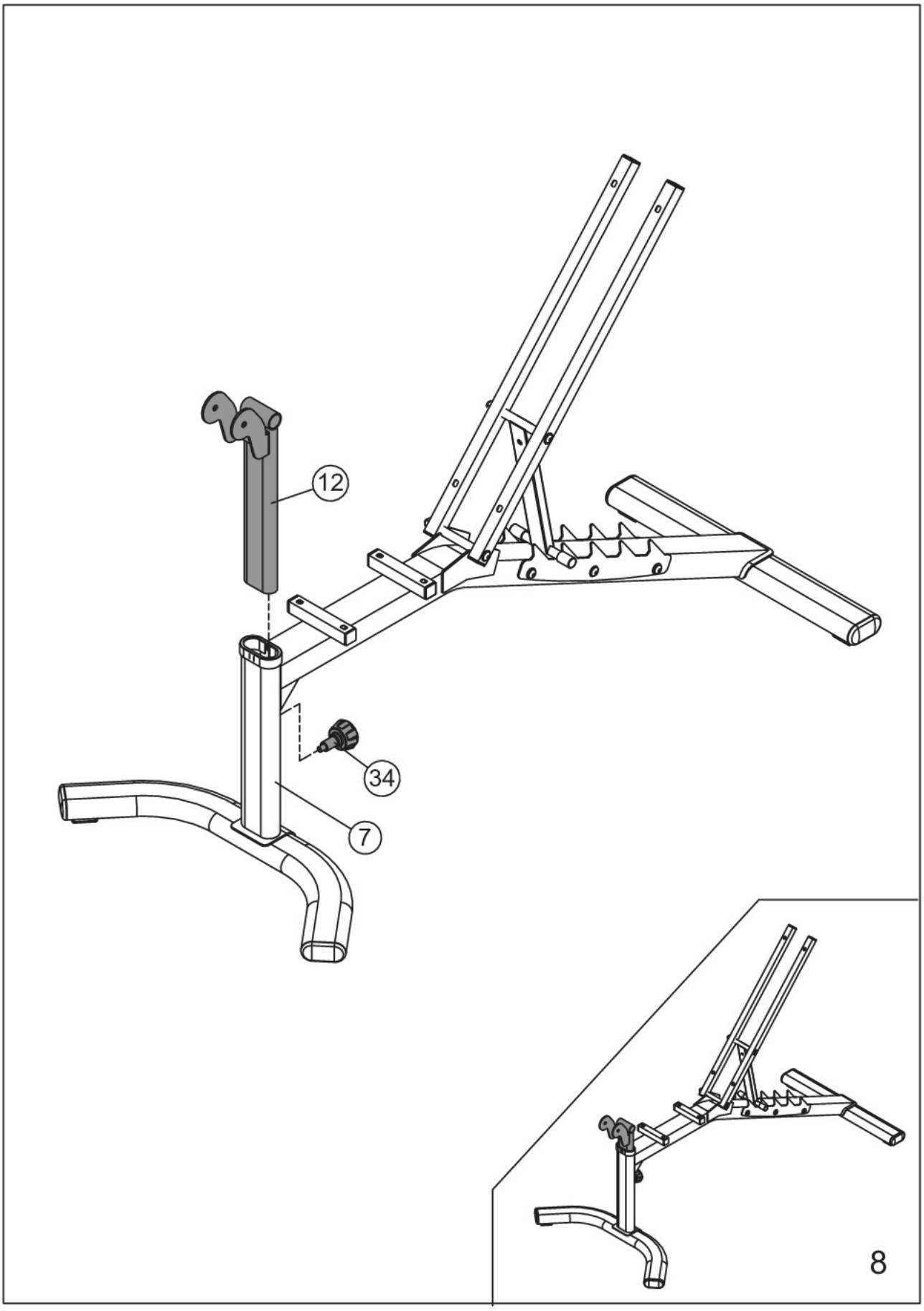
12
34
7
8

49		×1 M10×90мм
47		×2 Φ20×Φ10.5
48		×1 M10

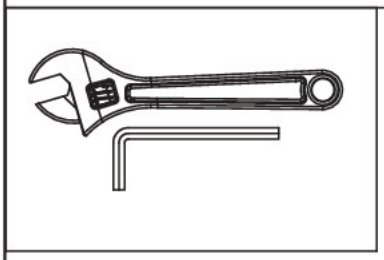

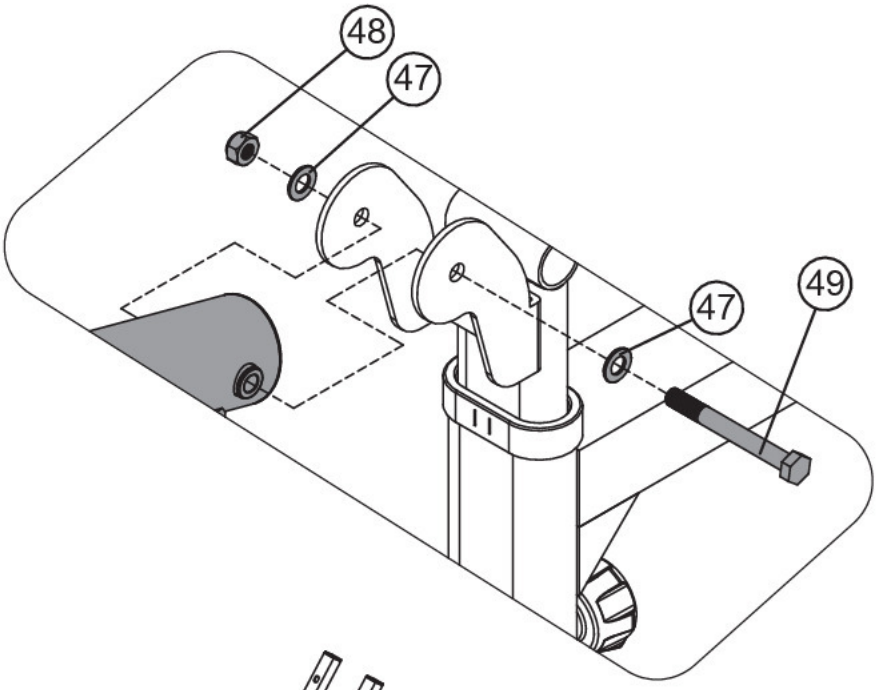

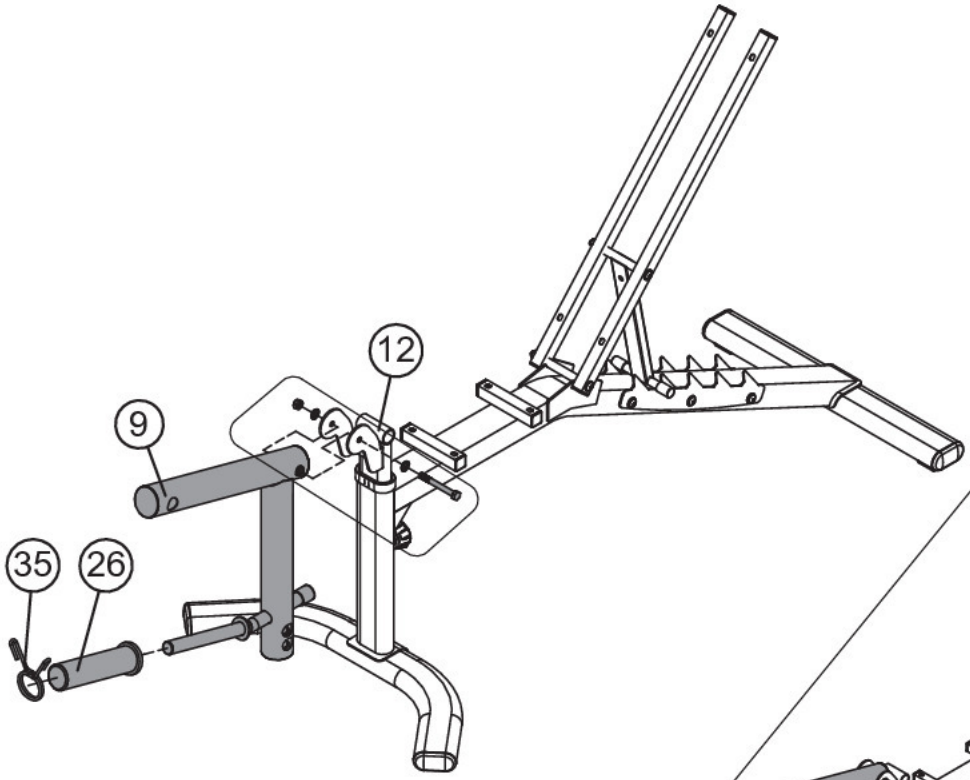

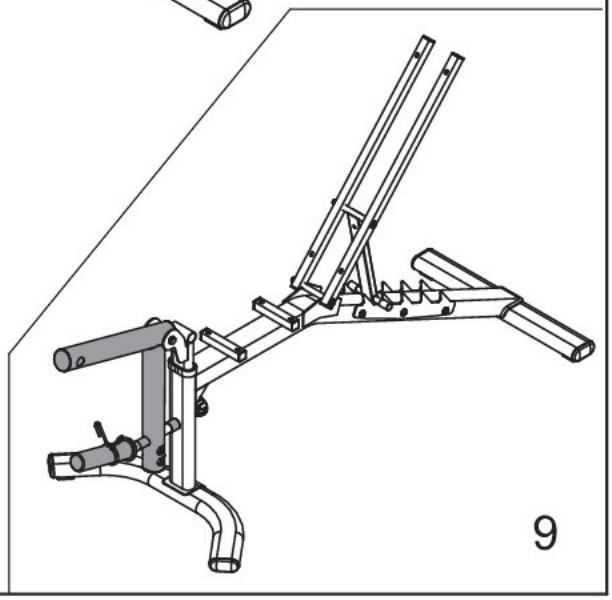

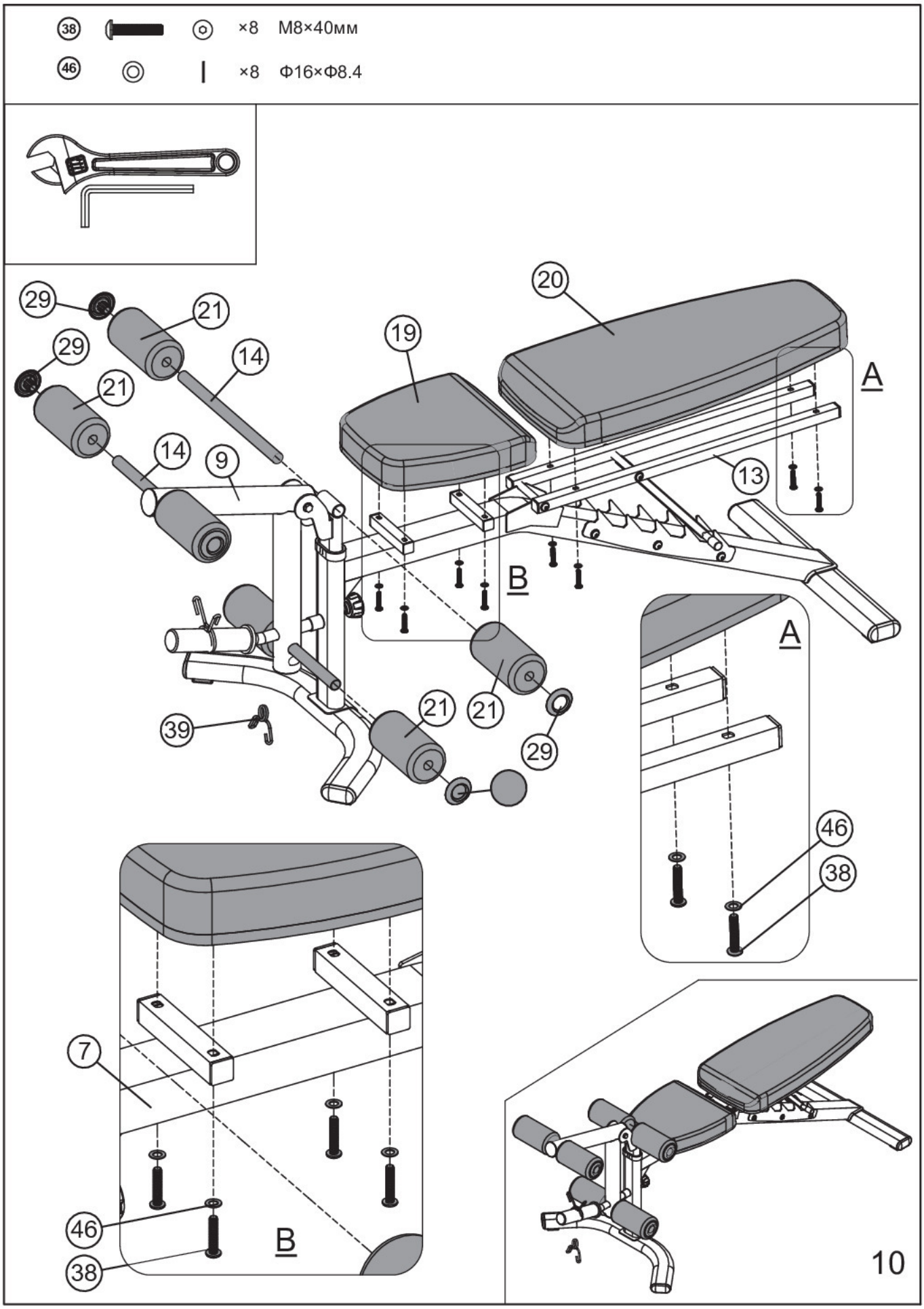
38 ×8 M8×40мм
46 ×8 Φ16×Φ8.4
29
21
14
9
19
20
13
A
B
39
7
46
38
10

×15 M10

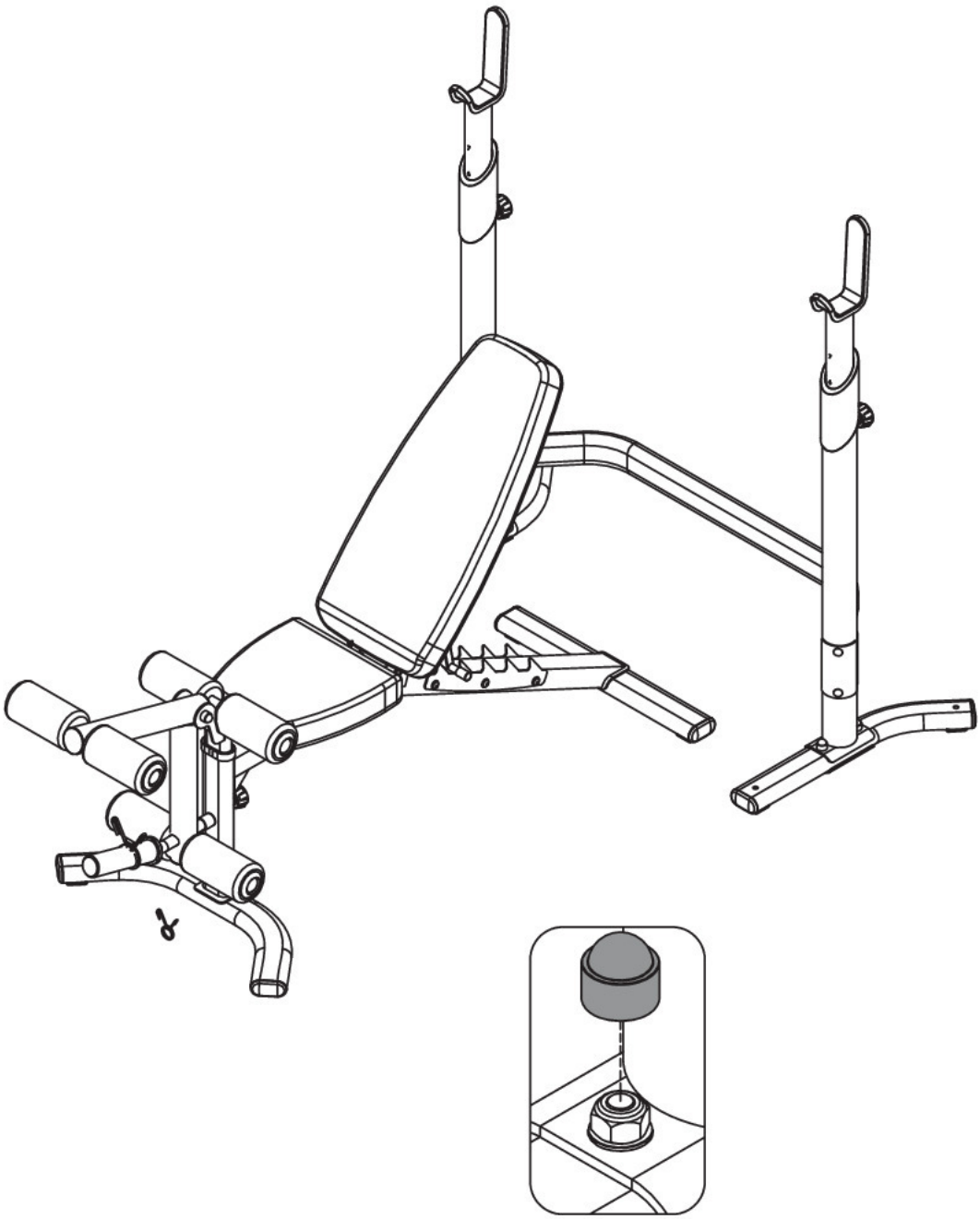

11

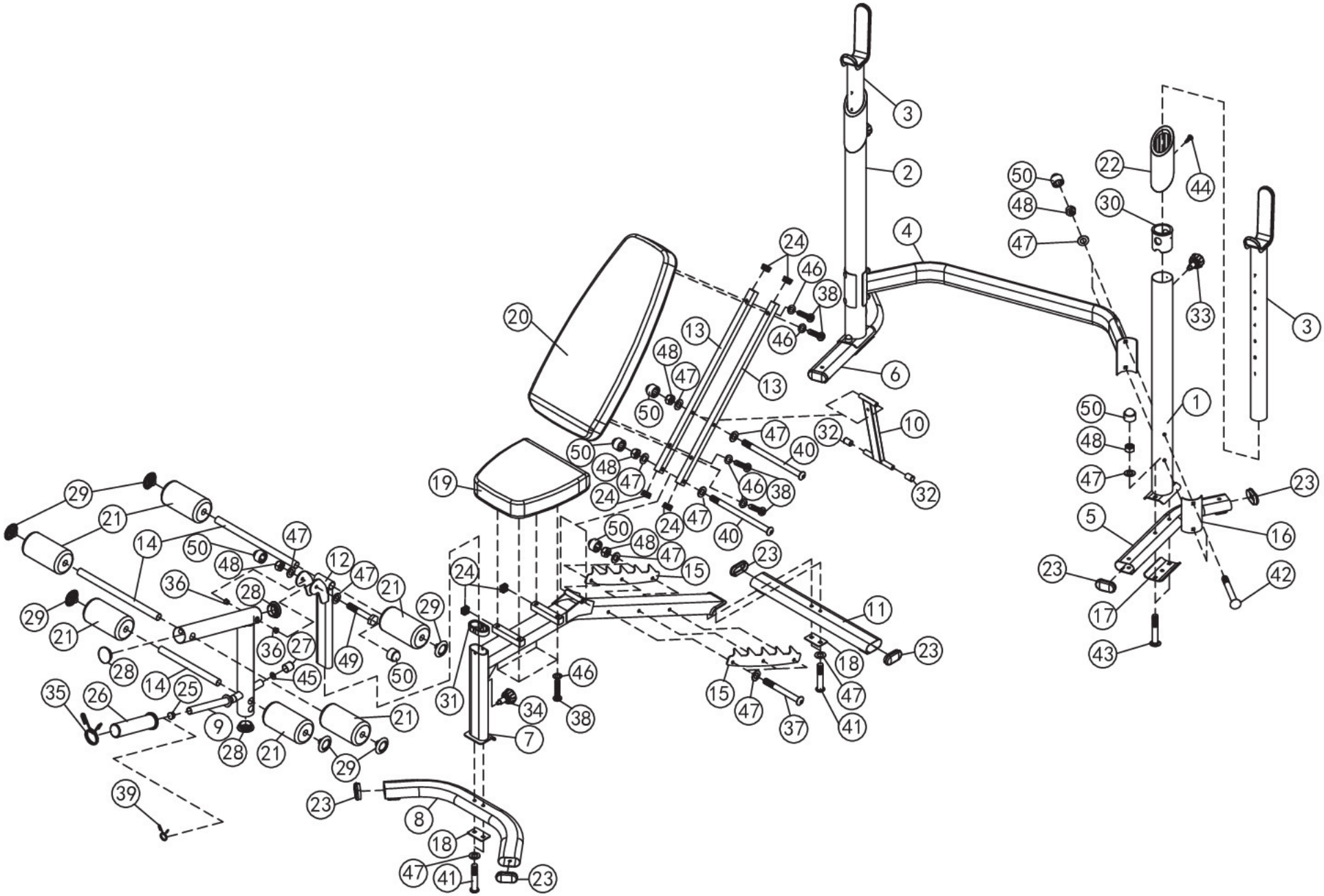
1
2
3
4
5
6
7
8
9
10
11
12
13
14
15
16
17
18
19
20
21
22
23
24
25
26
27
28
29
30
31
32
33
34
35
36
37
38
39
40
41
42
43
44
45
46
47
48
49
50

№	ОПИСАНИЕ	BEZEICHNUNG	РАЗМЕН / GRÖSSE	КОЛ-ВО/ MENGE
1	Левая вертикальная перекладина	Stützstrebe links		1
2	Правая вертикальная перекладина	Stützstrebe rechts		1
3	Опора	Strebe Hantelauflage		2
4	Поперечная распорка	Querstrebe		1
5	Левая опорная рама	Fuß links		1
6	Правая опорная рама	Fuß rechts		1
7	Основная рама скамьи	Hauptrahmen Bank		1
8	Передний стабилизатор скамьи	Bank-Stabilisator vorne		1
9	Стойка для ног	Beinstütze Strebe		1
10	Опора для наклона спинки	Stützfuss Rückenlehne		1
11	Задний стабилизатор скамьи	Bank hinteren Stabilisator		1
12	Держатель стойки для ног	Halterung Beinstütze		1
13	Опора спинки	Rückenlehnenträger		2
14	Мягкая трубка	Stange für Schaumstoffrollen		3
15	Опорная рама механизма наклона	Halterung Neigungsverstellung		2
16	Крепежная скоба	Bügel	R38мм x 140мм	2
17	Крепежная скоба	Bügel	80мм x 140мм	2
18	Крепежная скоба	Bügel	75мм x 45мм	2
19	Сидение	Sitzpolster		1
20	Спинка	Rückenlehne		1
21	Мягкий ролик	Schaumstoffrolle		6
22	Муфта	Aufsteckmuffe	240мм x Ø 84мм	2
23	Концевой колпачок	Endkappe	PT40 x 80мм	8
24	Концевой колпачок	Endkappe	25мм x 25мм	8
25	Концевой колпачок	Endkappe	Ø25мм	1
26	Олимпийская муфта	Aufsteckmuffe	Ø50мм	1
27	Резиновый бампер	Gummipuffer	Ø30мм x 30мм	1
28	Концевой колпачок	Endkappe	Ø60мм	3
29	Колпачок мягкого ролика	Endkappe Schaumstoffrolle		6
30	Муфта	Verbindungsmuffe	Ø76мм x Ø60мм	2
31	Муфта	Muffe	PT40 x 80мм	1

32	Резиновый бампер	Gummipuffer	Ø20мм x 29мм	2
33	Ручка-фиксатор	Feststellknopf	M18 x Ø12мм	2
34	Ручка-фиксатор	Feststellknopf	M18 x Ø10мм	1
35	Пружинный зажим	Spannbügel	Ø49мм	1
36	Втулка	Muffe	Ø18мм x 12мм	2
37	Болт с внутренним шестигранником	Innensechskantschraube	M10 x 90мм	3
38	Болт с внутренним шестигранником	Innensechskantschraube	M8 x 40мм	8
39	Пружинный зажим	Spannbügel	Ø24.5мм	1
40	Болт с внутренним шестигранником	Inbusschraube	M10 x 150мм	2
41	Болт с внутренним шестигранником	Inbusschraube	M10 x 55мм	4
42	Болт с квадратным подголовком	Schlossschraube	M10 x 95мм	4
43	Болт с квадратным подголовком	Schlossschraube	M10 x 60мм	4
44	Винт с крестообразным шлицем	Kreuzschlitzschraube	ST3.5 x 9мм	2
45	Разделитель	Abstandsscheibe	Ø25мм	1
46	Шайба	Unterlegscheibe	Ø8мм	8
47	Шайба	Unterlegscheibe	Ø10мм	24
48	Самостопорящаяся гайка	Selbstsichernde Mutter	M10	14
49	Болт с шестигранной головкой	Sechskantschraube	M10 x 90мм	1
50	Колпачок болта	Hutschraube	M10	15
	Универсальный гаечный ключ (Инструмент)	Inbusschlüssel	#4	1
	Универсальный гаечный ключ (Инструмент)	Inbusschlüssel	#5	1
	Универсальный гаечный ключ (Инструмент)	Inbusschlüssel	#6	1

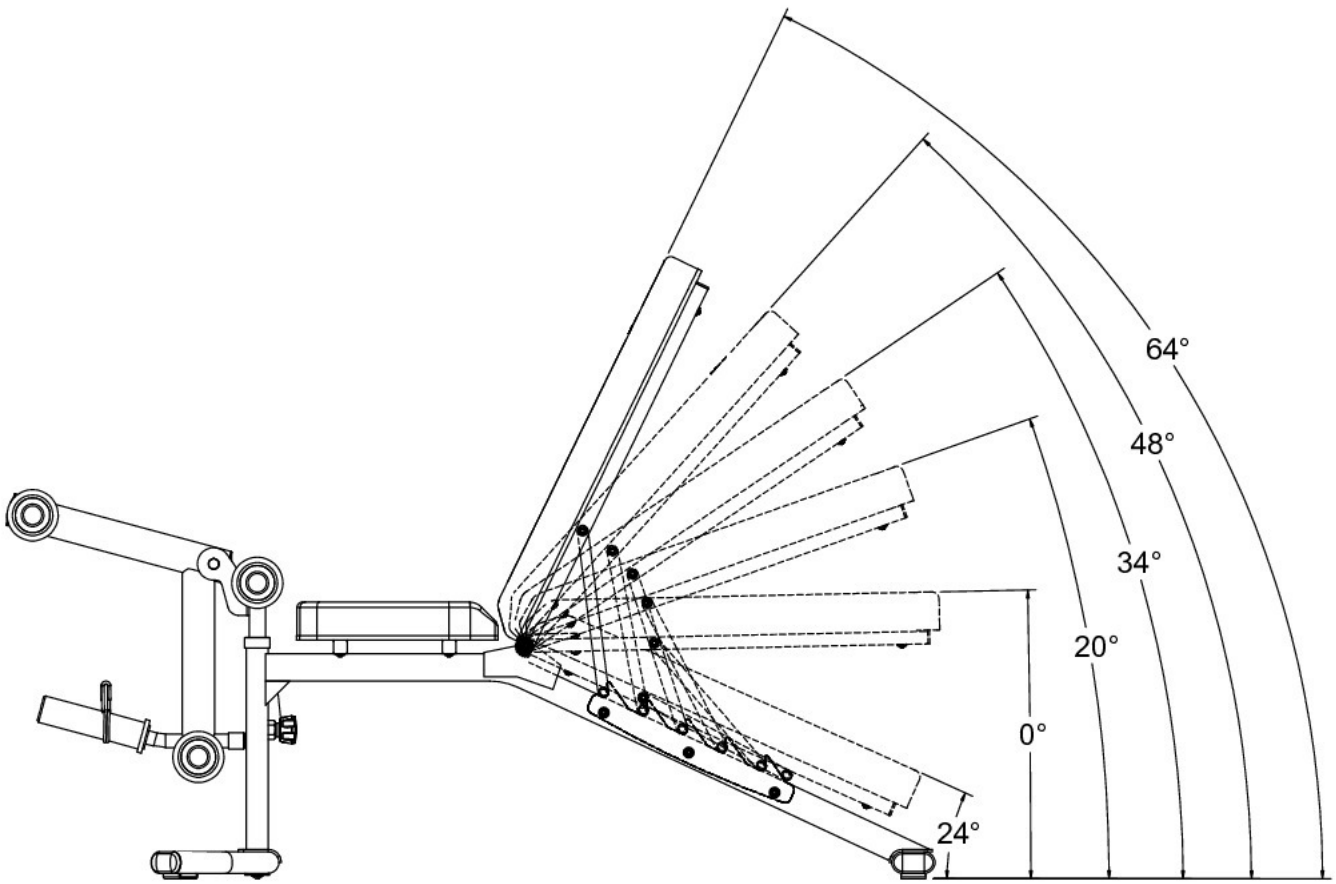
64°
48°
34°
20°
0°
24°