Инструкция

Многофункциональная силовая станция Protrain MT7000

Полезные ссылки:

Многофункциональная силовая станция Protrain MT7000 - смотреть на сайте

Многофункциональная силовая станция Protrain MT7000 - читать отзывы

PRO TRAIN

ДОМАШНИЙ СПОРТИВНЫЙ КОМПЛЕКС И ЖИМ НОГАМИ

MT7000

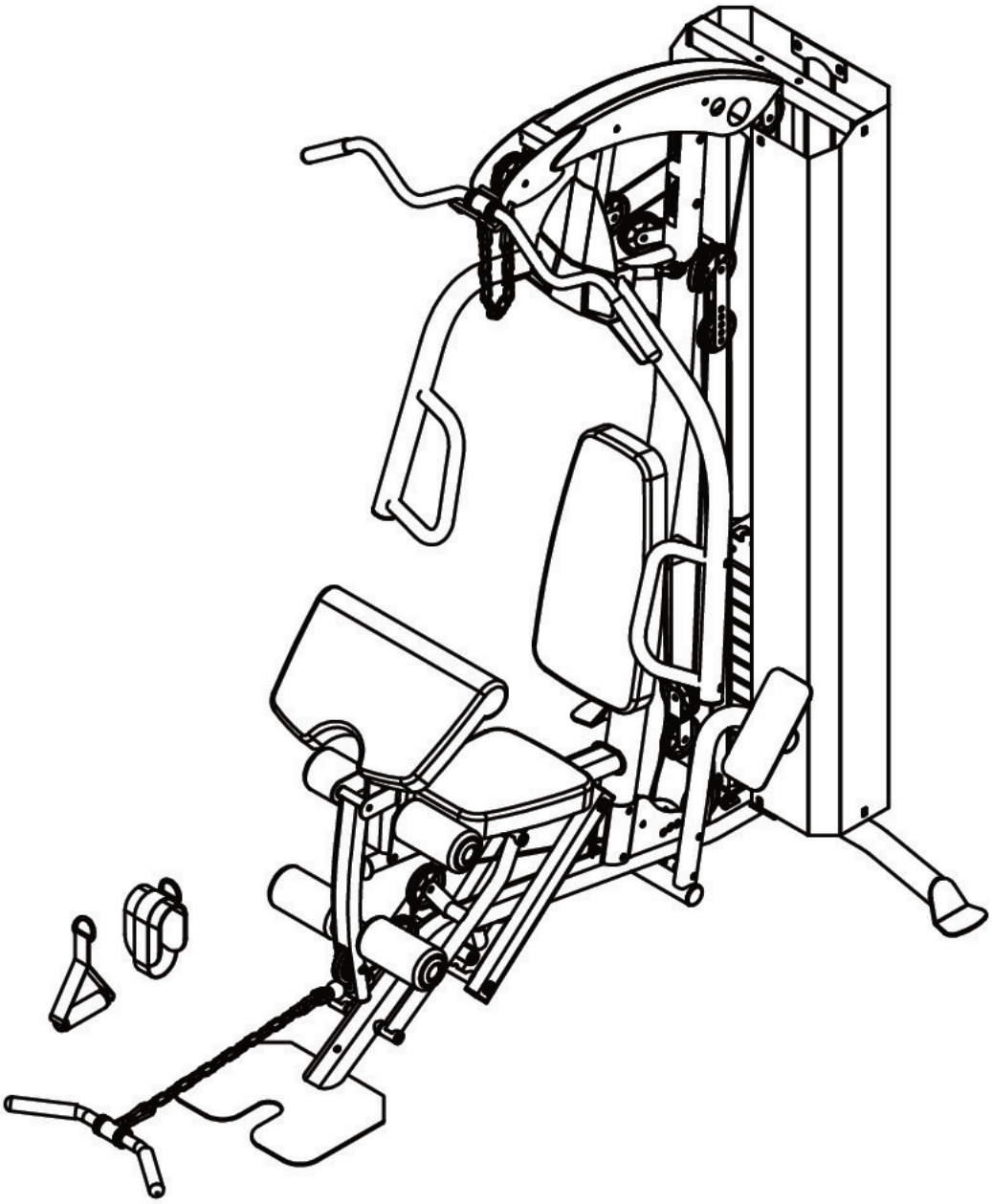

ВНИМАНИЕ!

Прочитайте все инструкции и правила техники безопасности перед использованием оборудования.

РУКОВОДСТВО ПО СБОРКЕ

ПЕРЕД НАЧАЛОМ

Достаньте из упаковки все элементы, посчитайте каждую деталь и убедитесь, что все правильно укомплектовано.

Следуйте инструкциям, внимательно ознакомьтесь со страницами, на которых представлены все детали изолированно, и с общими развернутыми схемами.

Некоторые части тренажера могут быть предварительно собраны.

Владелец несет ответственность за то, чтобы все пользователи прочитали руководство и ознакомились с правилами техники безопасности.

МЕРЫ ПРЕДОСТОРОЖНОСТИ

- Во избежание травм рекомендуется, чтобы сборку осуществляли два и более человека.
- Сборка должна выполняться только на ровной и чистой поверхности.
- Для защиты поверхности пола необходимо положить коврик.
- На время сборки и использования тренажера надевайте соответствующую обувь и одежду.
- Пока оборудование не будет собрано полностью, гайки и болты затягивайте вручную.
- Перед тем, как зафиксировать деталь, убедитесь что Вы правильно ее расположили.
- Дети и домашние животные не должны находиться без присмотра во время сборки или использования тренажера.
- Перед использованием убедитесь, что все детали в рабочем состоянии.
- Тренажером одновременно может пользоваться только один человек.
- Не используйте тренажер на открытом воздухе или возле воды.
- Следите за тем, чтобы волосы пальцы или одежда не находились рядом с движущимися деталями.
- Используйте только рекомендованные производителем аксессуары.
- Не пользуйтесь тренажером, если какие-либо его компоненты работают неправильно.
- Всегда тщательно растягивайтесь и разминайтесь перед использованием тренажера.
- Немедленно прекратите тренировку, если почувствовали боль, головокружение или тошноту. Сразу же обратитесь к врачу.

ПОЖАЛУЙСТА, ОБРАТИТЕ ВНИМАНИЕ! Деталь считается ЛЕВОЙ или ПРАВОЙ исходя из положения позади оборудования лицом вперед.

ПЕРЕД ТЕМ, КАК НАЧАТЬ ЛЮБУЮ ПРОГРАММУ ТРЕНИРОВОК, ПРОКОНСУЛЬТИРУЙТЕСЬ С ВРАЧОМ. ЭТО ОСОБЕННО АКТУАЛЬНО ДЛЯ ЛЮДЕЙ СТАРШЕ 35 ЛЕТ ИЛИ ТЕХ, У КОГО ЕСТЬ ПРОБЛЕМЫ СО ЗДОРОВЬЕМ. ПРОЧИТАЙТЕ ВСЕ ИНСТРУКЦИИ ПЕРЕД ИСПОЛЬЗОВАНИЕМ ИЛИ СБОРКОЙ ЛЮБОГО ФИТНЕС-ОБОРУДОВАНИЯ. МЫ НЕ НЕСЕМ НИКАКОЙ ОТВЕТСТВЕННОСТИ ЗА ПОЛУЧЕННЫЕ ТРАВМЫ ИЛИ ПРИЧИНЕНИЕ ВРЕДА ИМУЩЕСТВУ ВО ВРЕМЯ ИСПОЛЬЗОВАНИЯ ДАННОГО ТРЕНАЖЕРА.

СОХРАНИТЕ ЭТУ ИНСТРУКЦИЮ

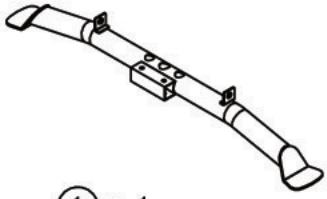

① × 1

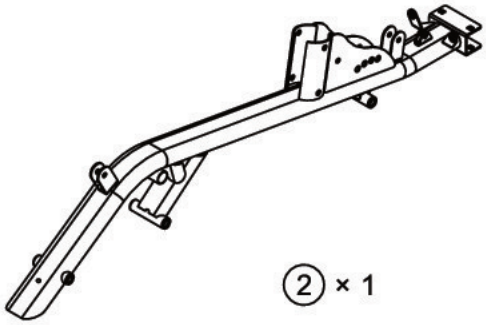

② × 1

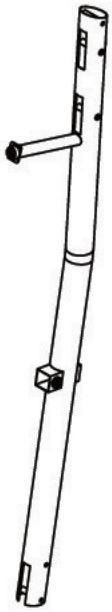

③ × 1

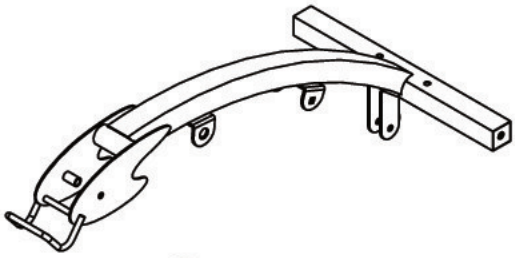

④ × 1

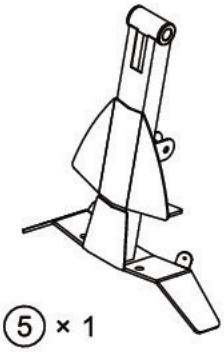

⑤ × 1

⑥ × 1

⑦ × 1

⑧ × 2

⑨ × 2

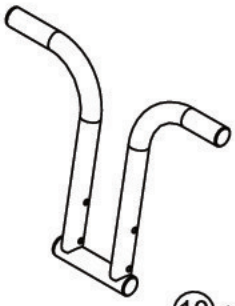

⑩ × 1

⑪ × 1

⑫ × 2

⑬ × 1

⑭ × 1

⑮ × 1

⑯ × 2

⑰ × 1

⑱ × 2

⑲ × 1

⑳ × 2

㉑ × 1

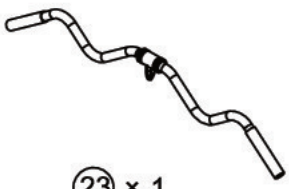

㉓ × 1

㉔ × 1

㉕ × 1

㉖ × 1

㉗ × 2

㉘ × 2

㉛ × 3

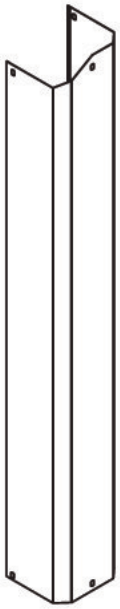

29 × 1

30 × 1

32 × 1

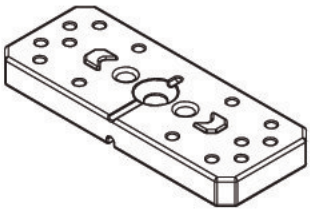

34 × 10

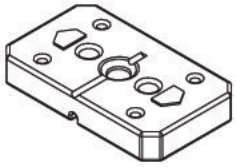

35 × 1

36 × 1

37 × 1

38 × 1

39 × 1

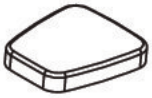

40 × 1

41 × 1

42 × 1

43 × 1

44 × 2

47 × 2

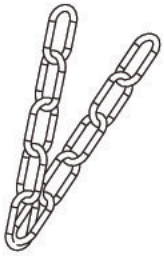

48 × 1

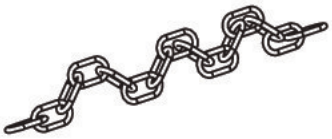

49 × 1

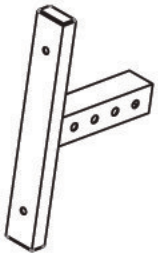

53 × 1

54 × 2

58 × 2

63 × 4

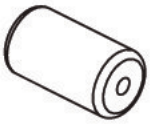

64 × 4

66 × 14

67 × 20

68 × 20

69 × 2

72 × 2

107 × 1

108 × 2

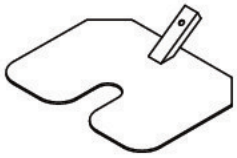

110 × 1

113 × 1

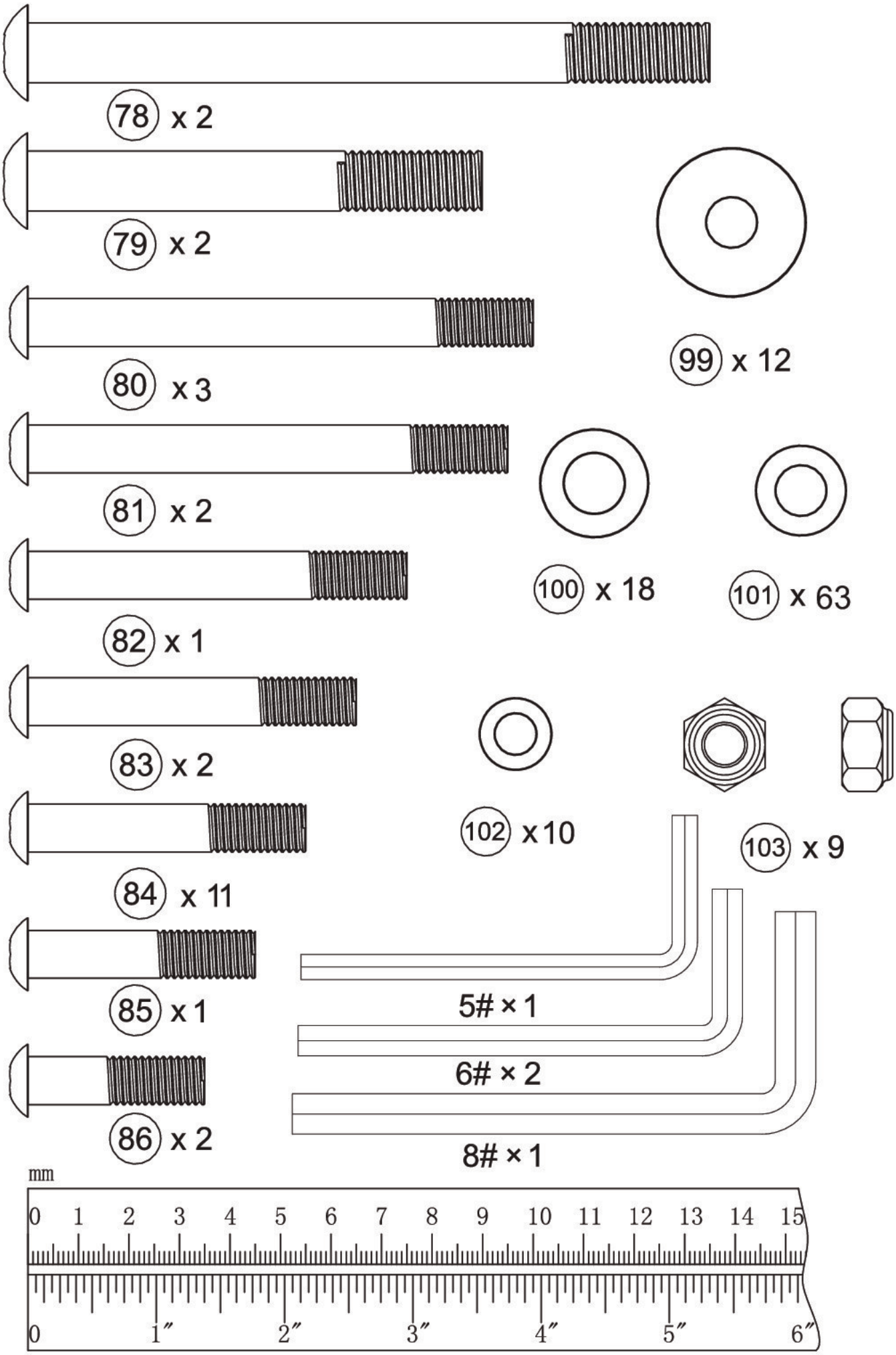
78 x 2
79 x 2
80 x 3
81 x 2
82 x 1
83 x 2
84 x 11
85 x 1
86 x 2
99 x 12
100 x 18
101 x 63
102 x10
103 x 9
5# × 1
6# × 2
8# × 1
mm
0 1 2 3 4 5 6 7 8 9 10 11 12 13 14 15
0 1″ 2″ 3″ 4″ 5″ 6″

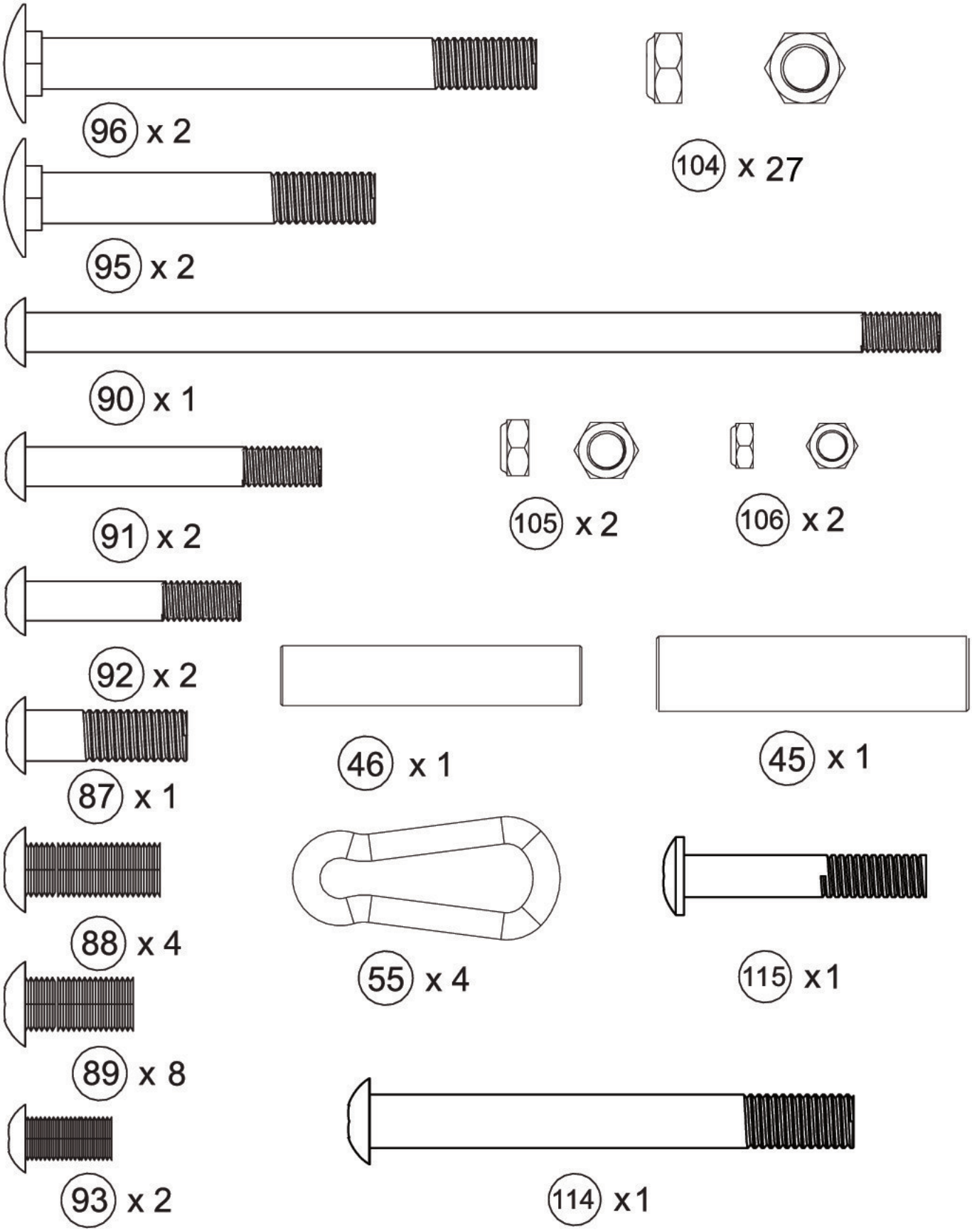
96 x 2
104 x 27
95 x 2
90 x 1
91 x 2
105 x 2
106 x 2
92 x 2
46 x 1
45 x 1
87 x 1
88 x 4
55 x 4
115 x1
89 x 8
93 x 2
114 x1

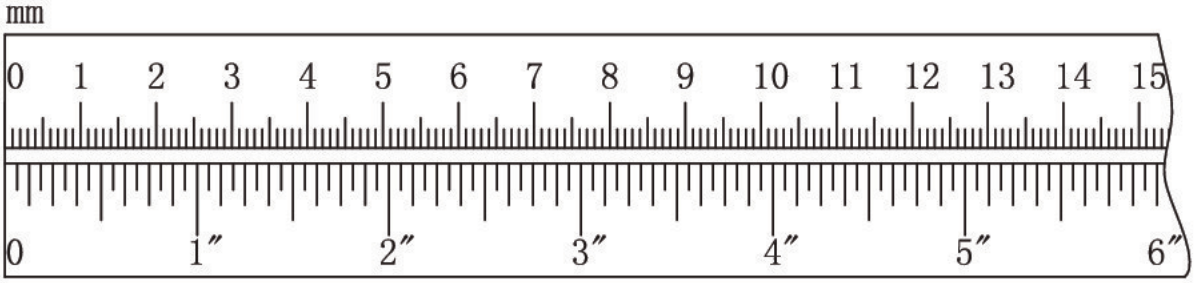
mm
0 1 2 3 4 5 6 7 8 9 10 11 12 13 14 15
0 1″ 2″ 3″ 4″ 5″ 6″

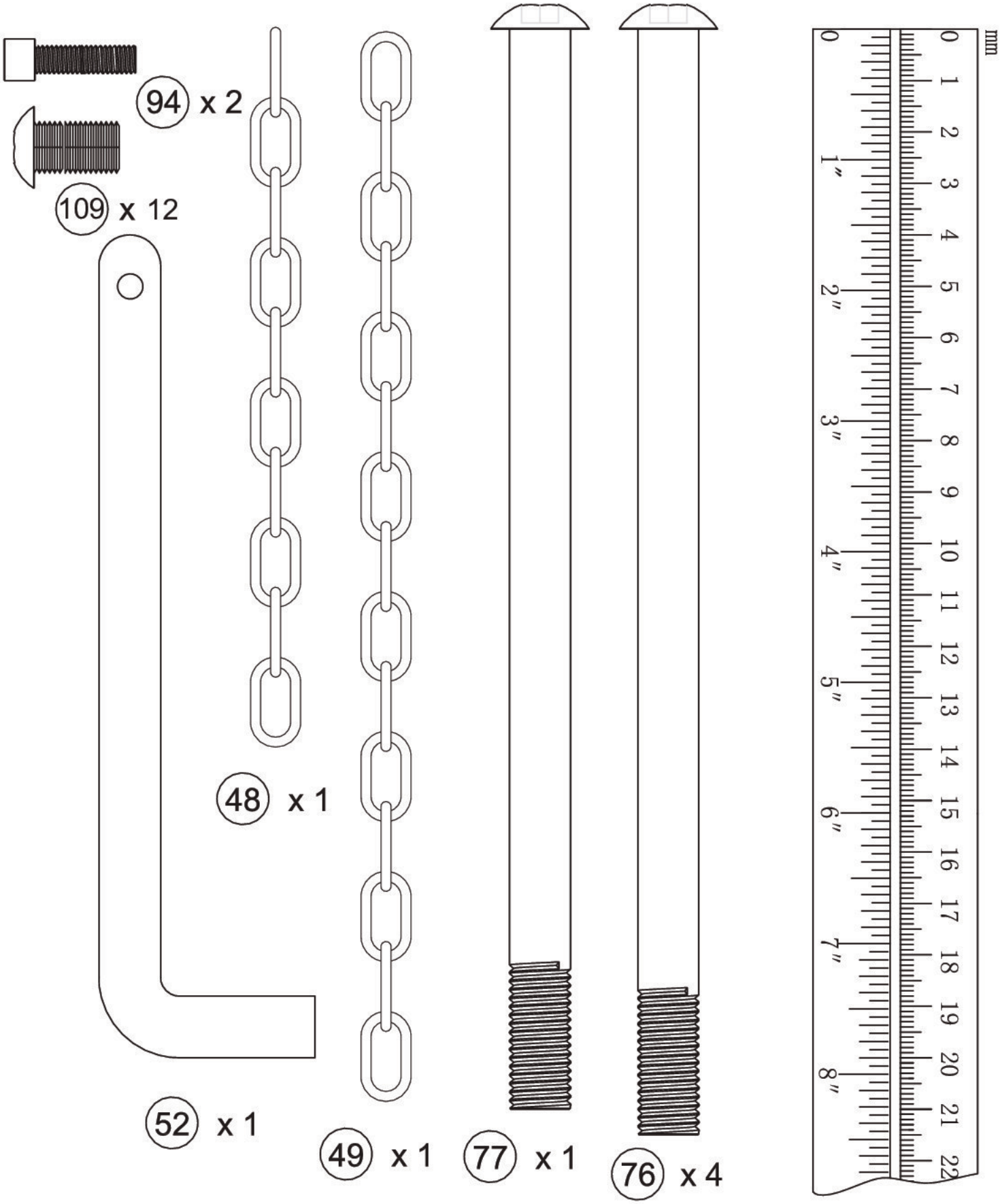
94 x 2
109 x 12
48 x 1
52 x 1
49 x 1
77 x 1
76 x 4
mm

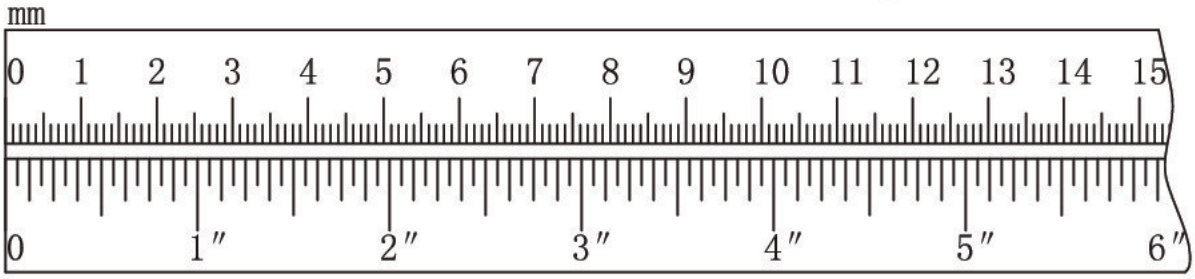
mm
0 1 2 3 4 5 6 7 8 9 10 11 12 13 14 15
0 1″ 2″ 3″ 4″ 5″ 6″

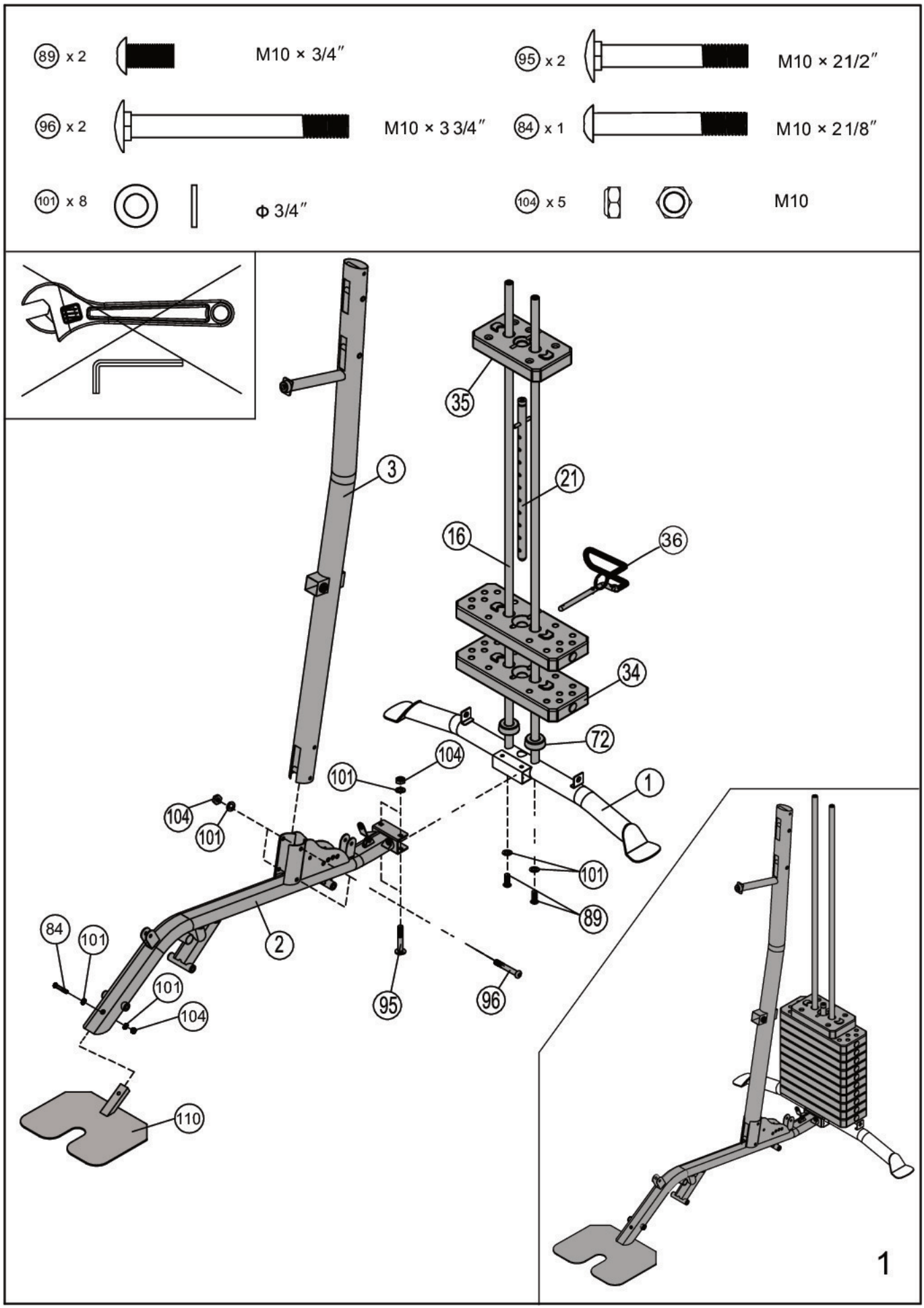
89 x 2
M10 × 3/4″
95 x 2
M10 × 21/2″
96 x 2
M10 × 3 3/4″
84 x 1
M10 × 21/8″
101 x 8
Φ 3/4″
104 x 5
M10
35
3
21
16
36
34
72
104
101
1
104
101
101
89
84
101
2
101
104
95
96
110
1

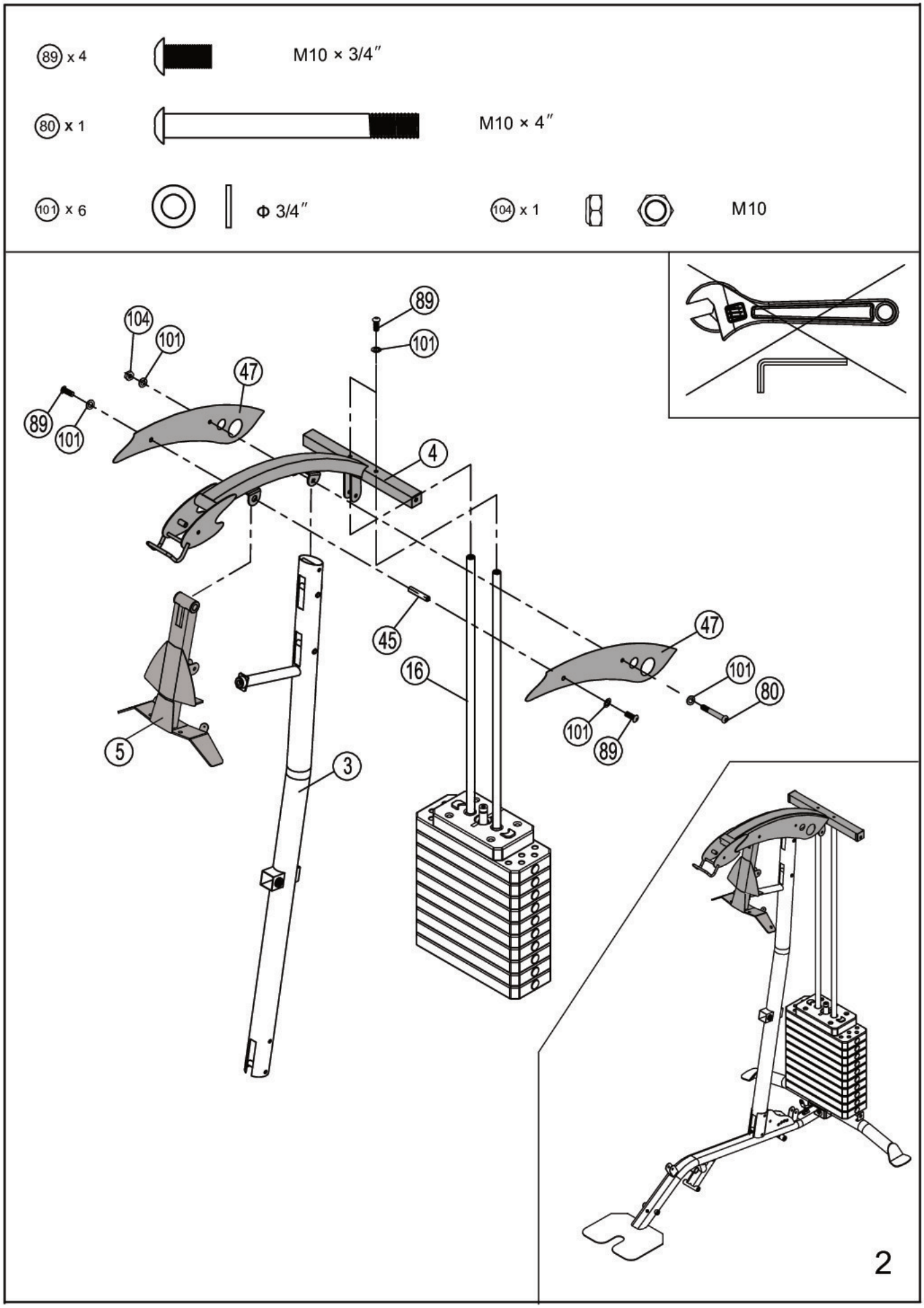
89 x 4
M10 × 3/4″
80 x 1
M10 × 4″
101 x 6
Φ 3/4″
104 x 1
M10
104
101
47
89
101
89
101
4
45
16
47
101
80
101
89
5
3
2

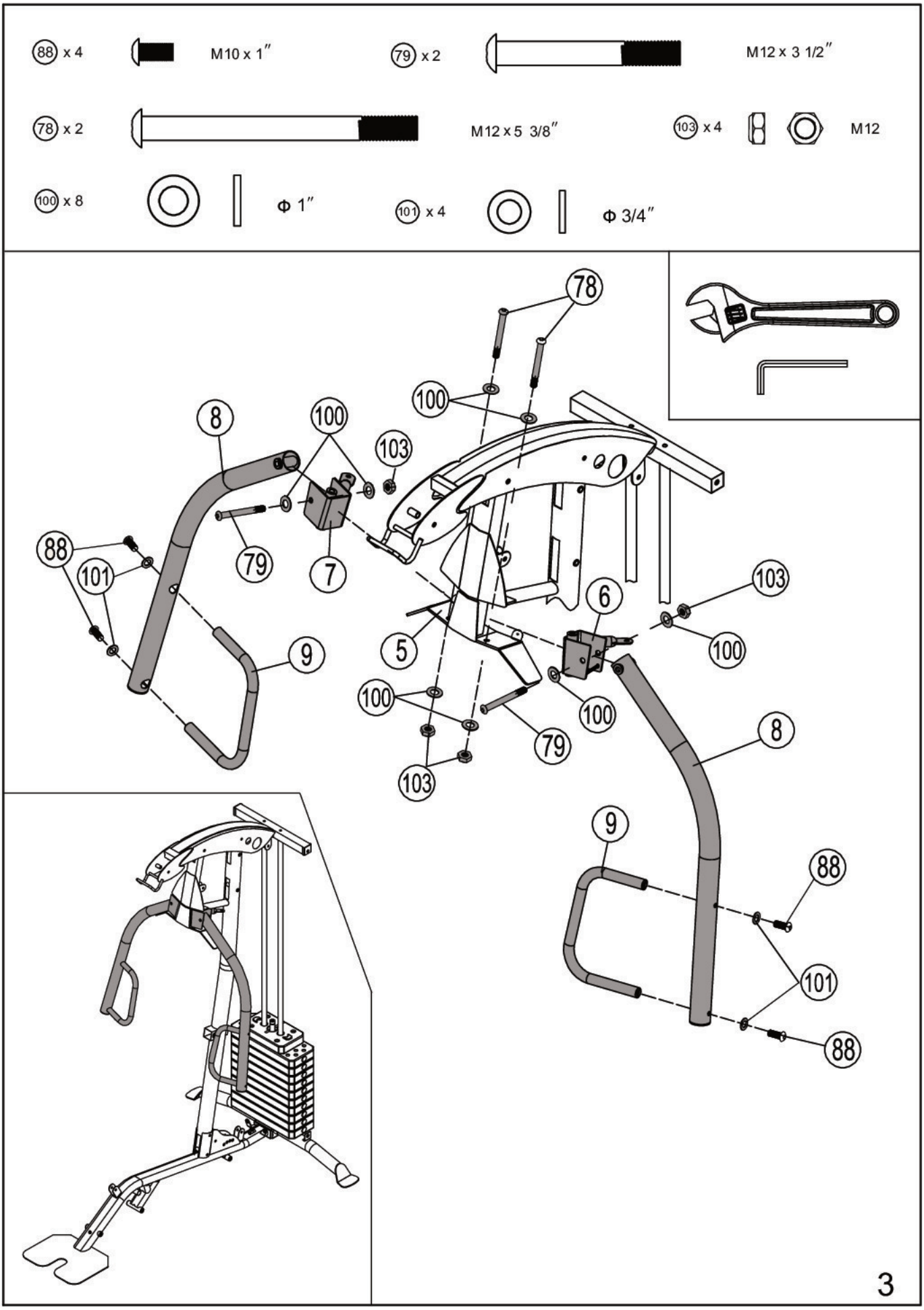
88 x 4
M10 x 1″
79 x 2
M12 x 3 1/2″
78 x 2
M12 x 5 3/8″
103 x 4
M12
100 x 8
Φ 1″
101 x 4
Φ 3/4″
78
100
8
100
103
88
101
79
7
6
103
100
5
9
100
100
79
103
8
9
88
101
88
3

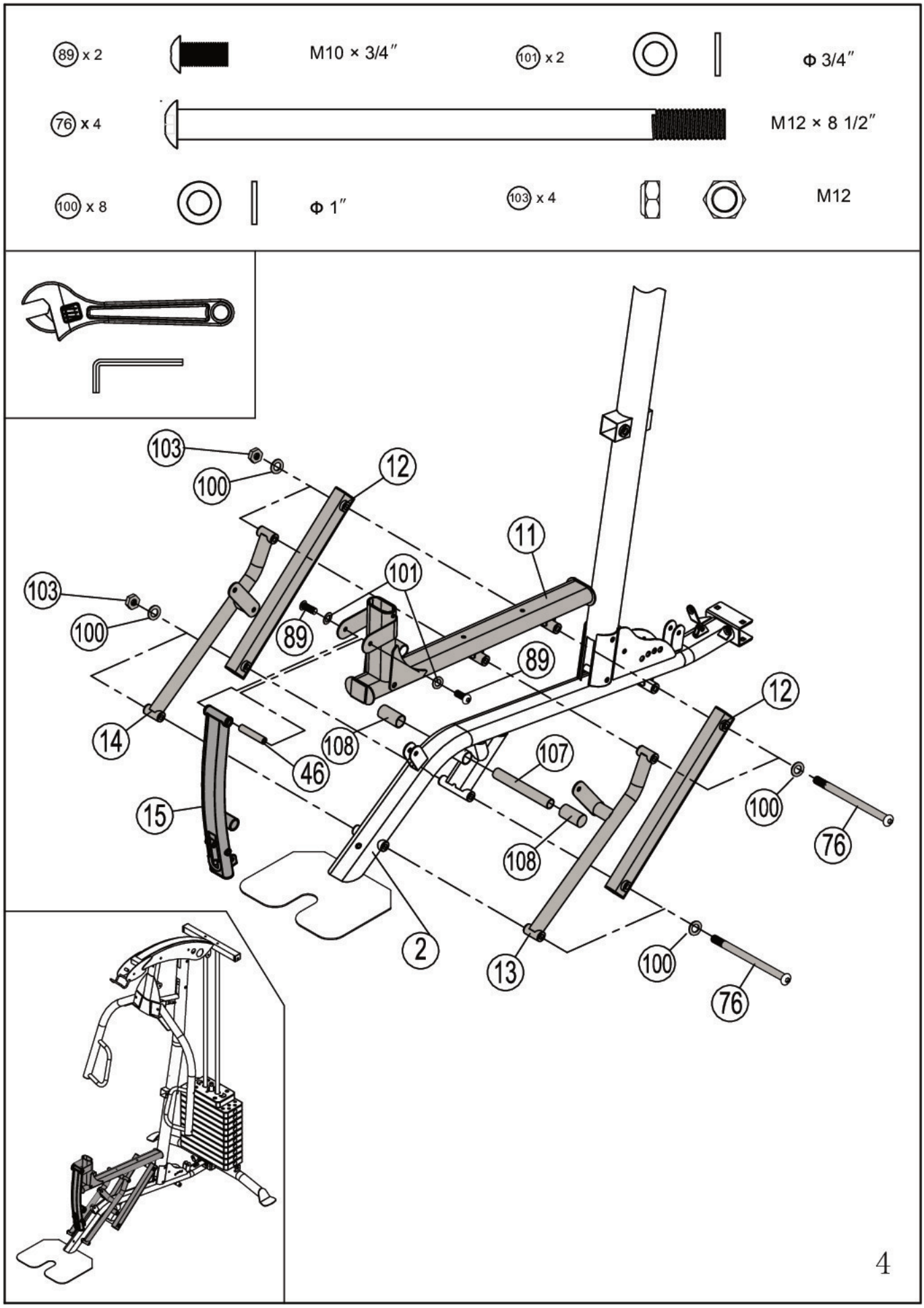
89 x 2
M10 × 3/4″
101 x 2
Φ 3/4″
76 x 4
M12 × 8 1/2″
100 x 8
Φ 1″
103 x 4
M12
103
100
12
11
101
89
14
46
108
107
15
2
13
76
4

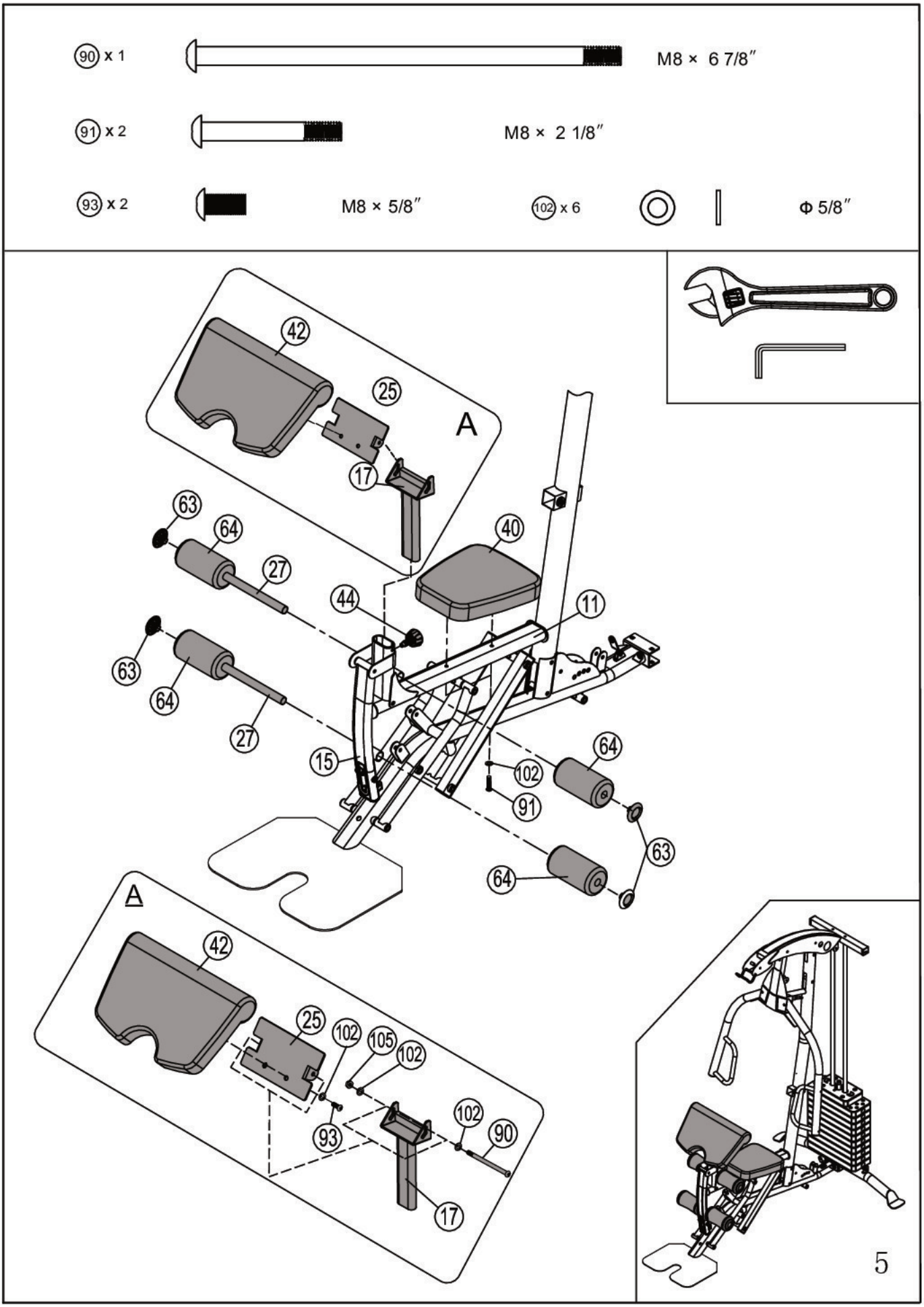
90 x 1
M8 × 6 7/8″
91 x 2
M8 × 2 1/8″
93 x 2
M8 × 5/8″
102 x 6
Φ 5/8″
A
42
25
17
63
64
27
44
40
11
15
102
91
A
105
93
90
5

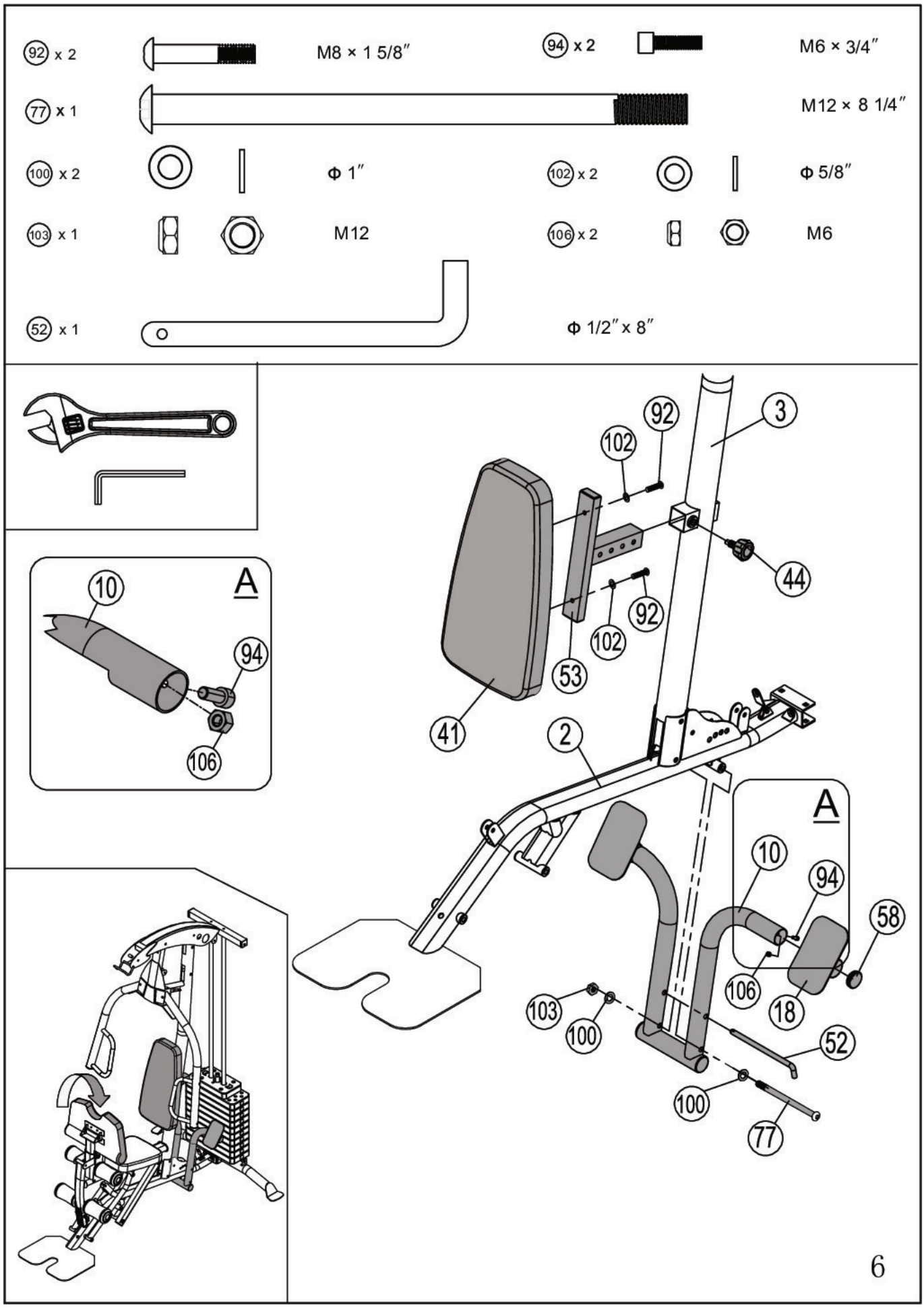
92 x 2
M8 × 1 5/8″
94 x 2
M6 × 3/4″
77 x 1
M12 × 8 1/4″
100 x 2
Φ 1″
102 x 2
Φ 5/8″
103 x 1
M12
106 x 2
M6
52 x 1
Φ 1/2″ x 8″
A
10
94
106
3
92
102
44
53
41
2
58
18
52
77
6

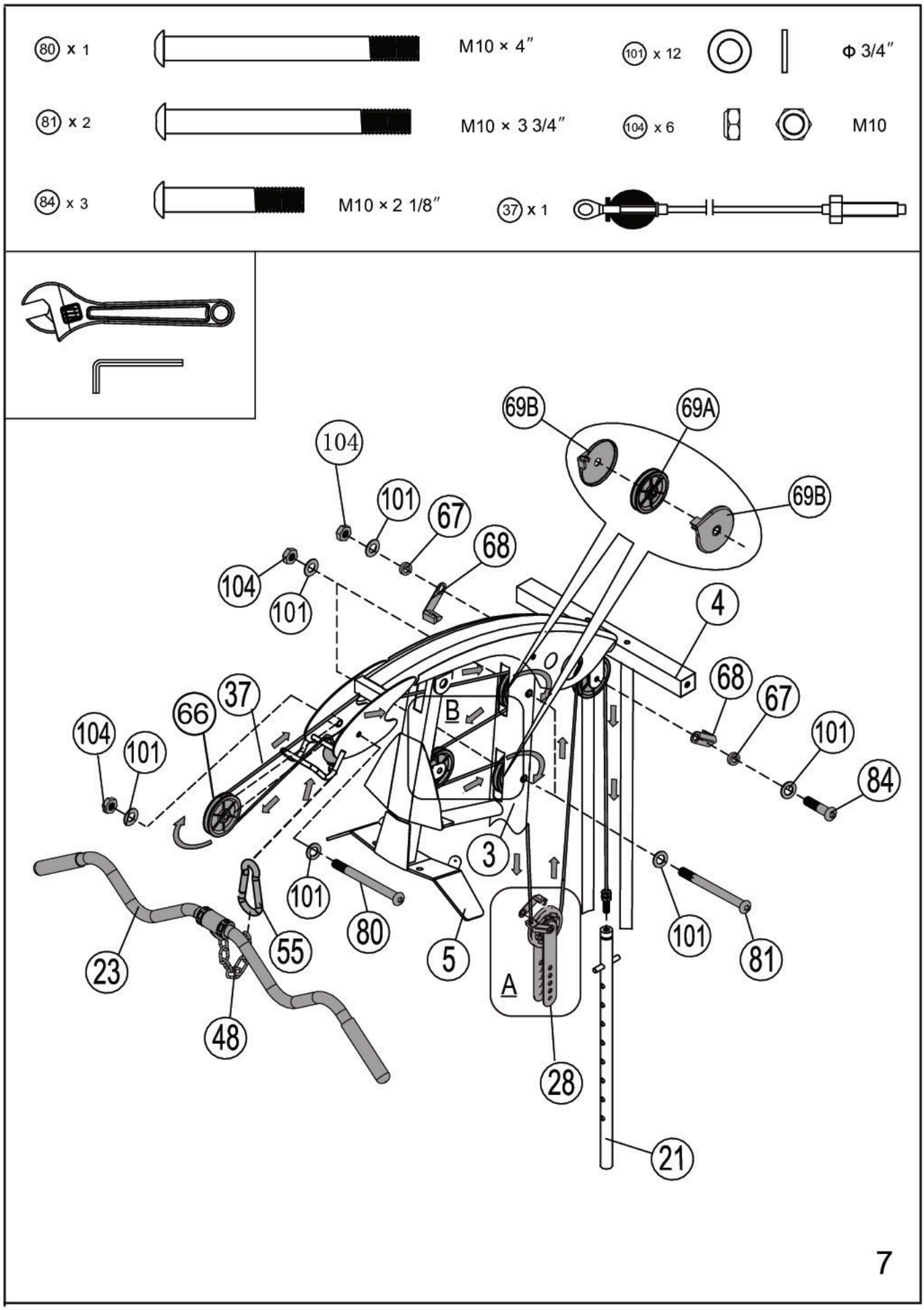
80 x 1
M10 × 4″
101 x 12
Φ 3/4″
81 x 2
M10 × 3 3/4″
104 x 6
M10
84 x 3
M10 × 2 1/8″
37 x 1
69B
69A
69B
104
101
67
68
104
101
4
68
67
101
84
37
66
104
101
B
3
101
80
5
101
81
55
23
48
A
28
21
7

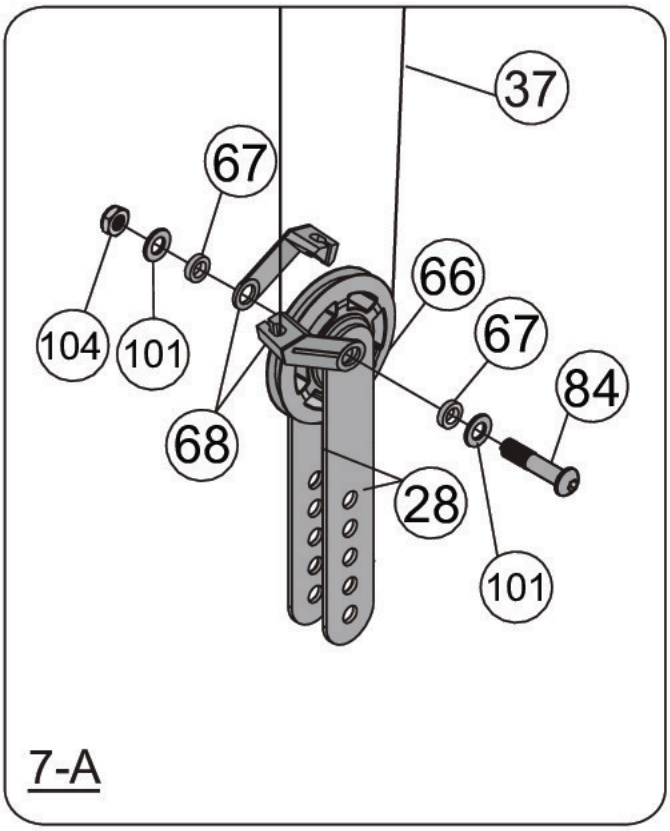
37
67
66
104
101
67
84
68
28
101
7-A

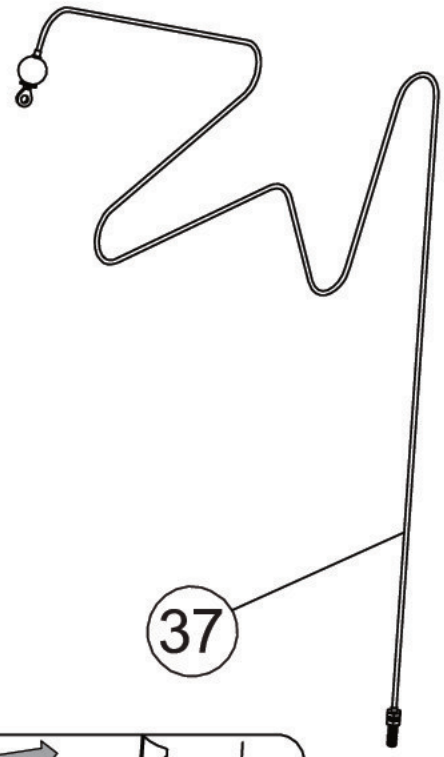
37

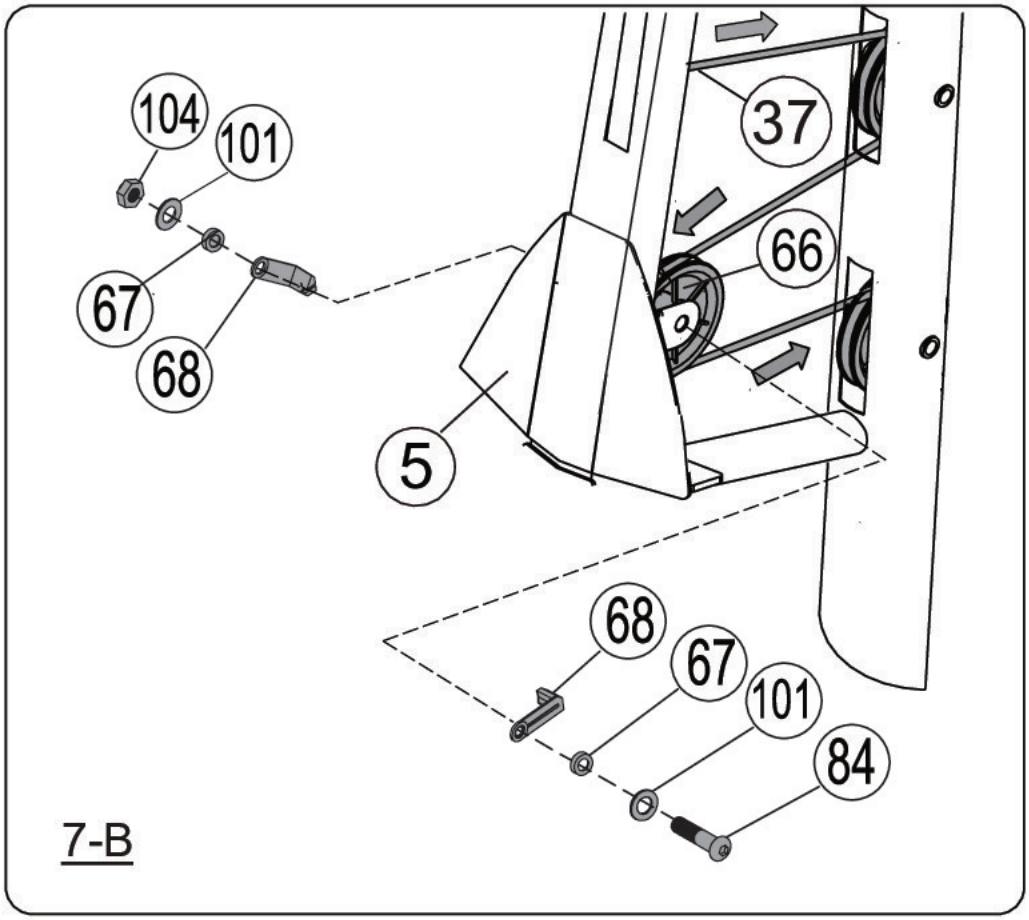
104
101
37
66
67
68
5
68
67
101
84
7-B

7-A
7-B

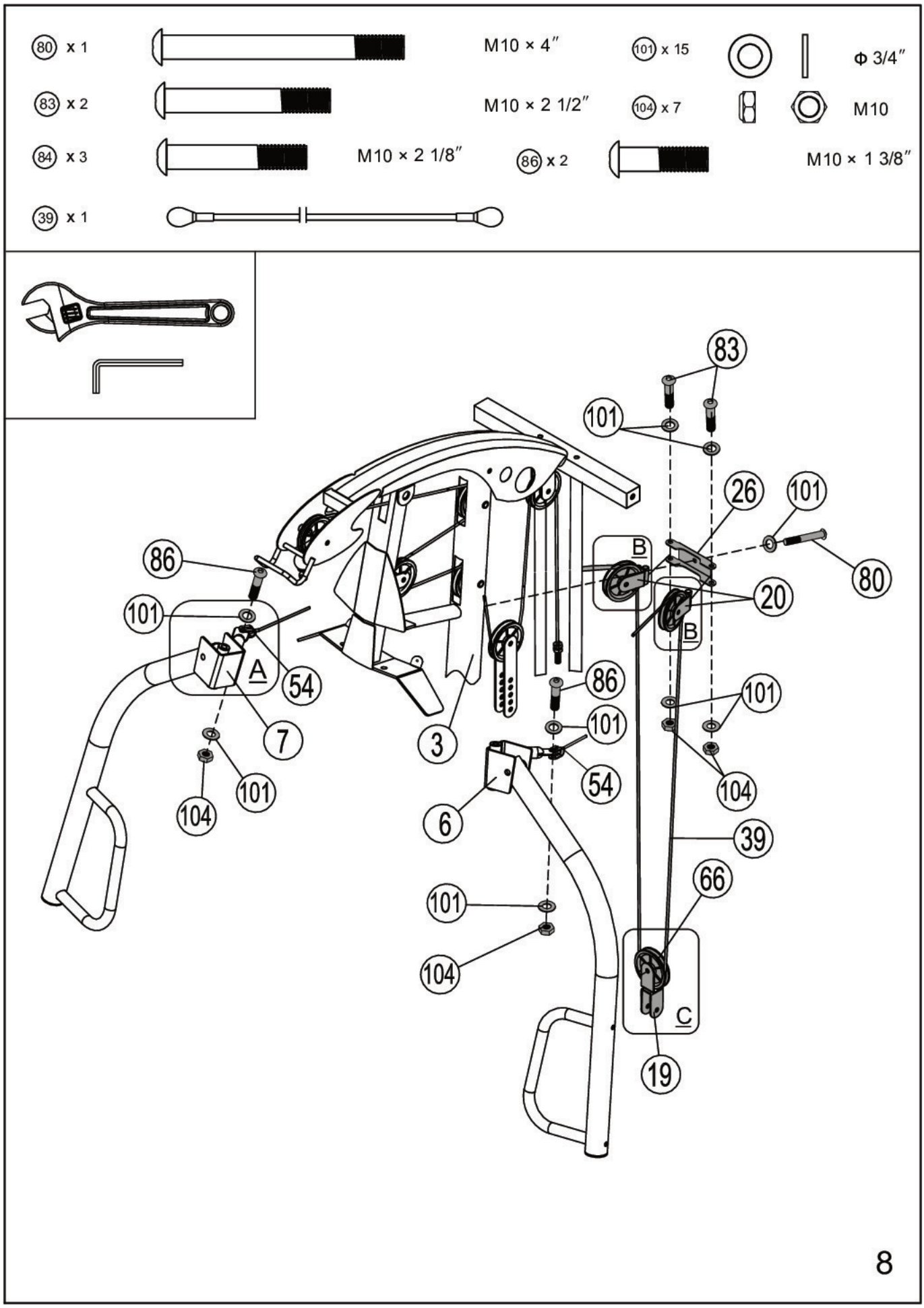
80 x 1
M10 × 4″
101 x 15
Φ 3/4″
83 x 2
M10 × 2 1/2″
104 x 7
M10
84 x 3
M10 × 2 1/8″
86 x 2
M10 × 1 3/8″
39 x 1
83
101
26
101
80
86
B
20
101
A
54
B
86
101
7
3
101
54
104
101
104
6
39
66
101
104
C
19
8

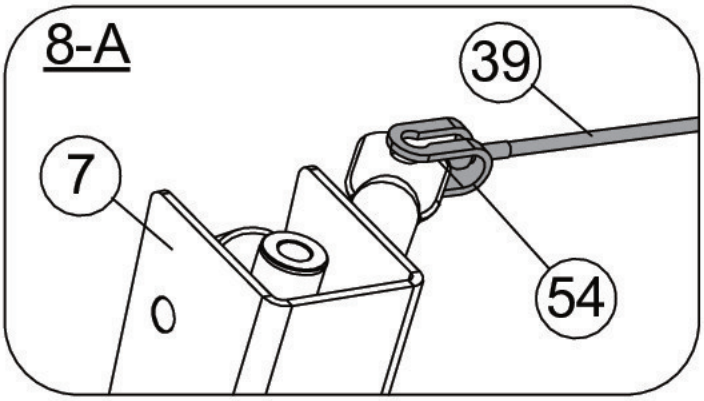
8-A
39
7
54

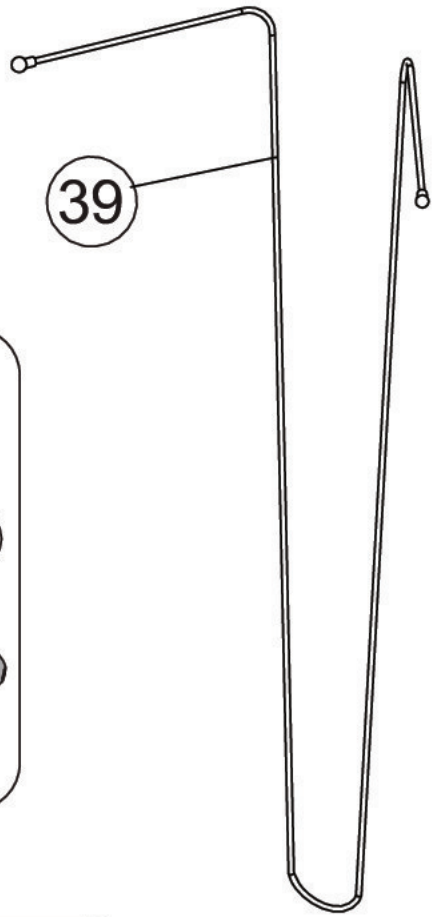
39

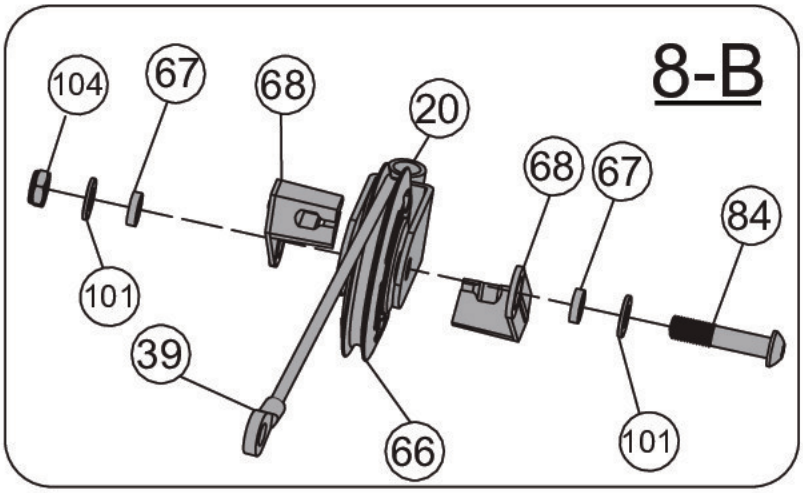
8-B
104
67
68
20
68
67
84
101
39
66
101

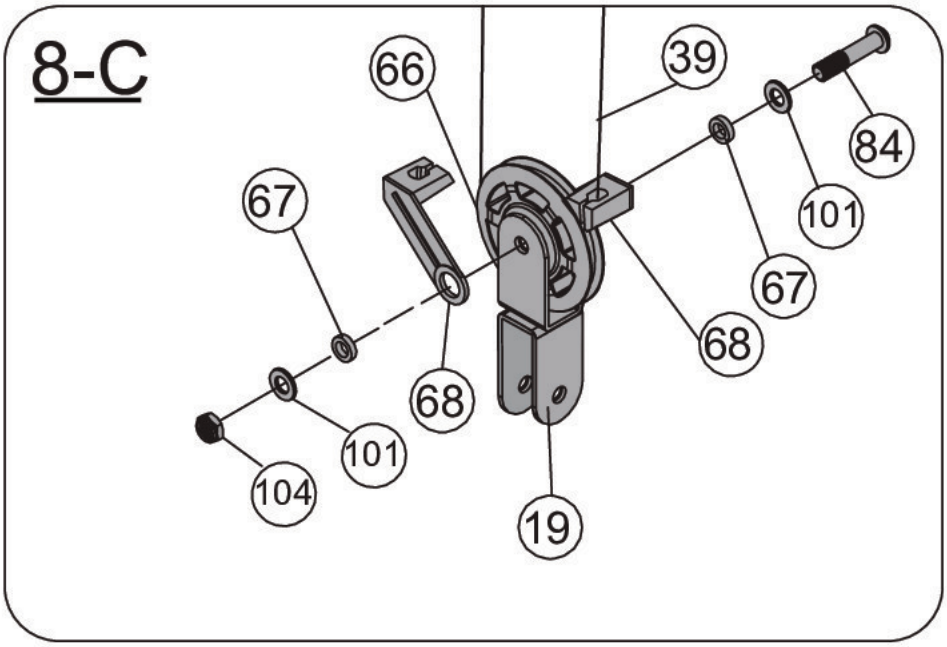
8-C
66
39
84
101
67
67
68
68
101
104
19

8-A
8-B
8-C

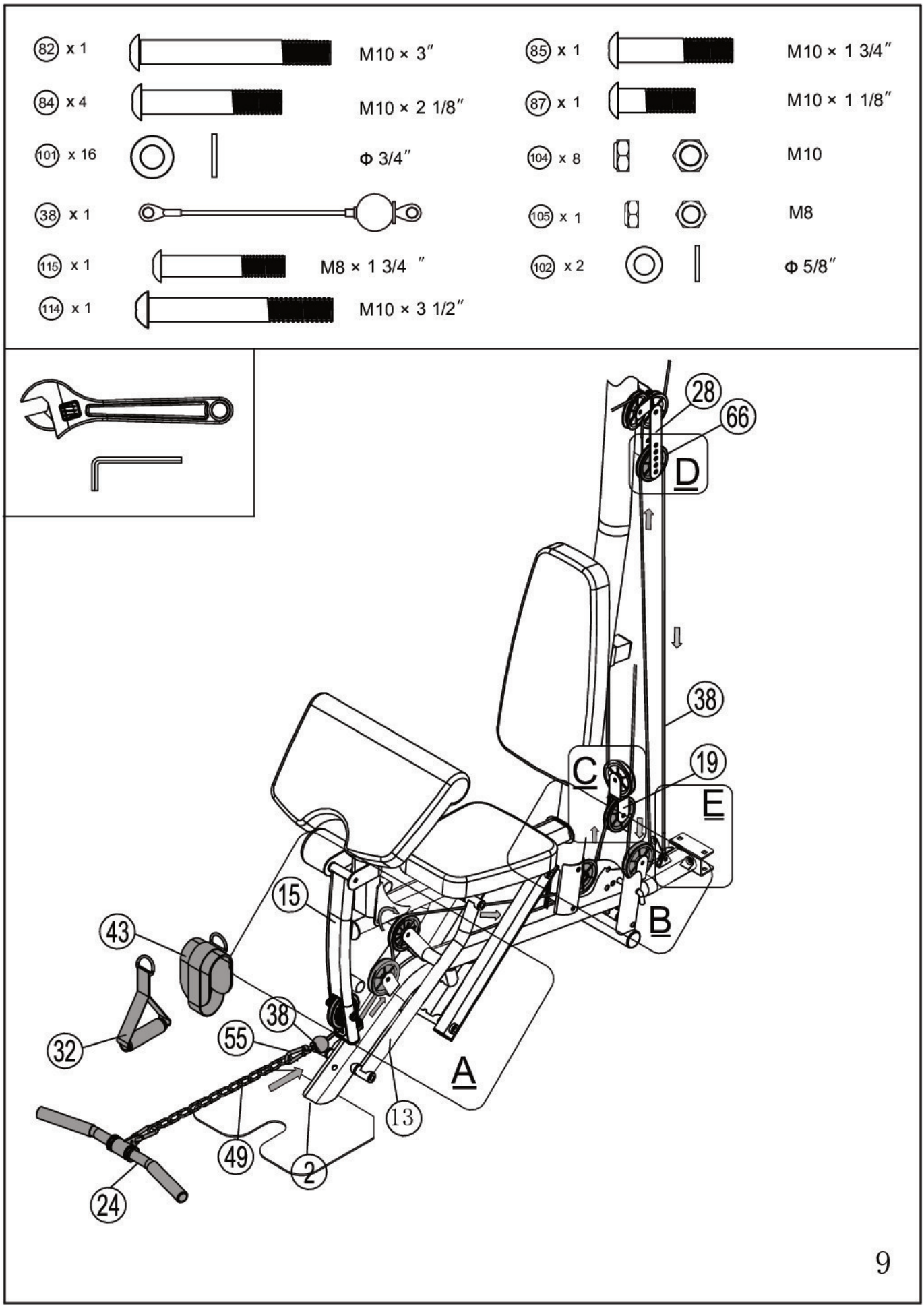
82 x 1
M10 × 3″
85 x 1
M10 × 1 3/4″
84 x 4
M10 × 2 1/8″
87 x 1
M10 × 1 1/8″
101 x 16
Φ 3/4″
104 x 8
M10
38 x 1
105 x 1
M8
115 x 1
M8 × 1 3/4 ″
102 x 2
Φ 5/8″
114 x 1
M10 × 3 1/2″
28
66
D
38
C
19
E
15
B
43
38
32
55
A
13
49
2
24
9

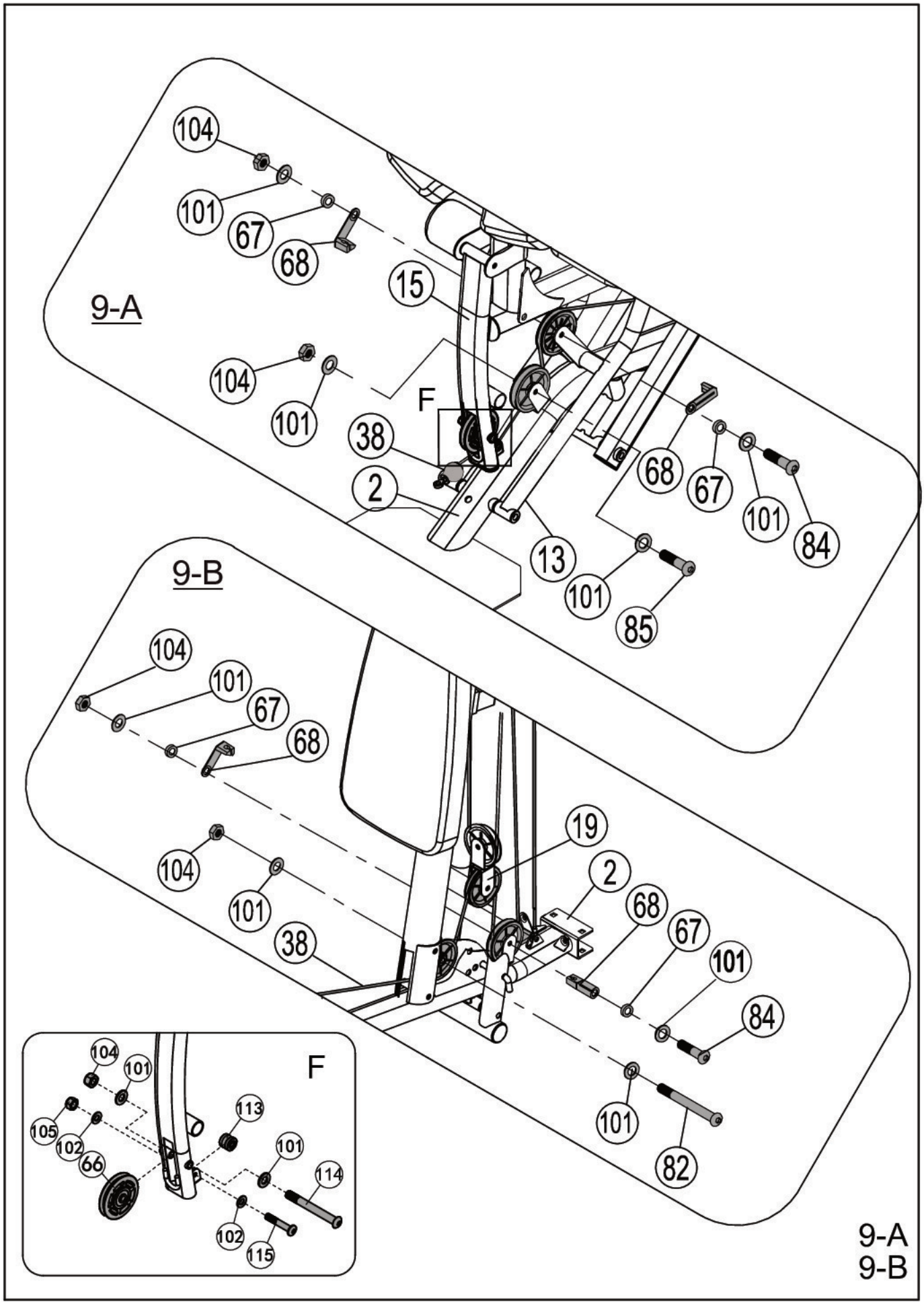
9-A
104
101
67
68
15
104
101
F
38
2
13
68
67
101
84
101
85
9-B
104
101
67
68
19
104
101
38
2
68
67
101
84
101
82
F
104
101
105
102
66
113
101
114
102
115
9-A
9-B

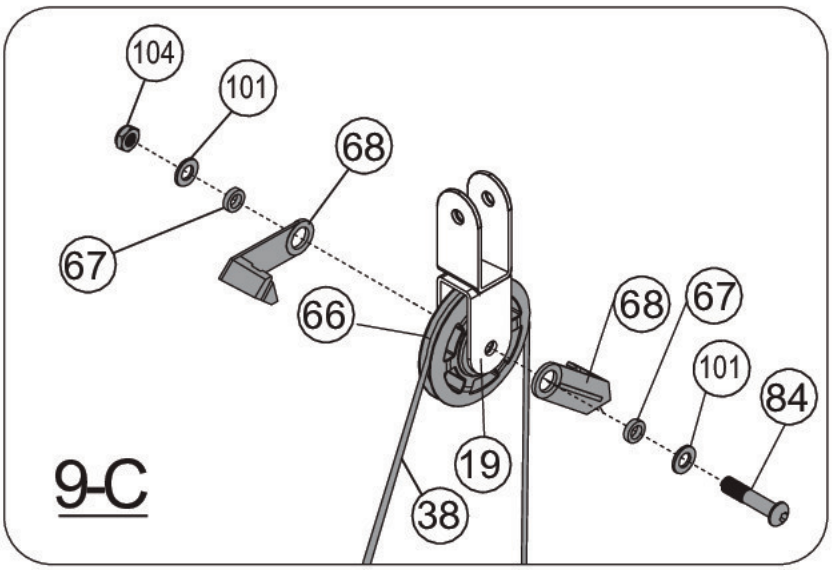
104
101
68
67
66
68
67
101
84
19
38
9-C

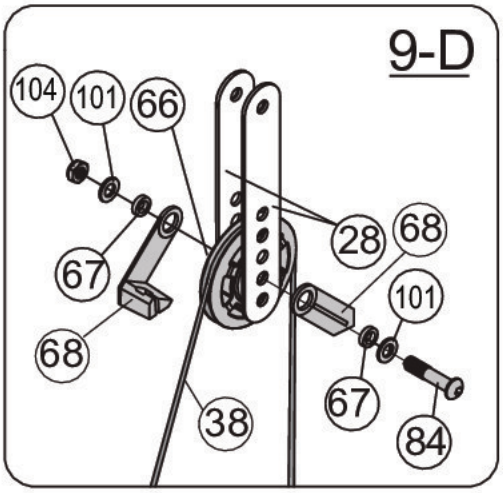
9-D
104
101
66
28
68
67
101
68
67
38
84

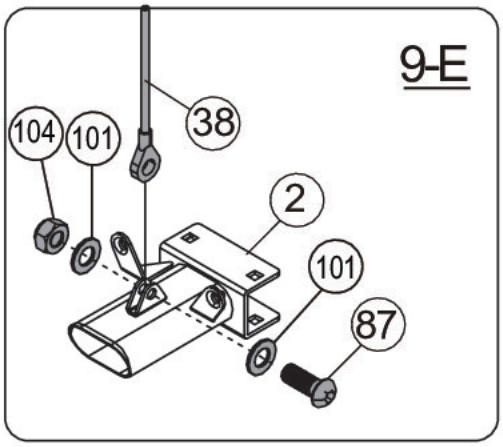
9-E
38
104
101
2
101
87

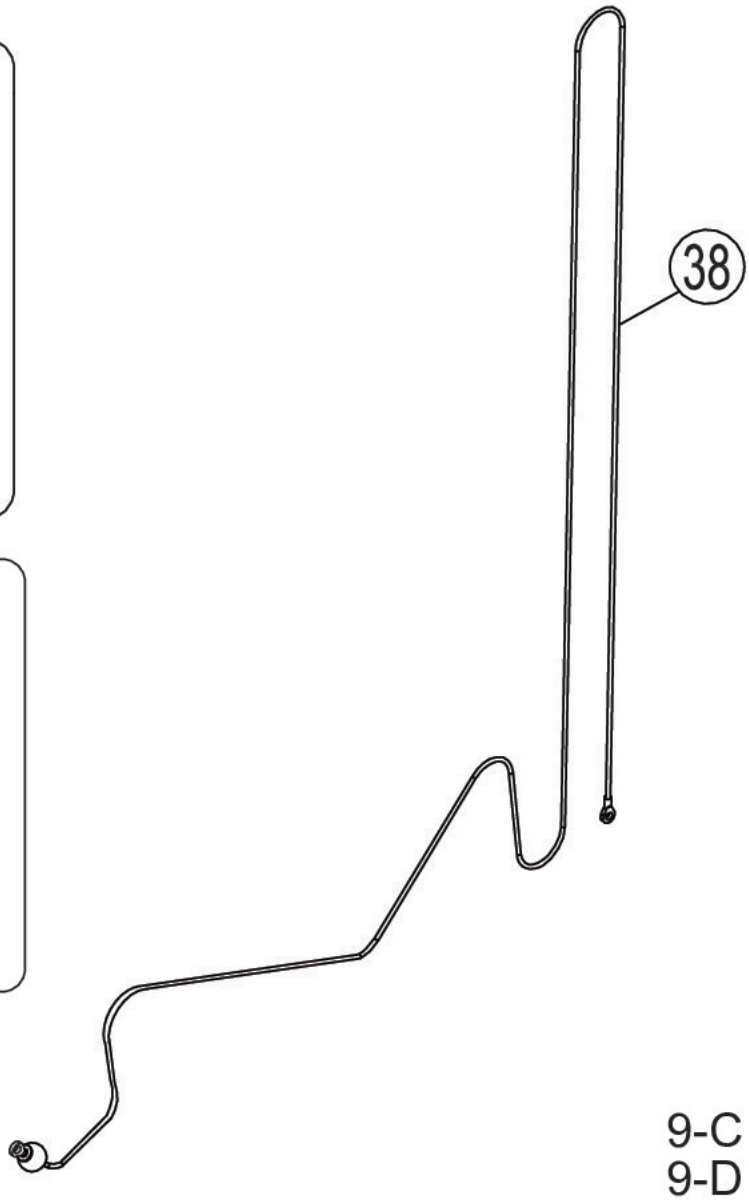
38

9-C
9-D
9-E

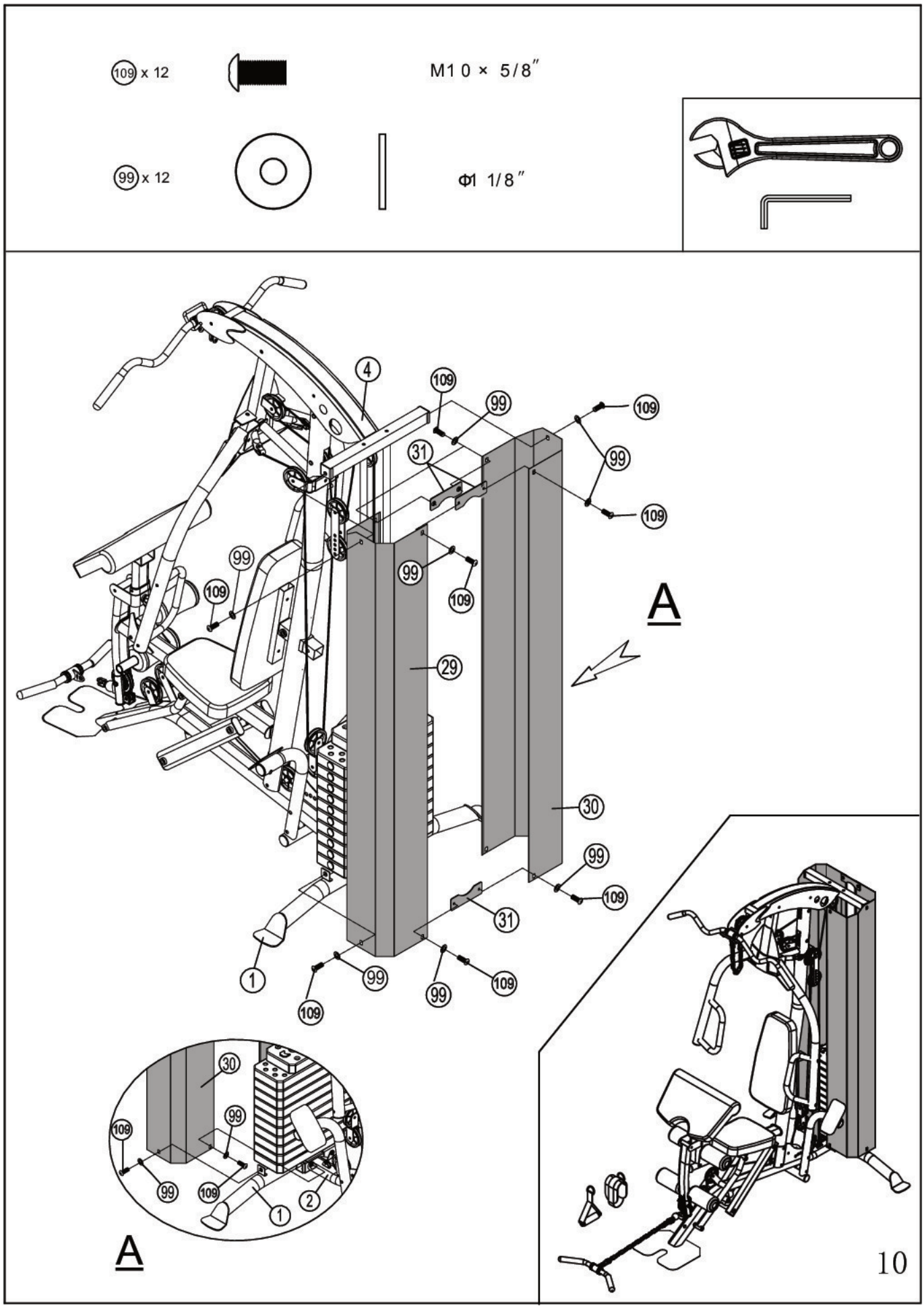
109 x 12
M1 0 × 5/8″
99 x 12
Φ1 1/8″
A
A
10

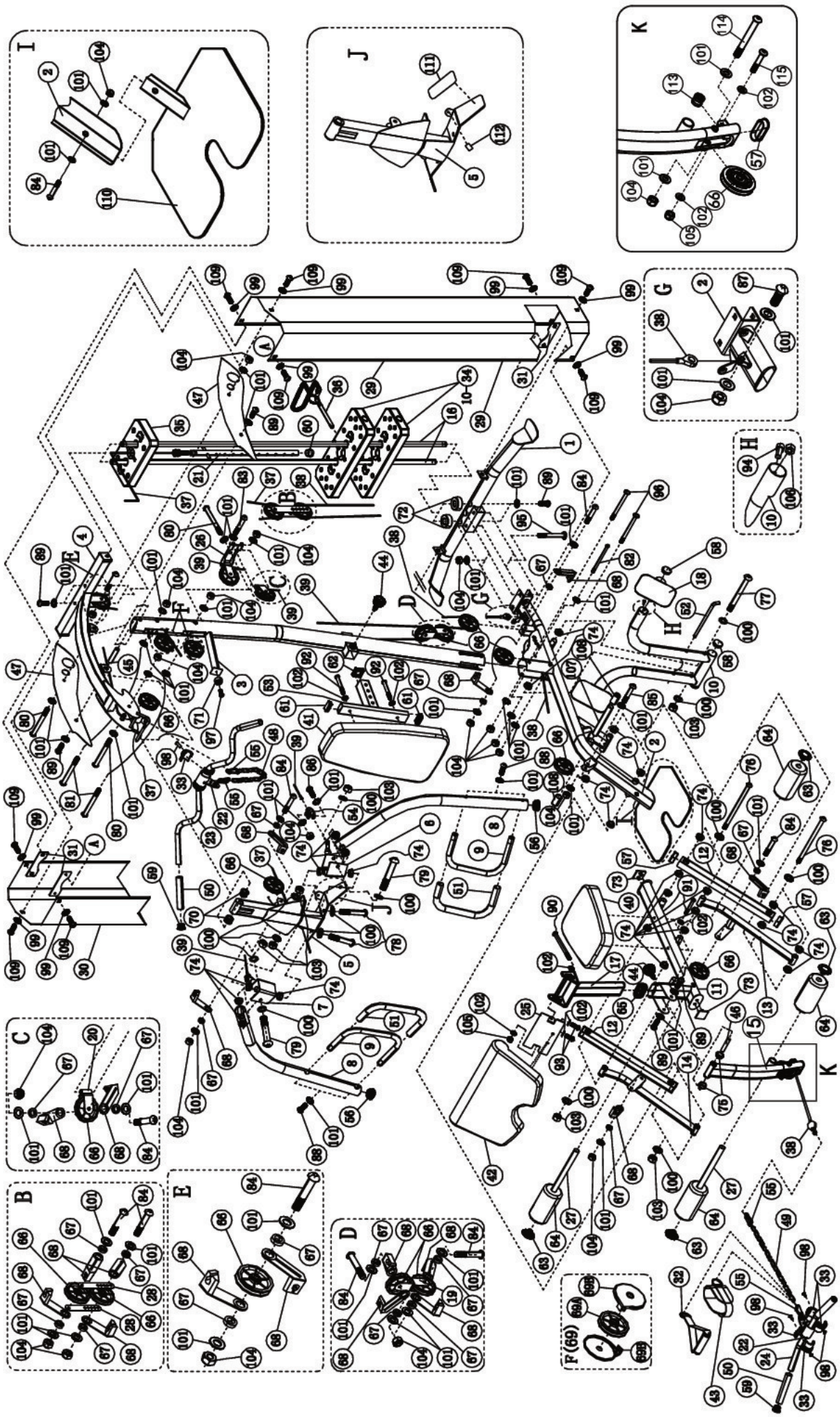
I
J
K
G
H
A
B
C
D
E
F (69)

СПИСОК ДЕТАЛЕЙ

КОД ДЕТАЛИ	ОПИСАНИЕ	РАЗМЕРЫ	КОЛИЧЕСТВО
1	Задняя опора		1
2	Основная рама		1
3	Вертикальная рама		1
4	Верхняя рама		1
5	Передняя опора		1
6	Кронштейн для левого рычага		1
7	Кронштейн для правого рычага		1
8	Рычаг		2
9	Рукоятка		2
10	Жим для ног в сборе		1
11	Опора для сиденья		1
12	Задняя соединительная рама		2
13	Левая соединительная рама		1
14	Правая соединительная рама		1
15	Рама для жима ногами		1
16	Направляющий стержень		2
17	Опора для сгибания рук		1
18	Платформа		2
19	Угловой плавающий кронштейн для шкива		1
20	Вращающийся кронштейн для шкива		2
21	Стержень для выбора веса		1
22	Вращающаяся ручка		2
23	Изогнутая рукоять		1
24	Прямая рукоять		1
25	База для подушки		1
26	Рама для кронштейна		1
27	Ось для валиков		2
28	Двойной плавающий кронштейн для шкива		2
29	Левая крышка грузоблока		1
30	Правая крышка грузоблока		1
31	Соединительный кронштейн		3
32	D-образная рукоять		1
33	Пластиковое кольцо		8
34	Плита	7.5 кг	10
35	Плита	4.5 кг	1
36	Штыревой фиксатор		1
37	Верхний трос	341.5 см	1
38	Нижний трос	404 см	1
39	Трос для рычагов	280 см	1
40	Подушка для сиденья		1

41	Спинка		1
42	Подушка		1
43	Ремень на лодыжку		1
44	Фиксирующая ручка		2
45	Втулка	Ø ¾” x 3 ¼”	1
46	Втулка	Ø 5/8” x 3 1/8”	1
47	Верхняя пластина		2
48	Цепь	10 звеньев	1
49	Цепь	15 звеньев	1
50	Рукоятка	6”	4
51	Рукоятка для грифа	20 7/8”	2
52	L-образный стопорный штифт	8”	1
53	Рама для спинки		1
54	Коннектор		2
55	Карабин		4
56	Заглушка на рычаг	Ø2”	2
57	Заглушка	PT30 x 2 ¾”	5
58	Заглушка	Ø 1 ¾”	4
59	Заглушка	Ø1”	4
60	Конусовидная заглушка	Ø1”	1
61	Заглушка	1” x 2”	2
62	Заглушка	1 ½” x 1 ½”	1
63	Заглушка для валика		4
64	Валик		4
65	Штуцер	PT40 x 3 1/8”	1
66	Шкив		14
67	Втулка фиксатора троса		20
68	Фиксатор троса		20
69A	Шкив		2
69B	Крышка шкива		4
70	Втулка для передней опоры	Ø 1 ½” x 7/8”	2
71	Резиновая накладка	Ø 1 ½” x 7/8”	1
72	Резиновая накладка	Ø 2 ½” x 1”	2
73	Резиновая накладка	1 7/8” x 1 7/8”	2
74	Втулка	Ø1” x Ø ½”	34
75	Втулка	Ø1” x Ø 5/8”	2
76	Болт с шестигранной головкой	M12 x 8 ½”	4
77	Болт с шестигранной головкой	M12 x 8 ¼”	1
78	Болт с шестигранной головкой	M12 x 5 3/8”	2
79	Болт с шестигранной головкой	M12 x 3 ½”	2
80	Болт с шестигранной головкой	M10 x 4”	3
81	Болт с шестигранной головкой	M10 x 3 ¾”	2
82	Болт с шестигранной головкой	M10 x 3”	1

83	Болт с шестигранной головкой	M10 x 2 ½”	2
84	Болт с шестигранной головкой	M10 x 2 1/8”	10
85	Болт с шестигранной головкой	M10 x 1 ¾”	1
86	Болт с шестигранной головкой	M10 x 1 3/8”	2
87	Болт с шестигранной головкой	M10 x 1 1/8”	1
88	Болт с шестигранной головкой	M10 x 1”	4
89	Болт с шестигранной головкой	M10 x ¾”	8
90	Болт с шестигранной головкой	M8 x 3 ½”	1
91	Болт с шестигранной головкой	M8 x 2 1/8”	2
92	Болт с шестигранной головкой	M8 x 1 5/8”	2
93	Болт с шестигранной головкой	M8 x 5/8”	2
94	Болт с шестигранной головкой	M6 x ¾”	2
95	Болт с квадратным подголовником	M10 x 2 ½”	2
96	Болт с квадратным подголовником	M10 x 3 ¾”	2
97	Винт крестообразный	M6 x 5/8”	1
98	Заклепка		8
99	Большая шайба	Ø1 1/8”	12
100	Шайба	Ø1”	18
101	Шайба	Ø ¾”	61
102	Шайба	Ø 5/8”	10
103	Гайка	M12	9
104	Гайка	M10	26
105	Гайка	M8	2
106	Гайка	M6	2
107	Соединительный стержень		1
108	Резиновая накладка	Ø1 1/8” x 2”	2
109	Болт с шестигранной головкой	M10 x 5/8”	12
110	Компенсатор		1
111	Резиновый коврик	4”x 2 1/8”	2
112	Резиновый коврик	1 1/8”×1”	2
113	Кабельный шкив	Ø1”	1
114	Болт с шестигранной головкой	M10 x 3 ½”	1
115	Болт с шестигранной головкой	M8 x 1 ¾”	1