Инструкция

Многофункциональный тренажер с жимом ногами Rebel-G9LP

Полезные ссылки:

Многофункциональный тренажер с жимом ногами Rebel-G9LP - смотреть на сайте

Многофункциональный тренажер с жимом ногами Rebel-G9LP - читать отзывы

REBEL

BORN TO BE STRONG

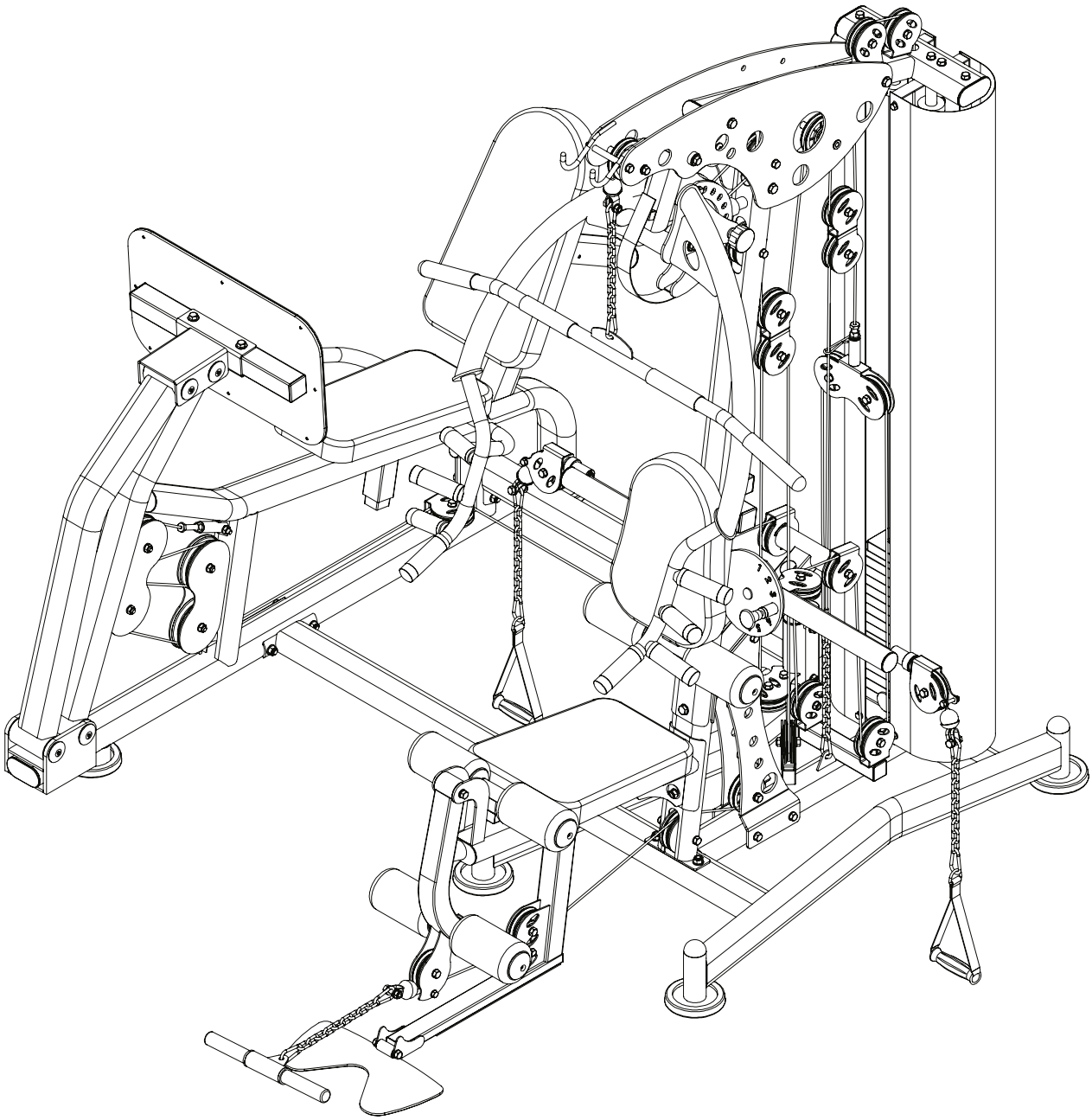

МНОГОФУНКЦИОНАЛЬНЫЙ ТРЕНАЖЕР С ЖИМОМ НОГАМИ REBEL-G9LP

инструкция по сборке

REBEL
BORN TO BE STRONG

#	НАИМЕНОВАНИЕ	ПАРАМЕТРЫ	КОЛ-ВО
1	базовая рама		1
2	направляюща весового стека	Ф25*1853	2
3	задняя опорная рама	Ф259*1757.5	2
4	болт	М10*65	6
5	шайба	Ф10	74
6	болт	М10*20	8
7	резиновая проставка	Ф60*Ф26*20	2
8	болт	М8*70	2
9	гайка	М8	6
10	грифель весового стека	92 KG	1
11	плашка весового стека	6 KG	14
12	верхняя плашка весового стека	8 KG	1
14	шайба	Ф8	25
15	верхняя рама		1
16	гайка	М10	31
17	плашка боковой опоры		2
18	крестовина кожуха весового стека		1
19	гайка	М12*70	4
20	шайба	Ф12	22
21	гайка	М12	11
22	болт	М10*130	8
23	фиксатор подпружиненный		2
24	фиксатор подпружиненный М18*1.5	Ф10	2
25	наклонная опорная рама		1
26	рама подушки сиденья		1
27	рама керла для ног		1
28	правый декоративный кожух		1
29	левый декоративный кожух		1
30	рычаг	Ф17*57	1
31	болт	М12*75	4
32	болт	М12*130	3
33	труба подушки сиденья		1
34	рычаг баттерфляя правый		1
35	рычаг баттерфляя левый		1
36	каретка		1
37	рычаг жима от груди	Ф17*134	1
38	болт	М8*16	9
39	рукоятка жима		1
40	рычаг	Ф17*100	1
41	разметочная пластина		1
42	рама блоков		1
43	большая шайба	Ф25*10*2.0	6

REBEL
BORN TO BE STRONG

№	НАИМЕНОВАНИЕ	ПАРАМЕТРЫ	КОЛ-ВО
44	болт	M10*16	2
45	длинна полукруглая пластина		1
46	рама упора для ног		1
47	болт	M10*70	1
48	спаренный блок роликов		2
49	ролик	Ф95*26	25
50	соединительный рукав	Ф14*100	1
51	плашка спаренного блока		1
52	шайба Гровера	Ф8	12
53	болт	M10*115	1
56	болт	M10*45	19
58	pulley spacer sleeve	Ф22*Ф10.5*45.5	4
59	трос верхней тяги	L:4540mm	1
60	цепь		3
61	коромысло верхней тяги		1
62	болт	M8*45	4
63	болт	M10*45	1
64	трос нижней тяги	L:3365mm	1
65	тяга		1
66	сдвоенный блок роликов		1
68	средний трос	L:1500mm	1
69	трос баттерфляя	L:5375mm	1
70	цепь		2
71	рукоятка тяги		2
72	рама спинки подушки		1
73	подушка спинка		1
74	болт	M8*40	4
75	подушка сиденье		1
76	оплетка	Ф25*480	1
77	заглушка		6
78	заглушка		6
79	болт	M8*25	6
80	подушка-ролик	Ф100*175	6
81	защита		2
82	фиксатор подпружиненный-M18*1.5	Ф12	1
83	болт	M10*25	3
84	шайба Гровера	Ф10	14
85	оплетка	Ф25*450	1
86	подмагниченный фиксатор	Ф10*100	1
87	резиновый амортизатор	Ф60*Ф26*42	2

REBEL

BORN TO BE STRONG

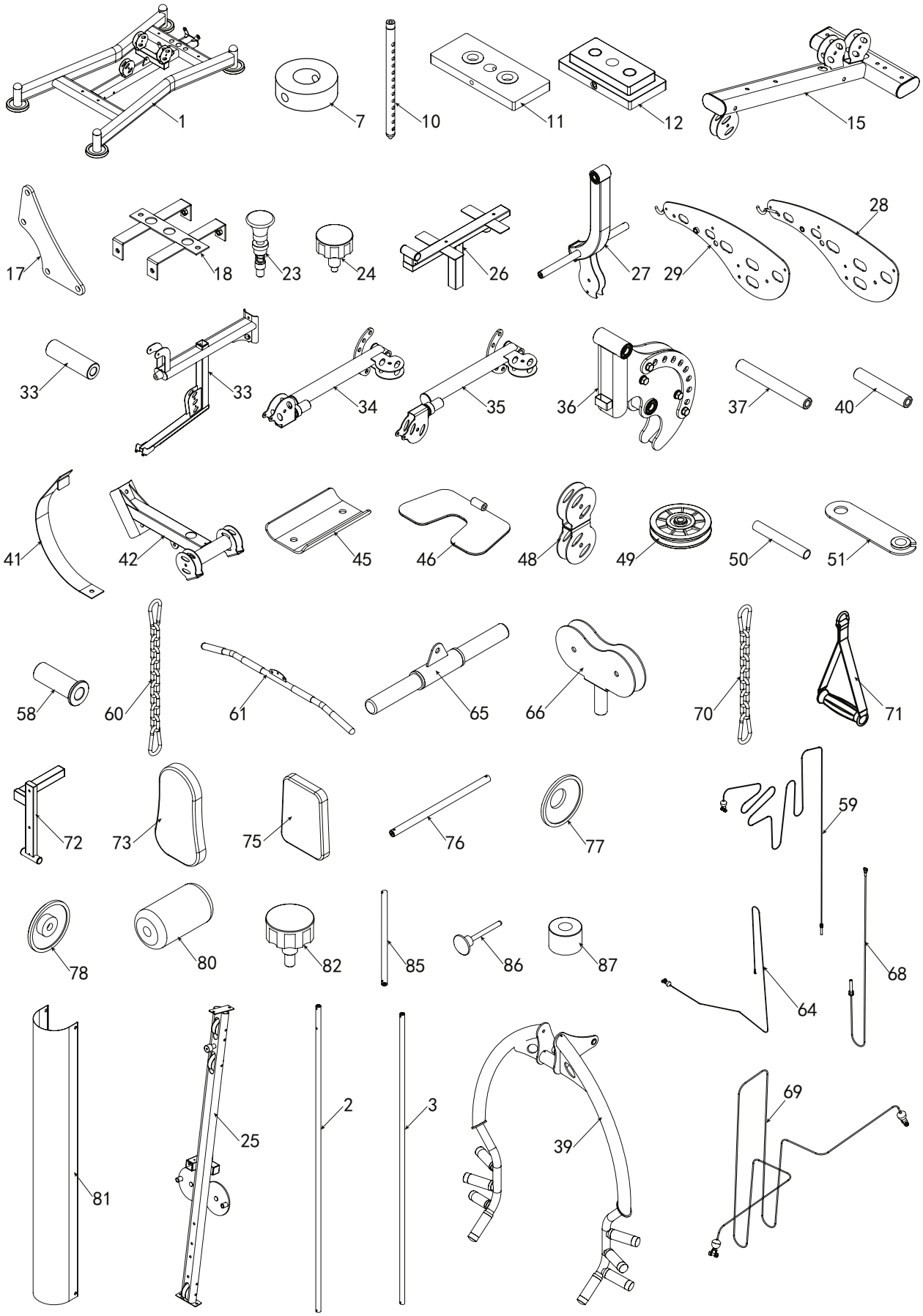

инструкция по сборке

REBEL

BORN TO BE STRONG

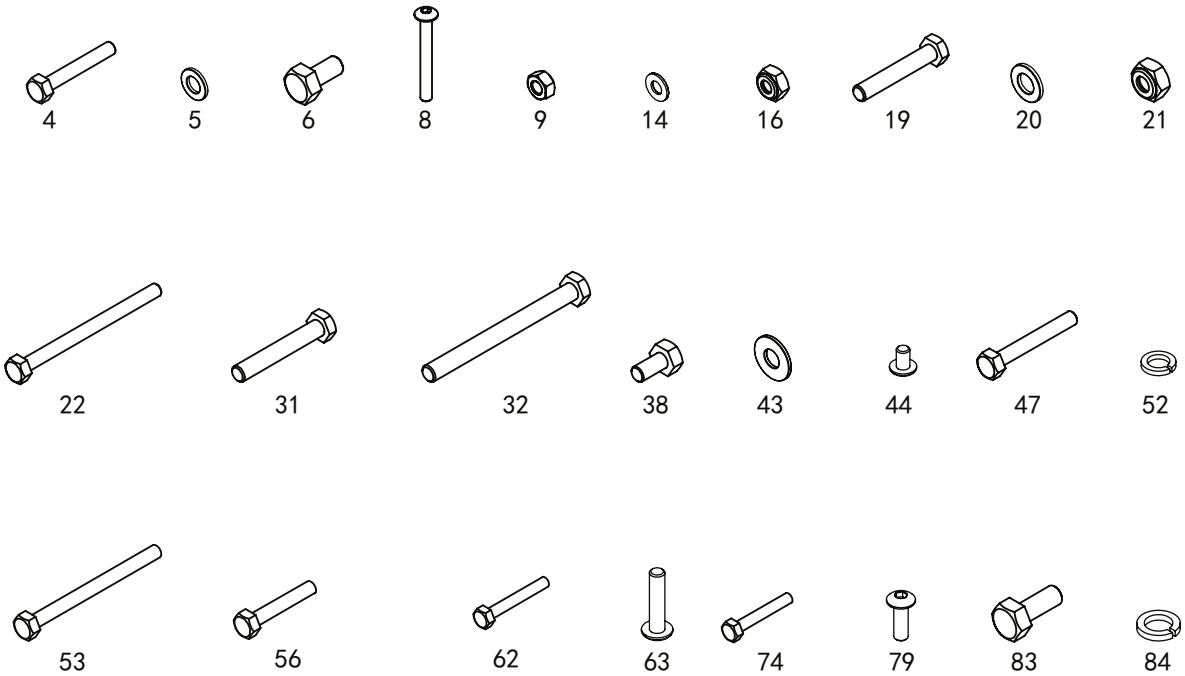

инструкция по сборке

REBEL
BORN TO BE STRONG

СБОРКА. ШАГ 1.

#	ПАРАМЕТР	КОЛ.
1		1
2	Ф25*1853	2
3	Ф259*1757.5	2
4	М10*65	2
5	Ф10	4
6	М10*20	2
84	Ф10	4
87	Ф60*Ф26*42	2

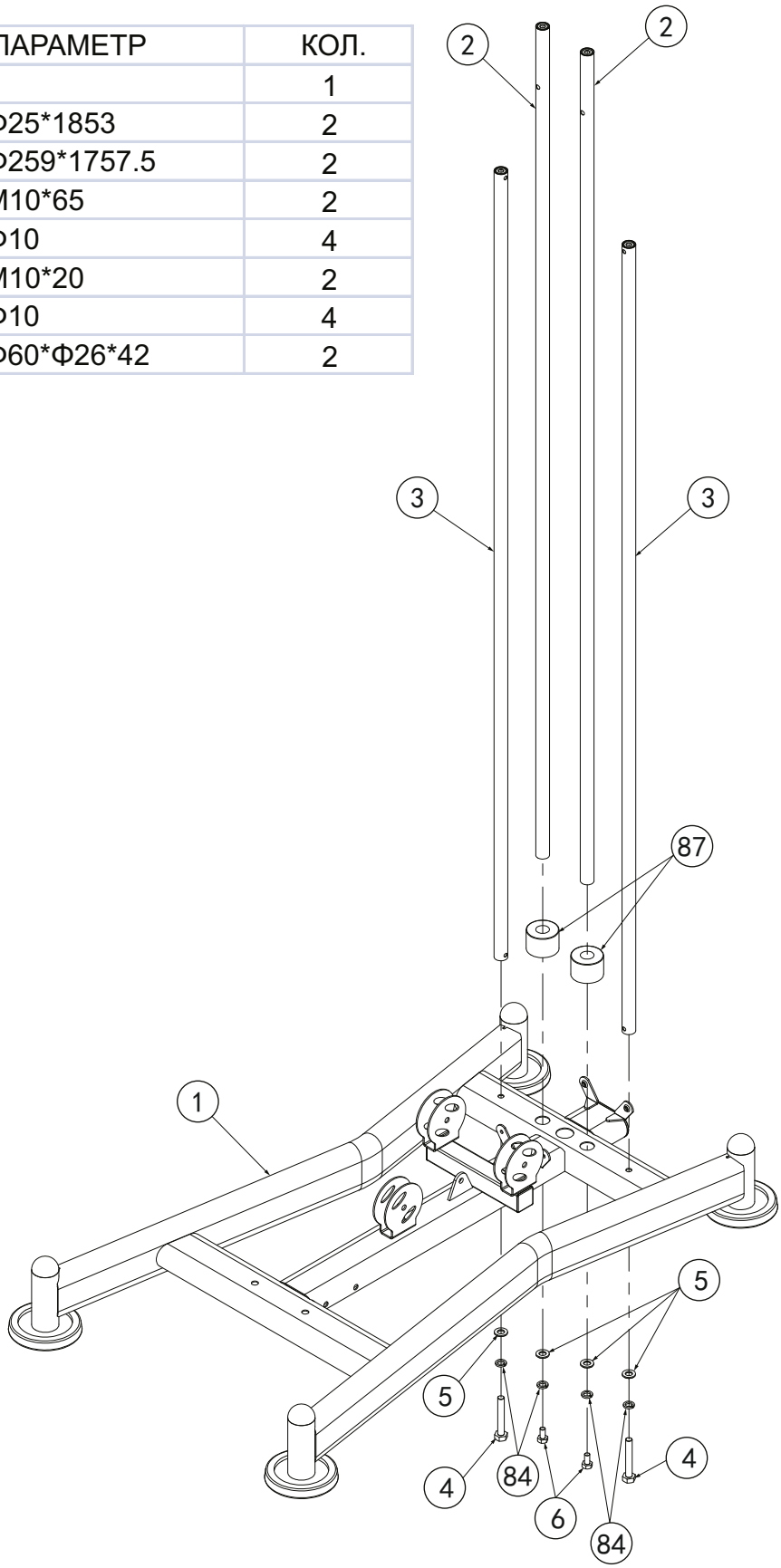

REBEL
BORN TO BE STRONG

СБОРКА. ШАГ 1.

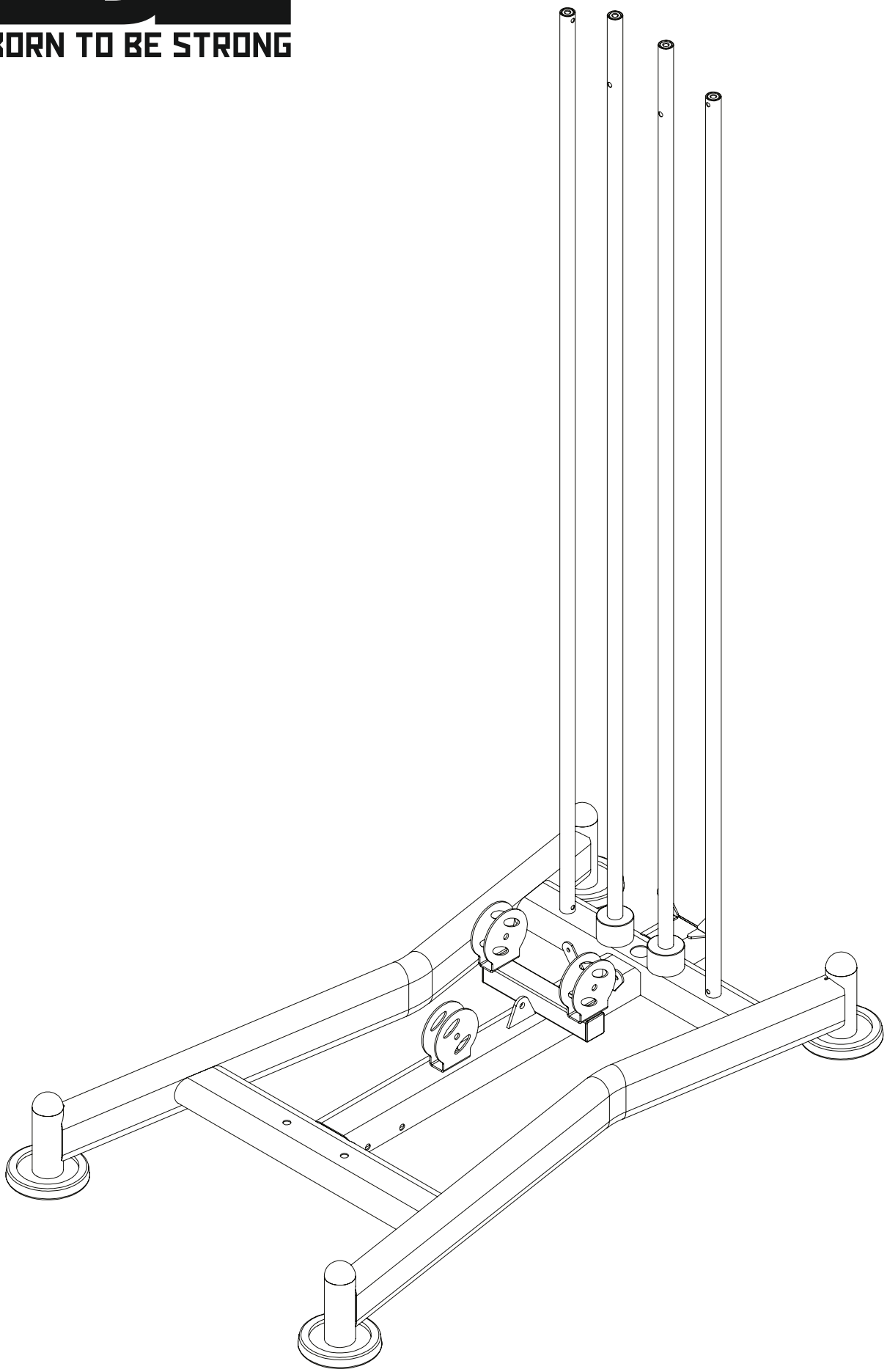

REBEL
BORN TO BE STRONG

СБОРКА. ШАГ 2.

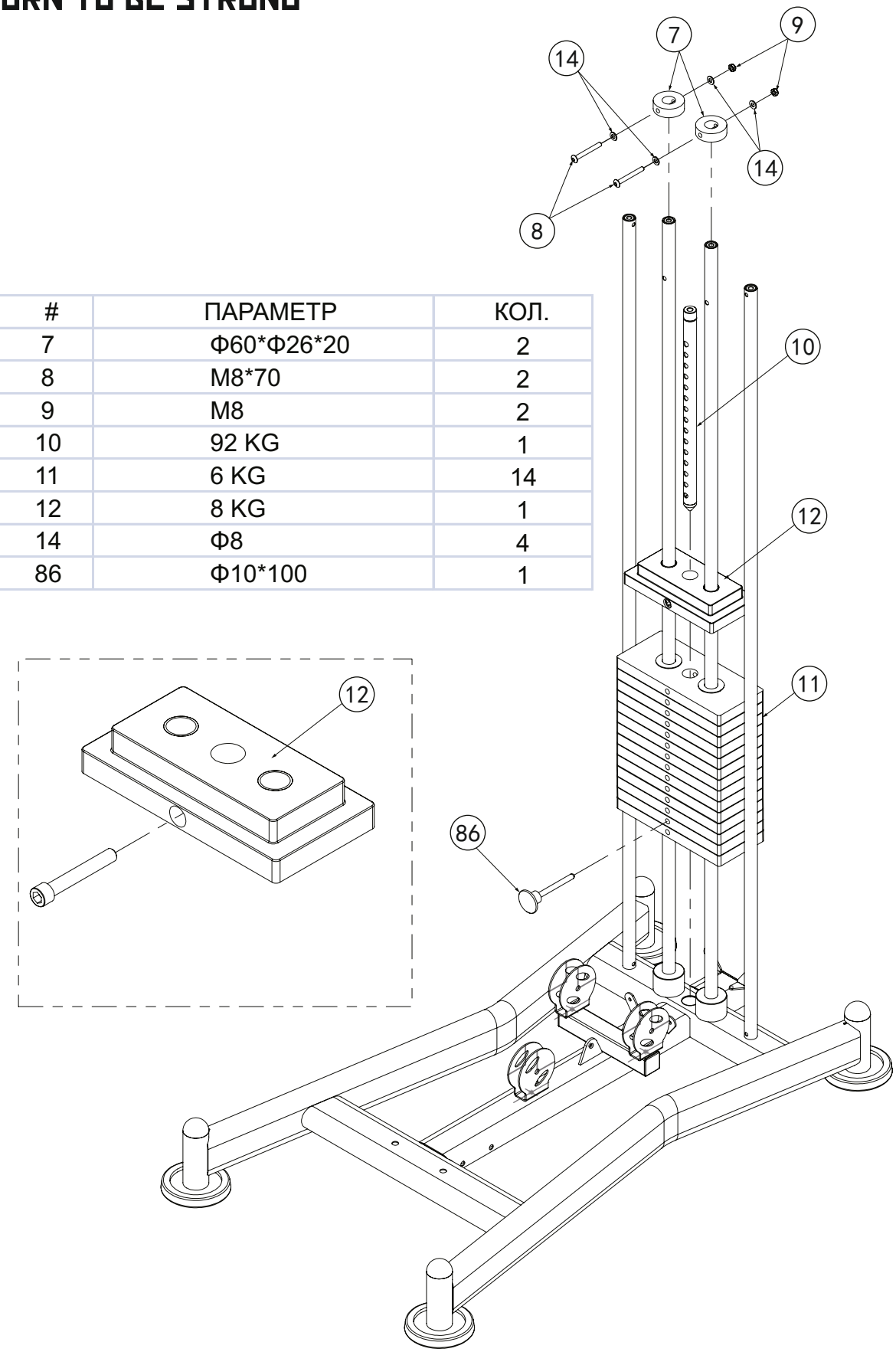

#	ПАРАМЕТР	КОЛ.
7	Ф60*Ф26*20	2
8	M8*70	2
9	M8	2
10	92 KG	1
11	6 KG	14
12	8 KG	1
14	Ф8	4
86	Ф10*100	1

REBEL
BORN TO BE STRONG

СБОРКА. ШАГ 2.

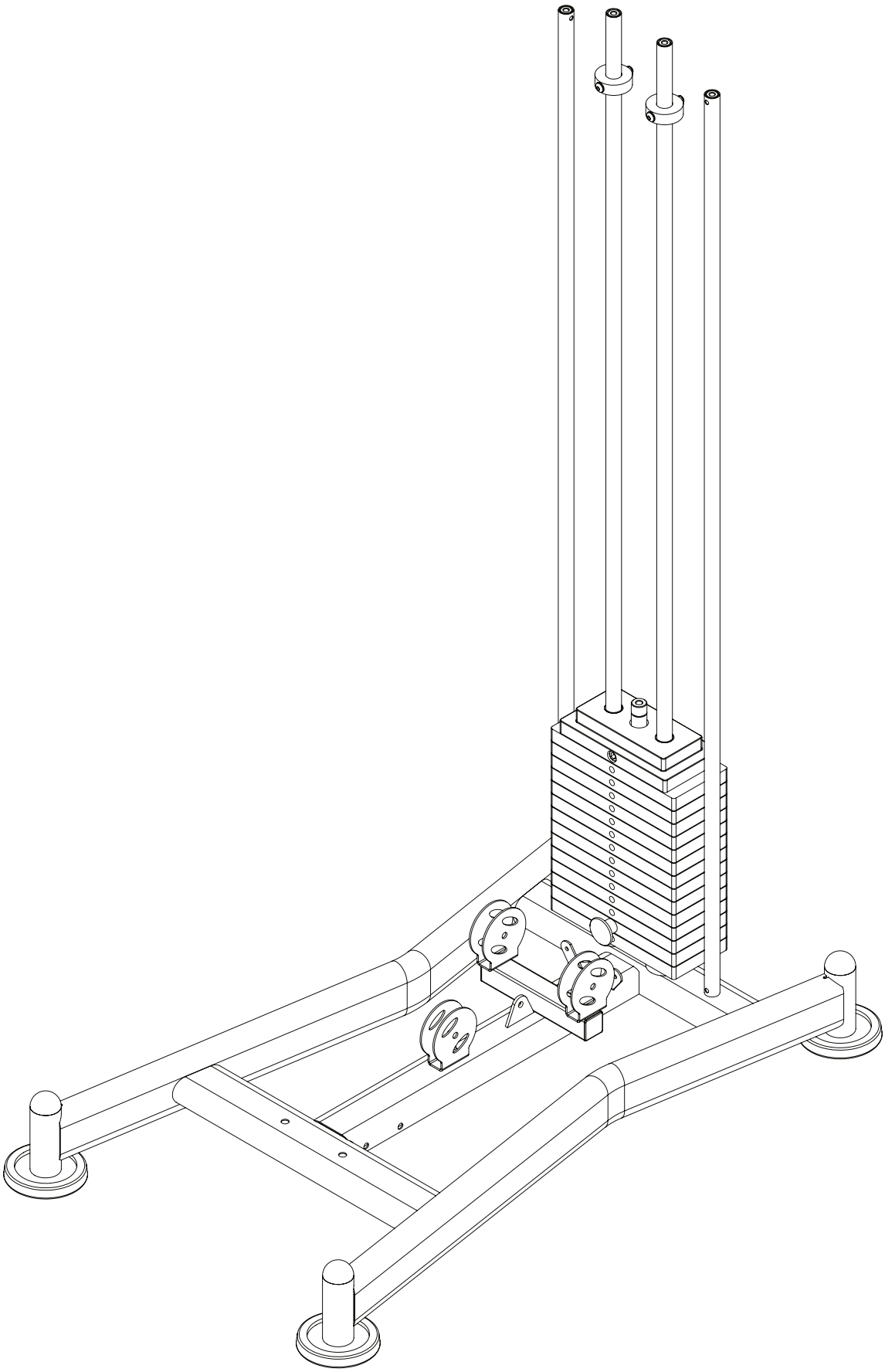

REBEL
BORN TO BE STRONG

СБОРКА. ШАГ 3.

#	ПАРАМЕТР	КОЛ.
5	Ф10	6
16	М10	3
17		2
19	М12*70	2
20	Ф12	4
21	М12	2
22	М10*130	3
23		2
24	Ф10	1
25		1

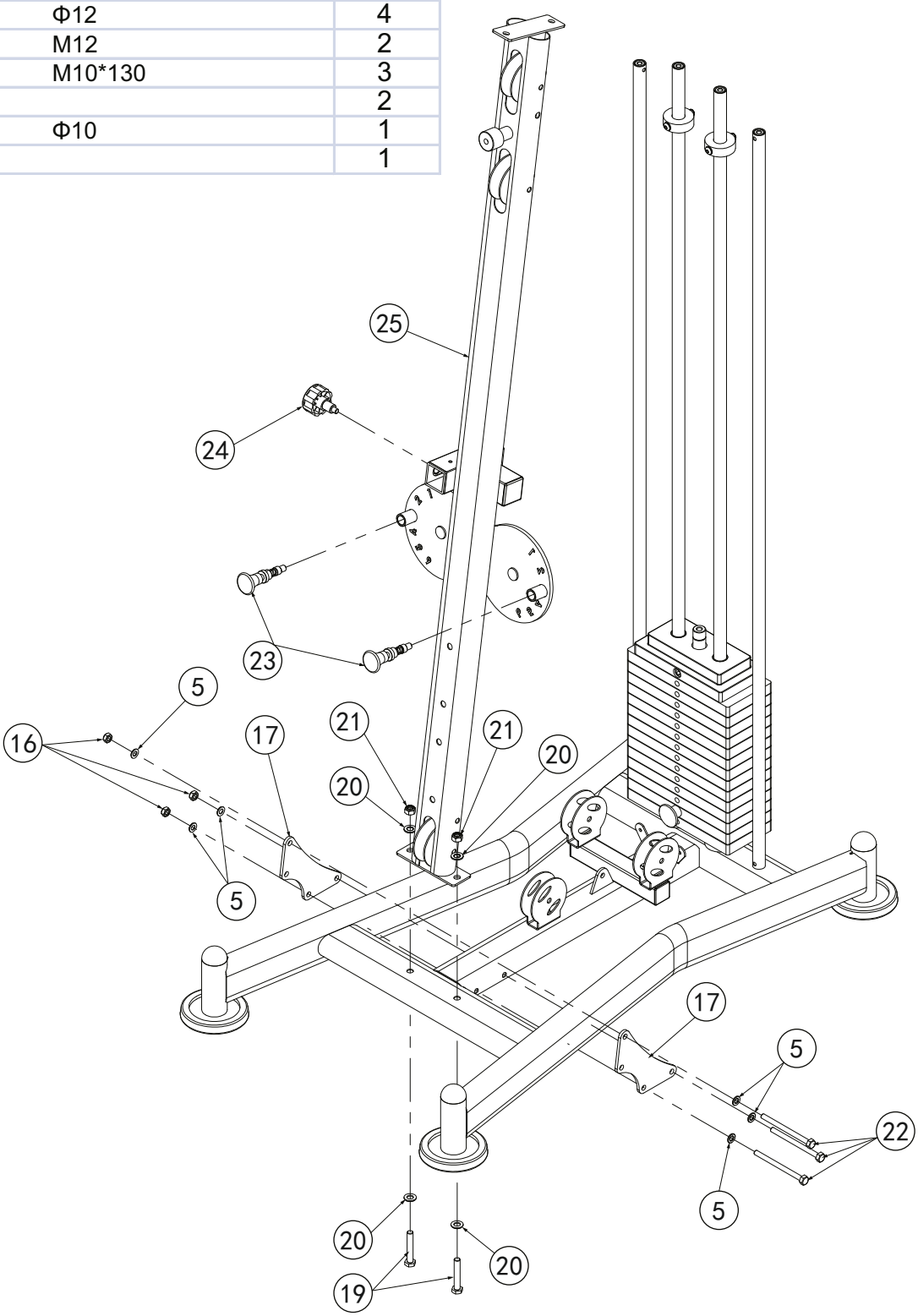

REBEL
BORN TO BE STRONG

СБОРКА. ШАГ 3.

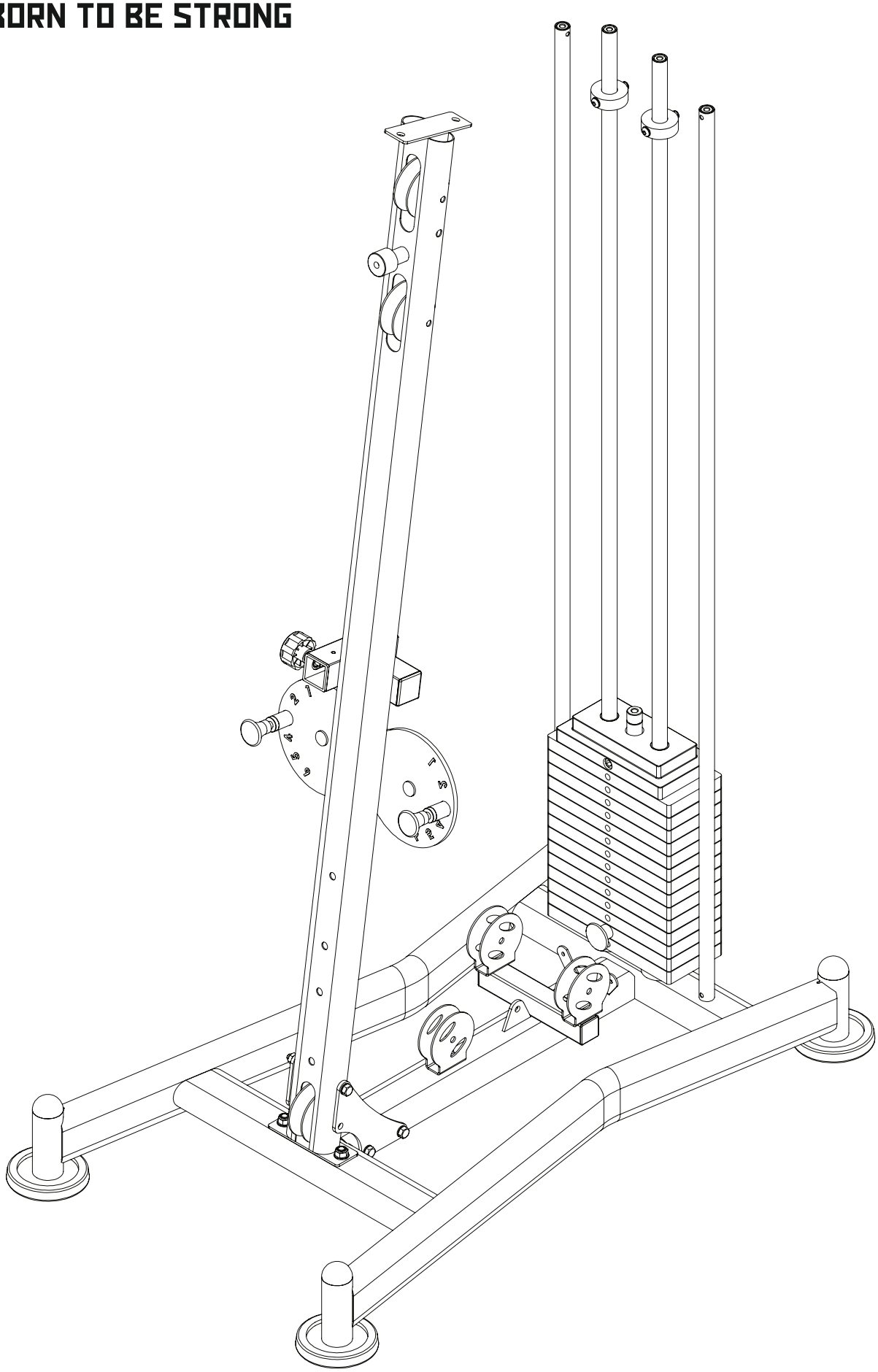

REBEL
BORN TO BE STRONG

СБОРКА. ШАГ 4.

#	ПАРАМЕТР	КОЛ.
4	M10*65	4
5	Ф10	8
6	M10*20	2
15		1
16	M10	2
18		1
19	M12*70	2
20	Ф12	4
21	M12	2
84	Ф10	4

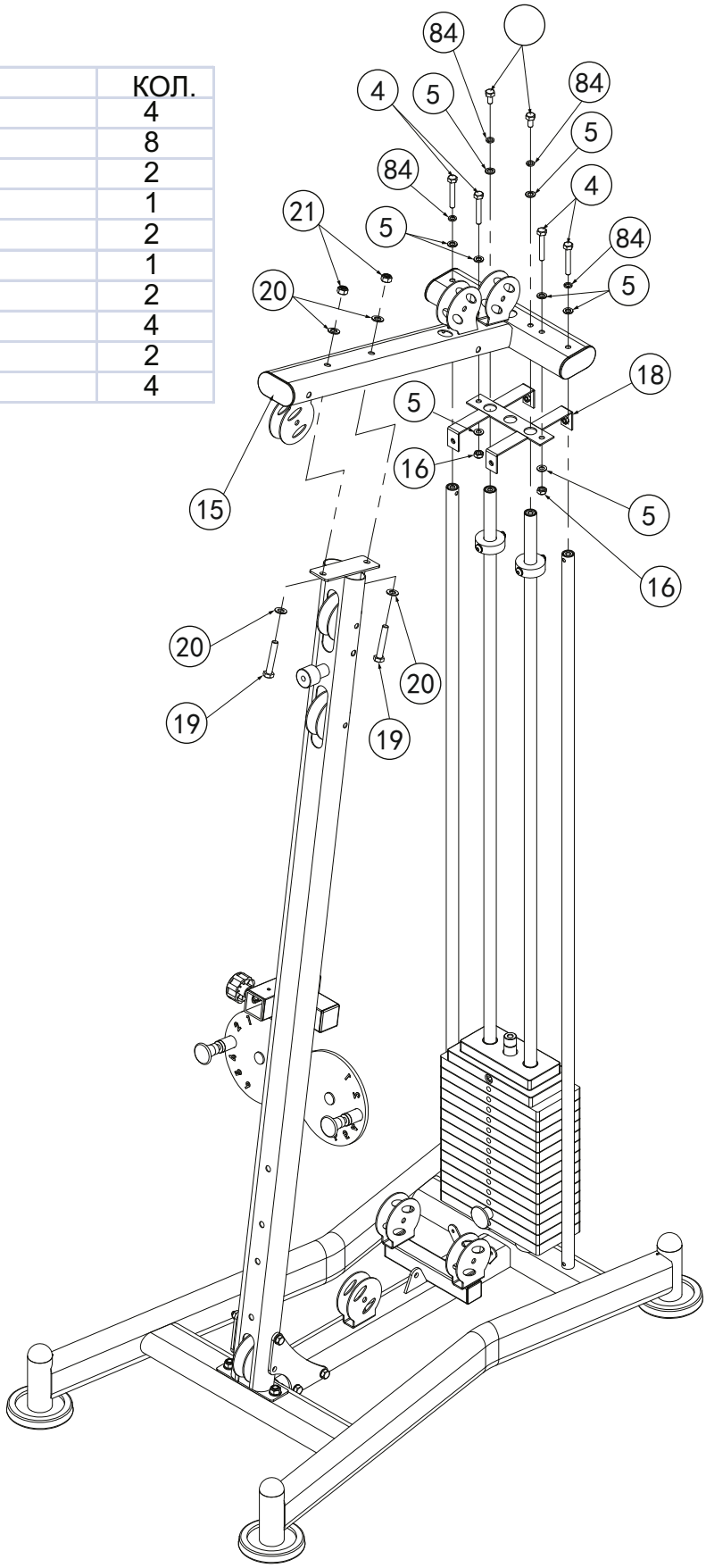

REBEL
BORN TO BE STRONG

СБОРКА. ШАГ 4.

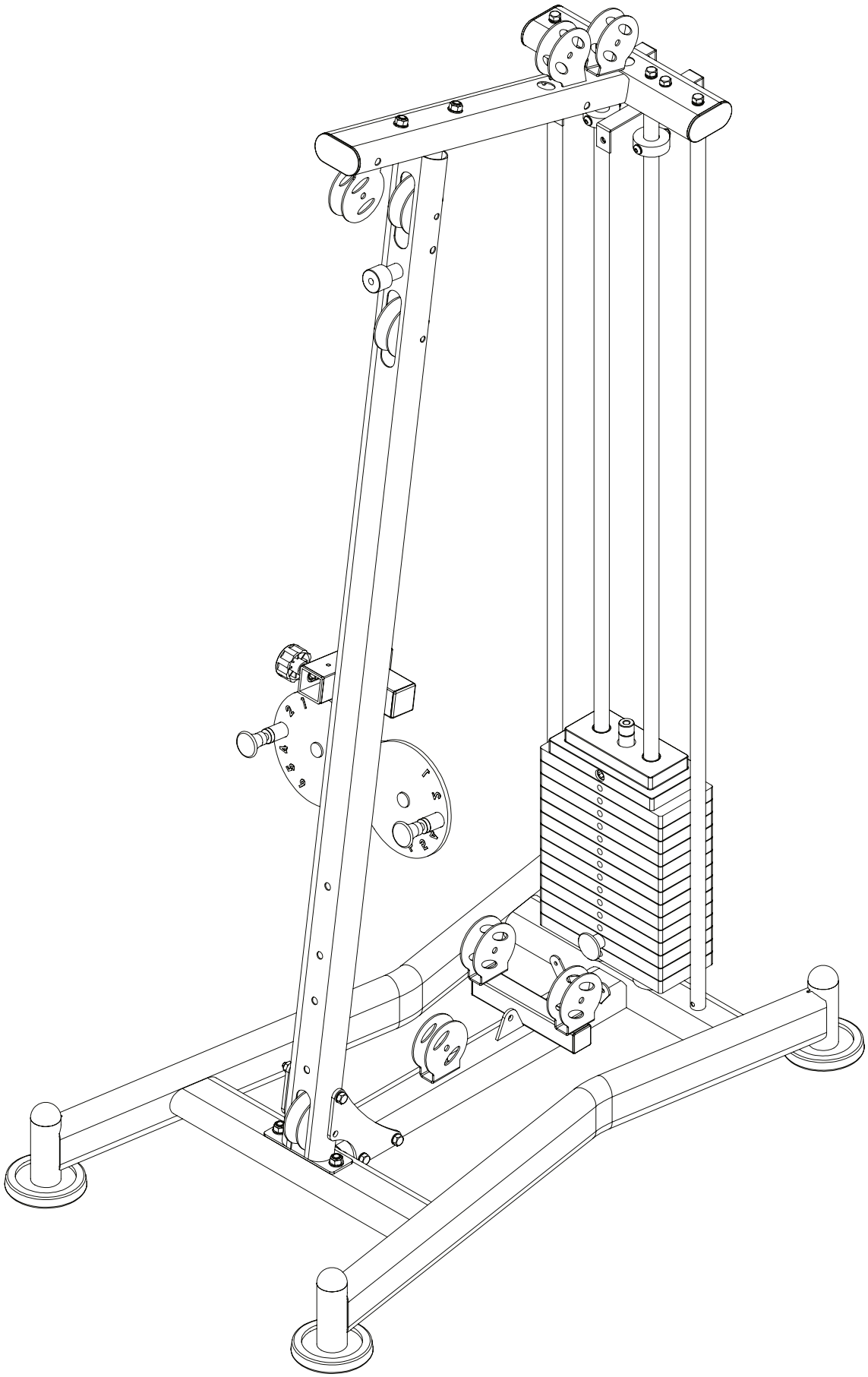

REBEL
BORN TO BE STRONG

СБОРКА. ШАГ 5.

#	ПАРАМЕТР	КОЛ.
20	Ф12	6
21	М12	3
28		1
29		1
32	М12*130	3

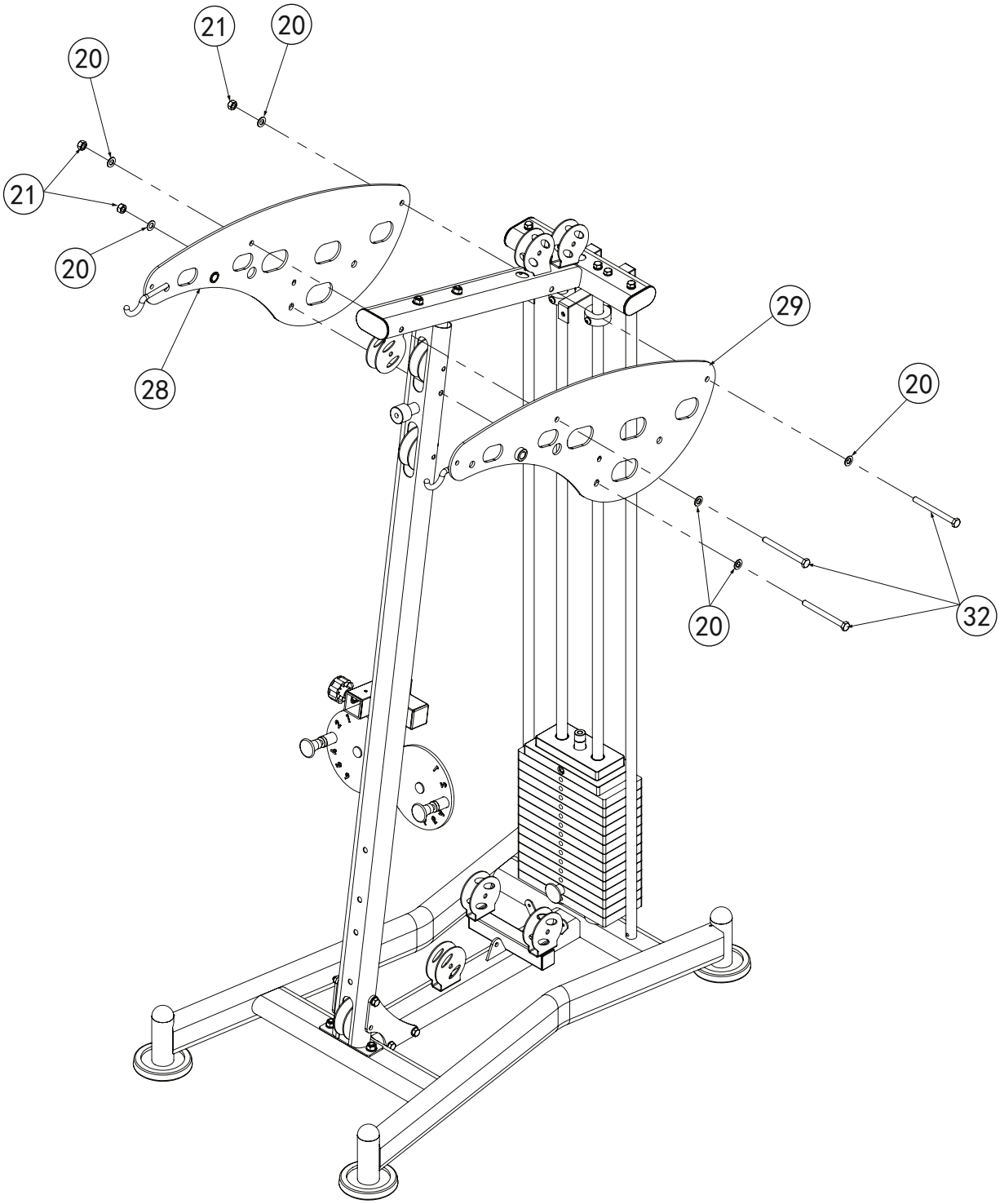

REBEL
BORN TO BE STRONG

СБОРКА. ШАГ 5.

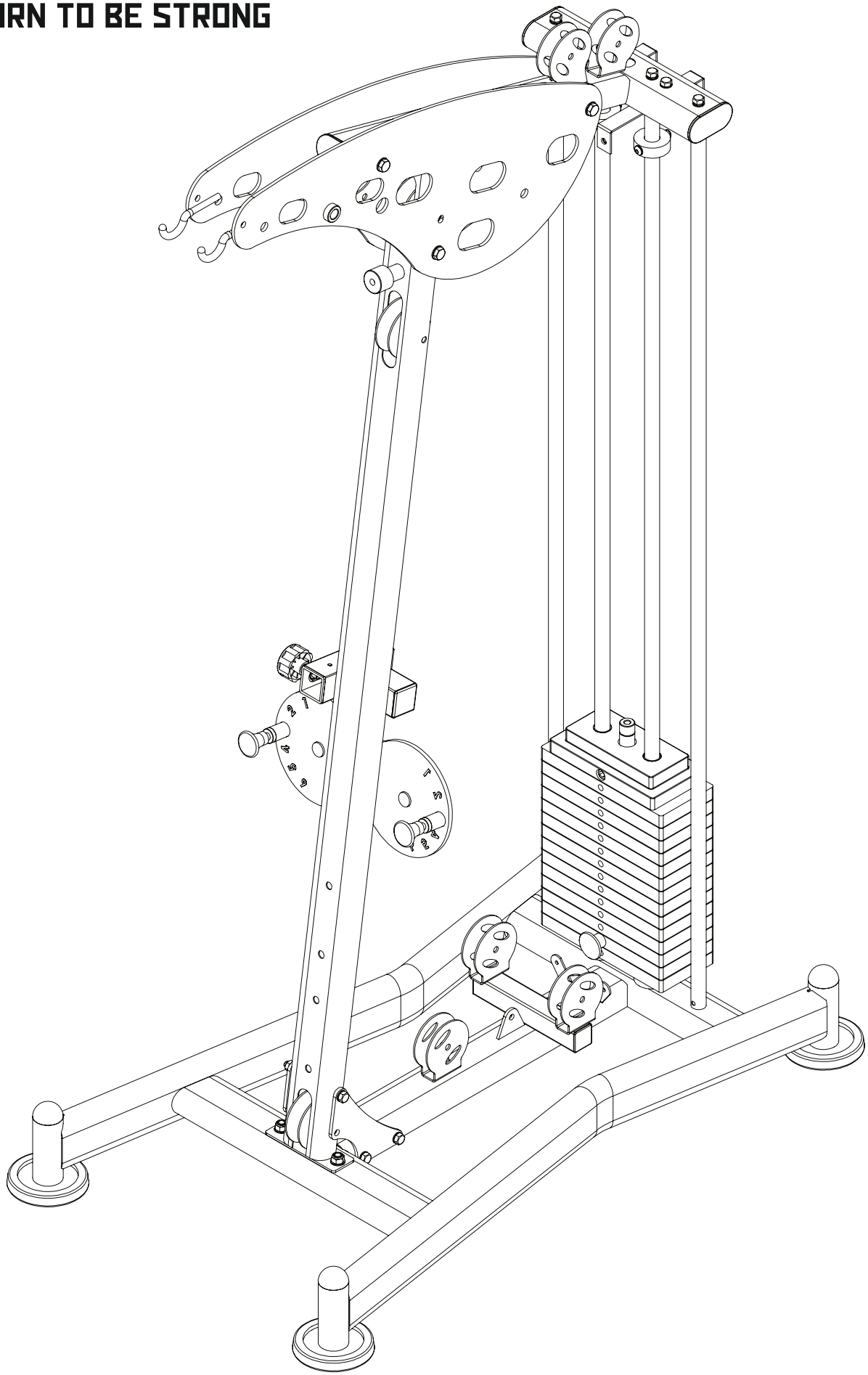

REBEL
BORN TO BE STRONG

СБОРКА. ШАГ 6.

#	ПАРАМЕТР	КОЛ.
5	Ф10	2
20	Ф12	4
21	М12	2
24		1
26		1
27		1
30	Ф17*57	1
31	М12*75	2
33		1
83	М10*25	2
84	Ф10	2

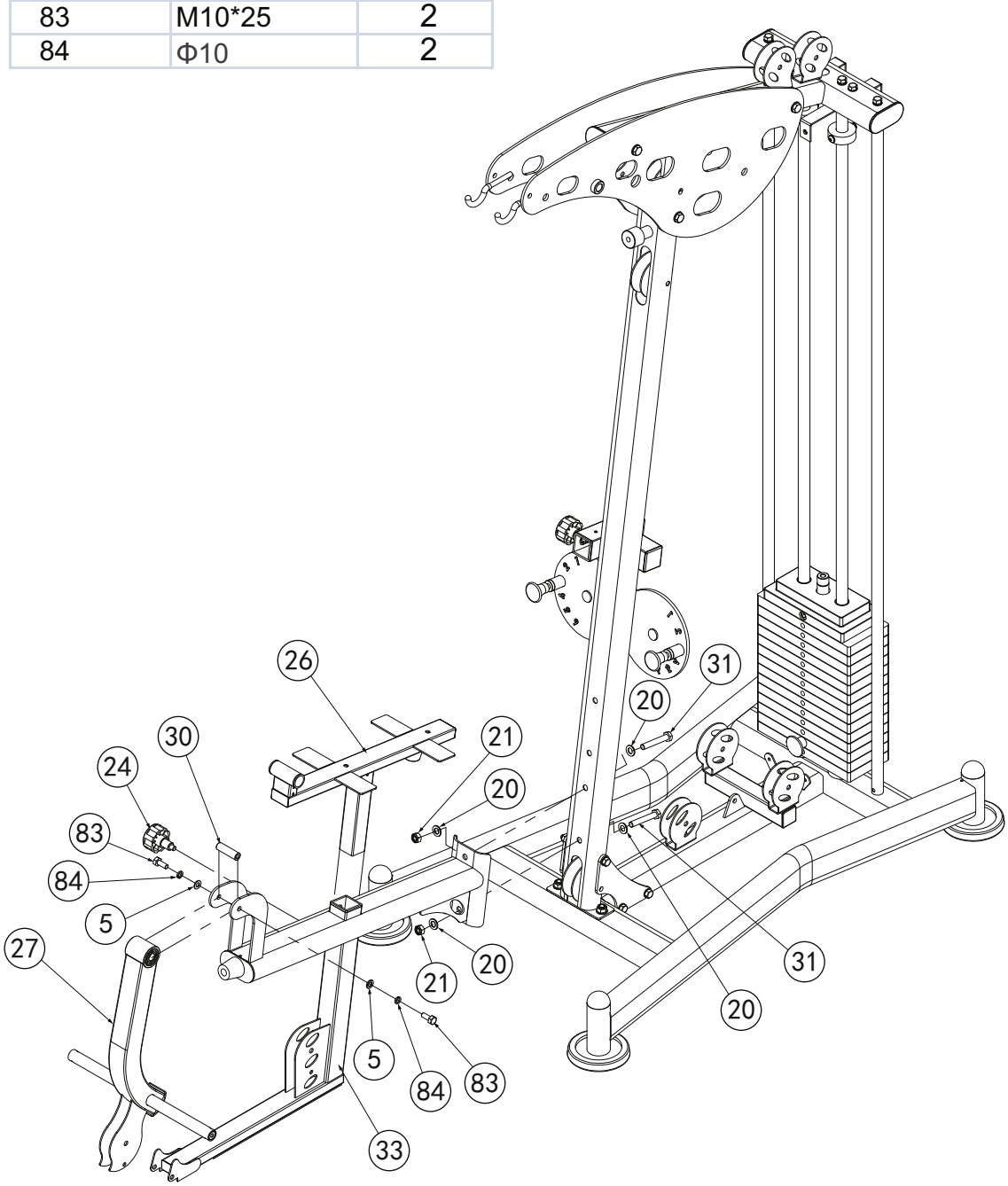

REBEL
BORN TO BE STRONG

СБОРКА. ШАГ 6.

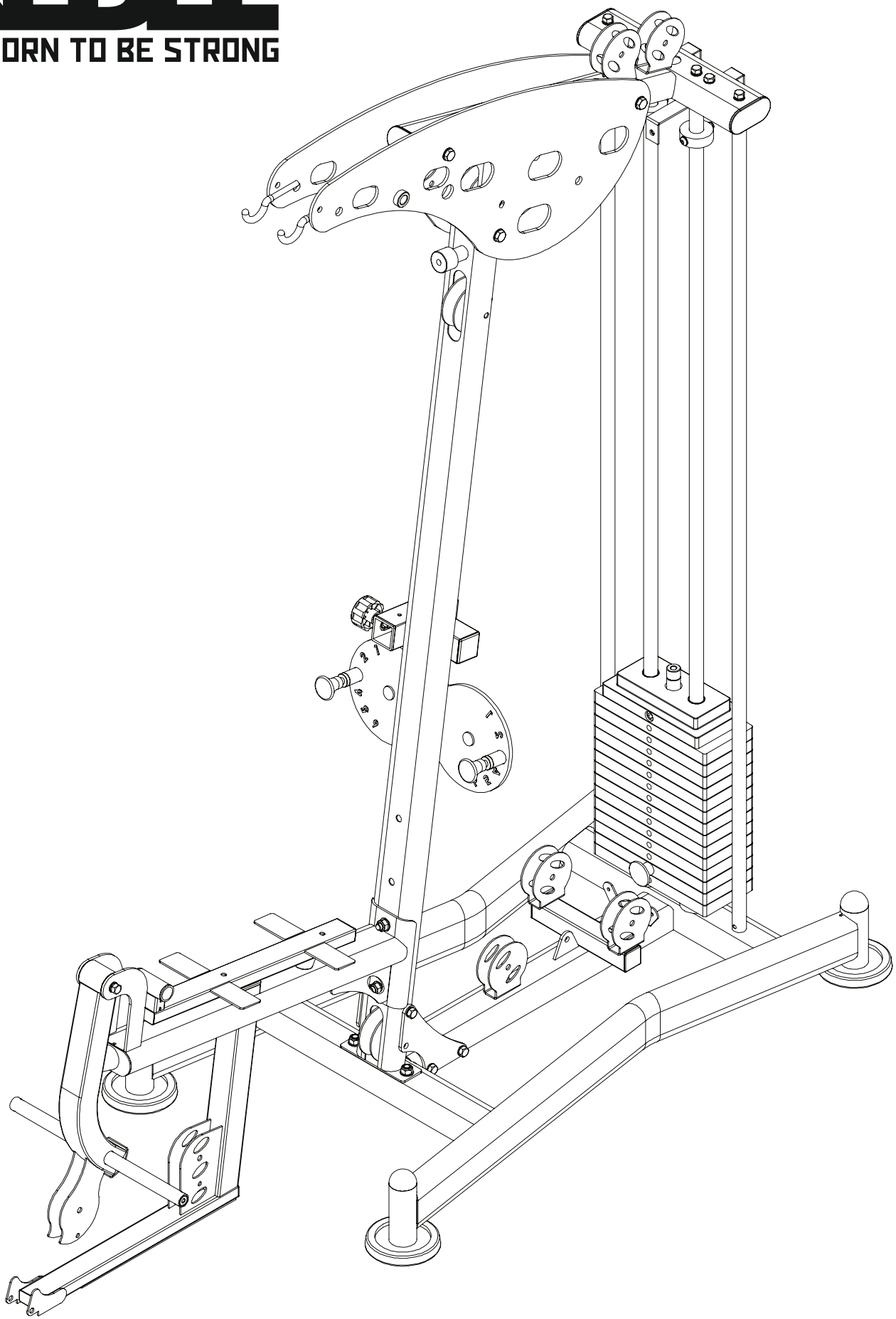

REBEL
BORN TO BE STRONG

СБОРКА. ШАГ 7.

#	ПАРАМЕТР	КОЛ.
6	M10*20	4
14	Ф8	1
36		1
37	Ф17*134	1
38	M8*16	1
39		1
40	Ф17*100	1
41		1
43	Ф25*Ф10*2.0	4
82	Ф12	1
84	Ф10	2

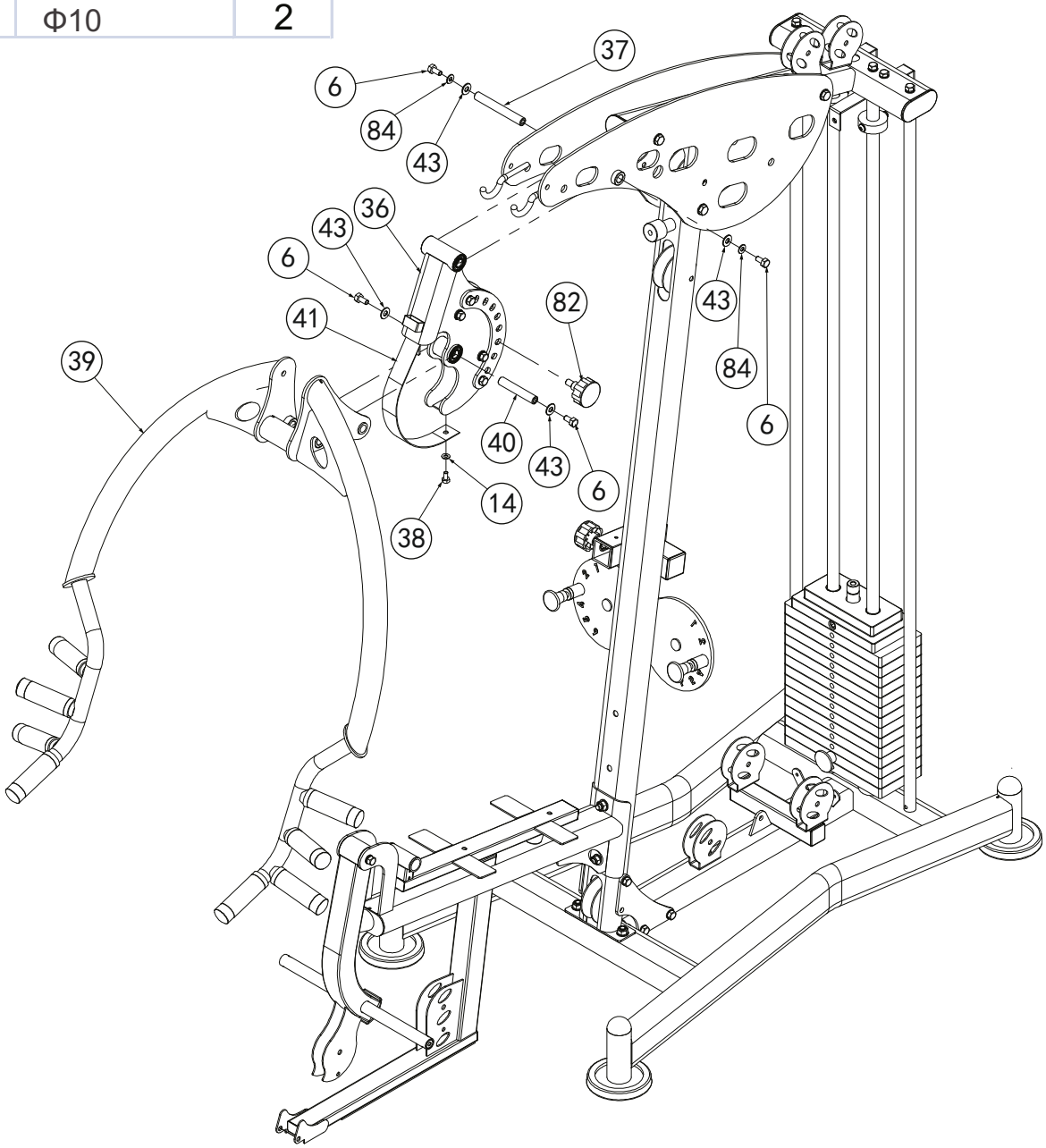

REBEL
BORN TO BE STRONG

СБОРКА. ШАГ 7.

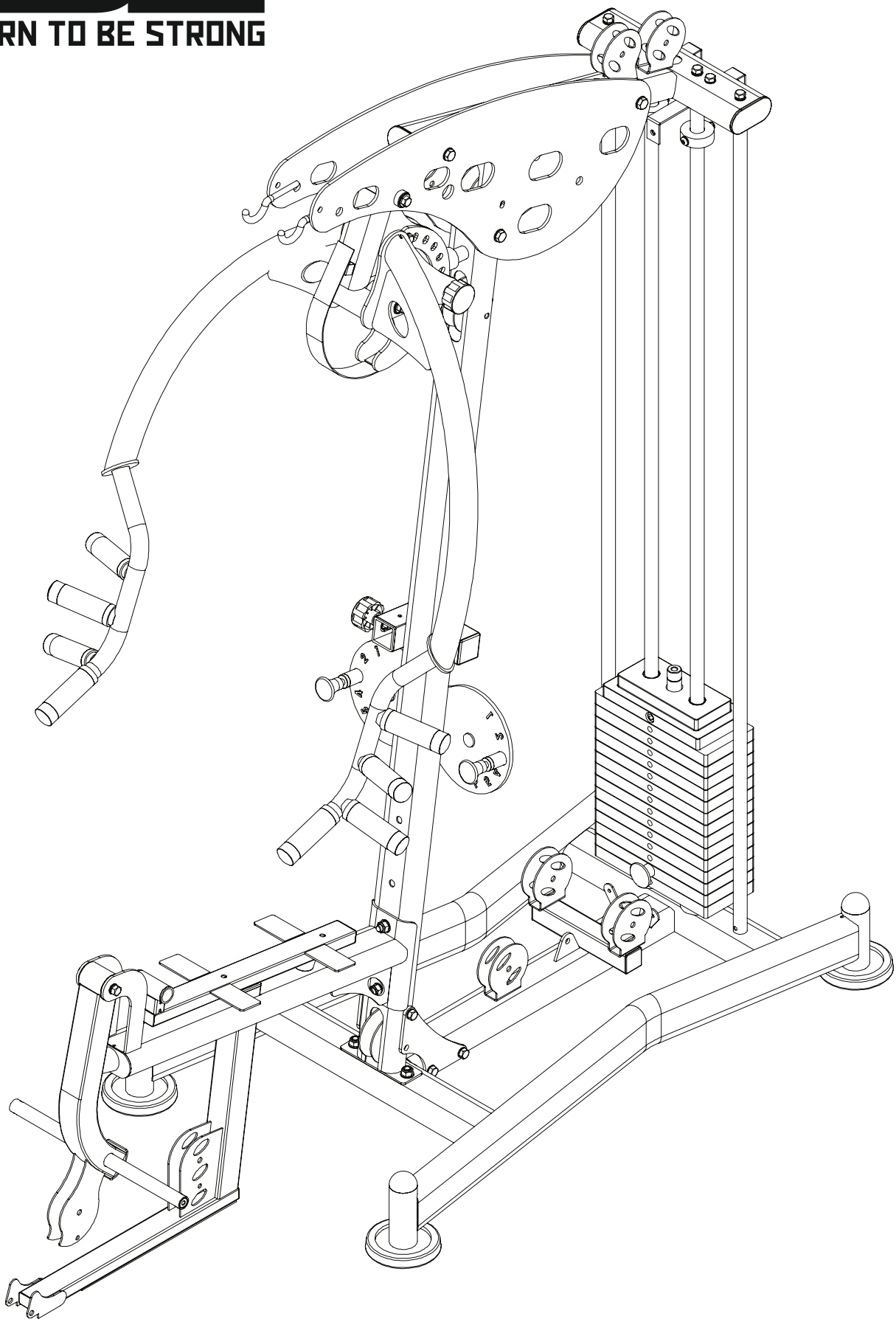

REBEL
BORN TO BE STRONG

СБОРКА. ШАГ 8.

#	ПАРАМЕТР	КОЛ.
5	Ф10	2
16	М10	1
20	Ф12	4
21	М12	2
31	М12*75	2
34		1
35		1

#	ПАРАМЕТР	КОЛ.
42		1
43	Ф25*Ф10*2.0	2
44	М10*16	2
45		1
46		1
47	М10*70	1
84	Ф10	2

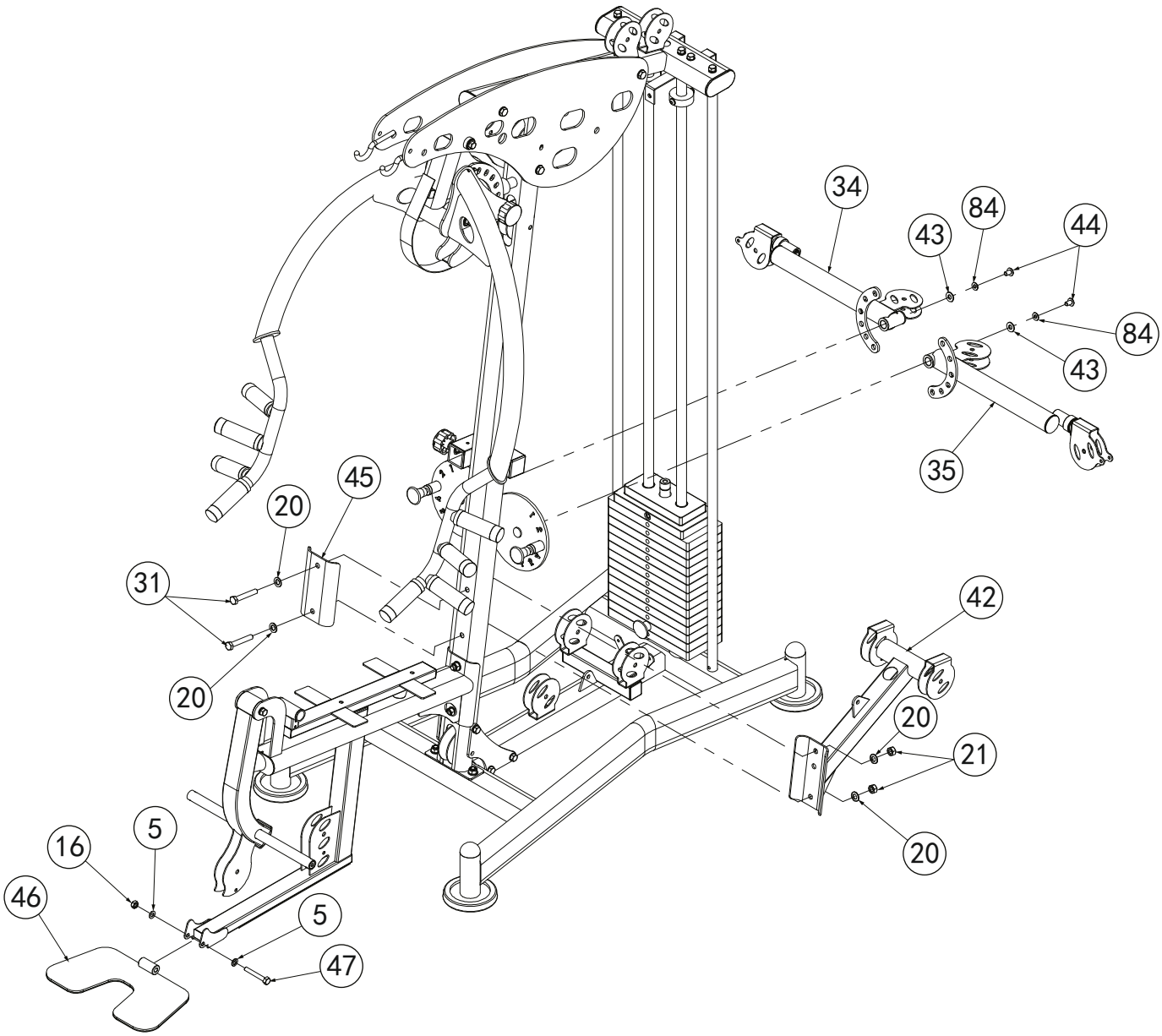

REBEL
BORN TO BE STRONG

СБОРКА. ШАГ 8.

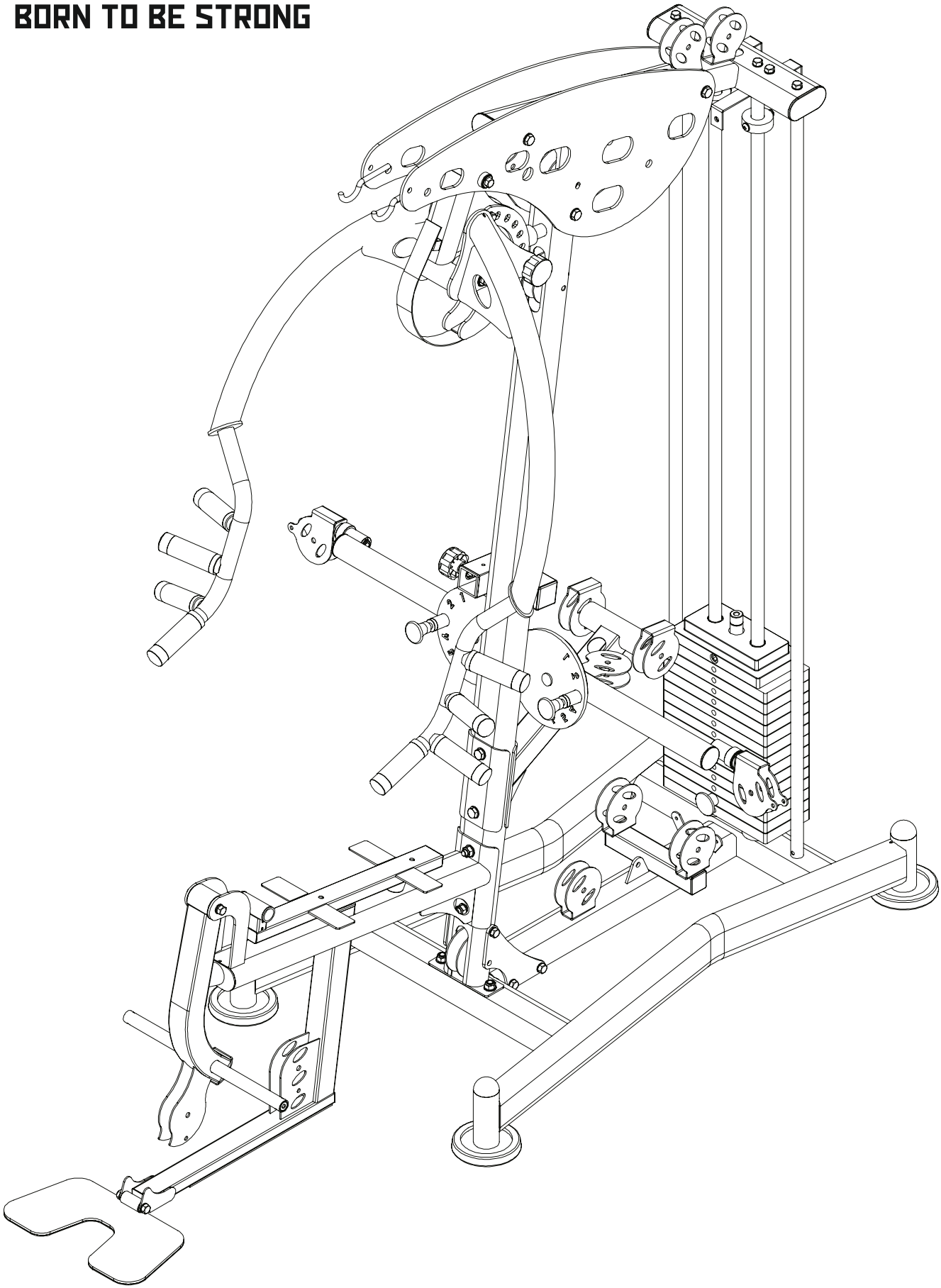

REBEL
BORN TO BE STRONG

СБОРКА. ШАГ 9.

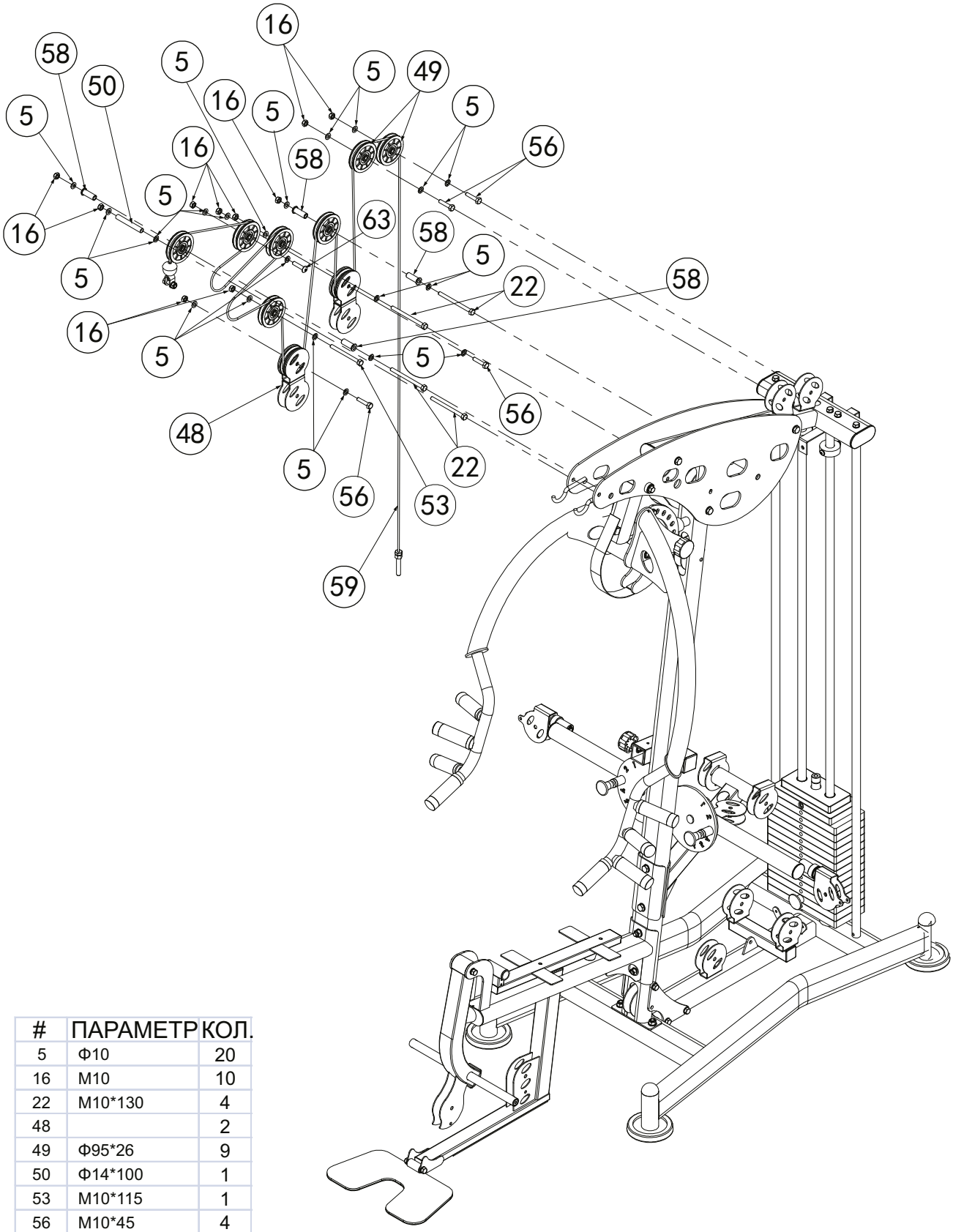

#	ПАРАМЕТР	КОЛ.
5	Ф10	20
16	М10	10
22	М10*130	4
48		2
49	Ф95*26	9
50	Ф14*100	1
53	М10*115	1
56	М10*45	4
58	Ф22*Ф10.5*45.5	4
59	L:4540mm	1
63	М10*45	1

СБОРКА. ШАГ 9.

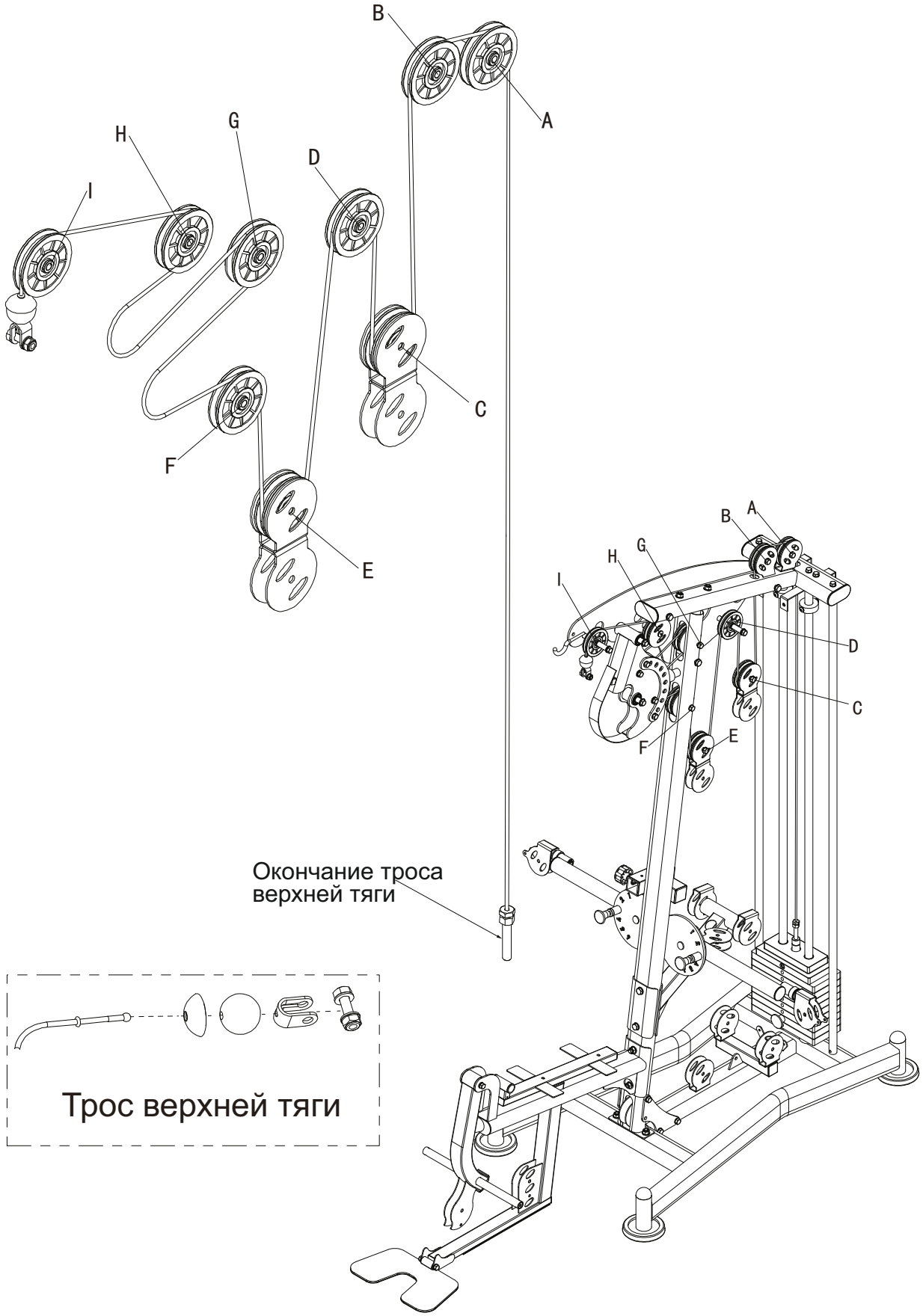
B
A
H
G
D
I
C
F
E
B
A
G
H
I
D
C
E
F
Окончание троса
верхней тяги
Трос верхней тяги

REBEL
BORN TO BE STRONG

СБОРКА. ШАГ 10.

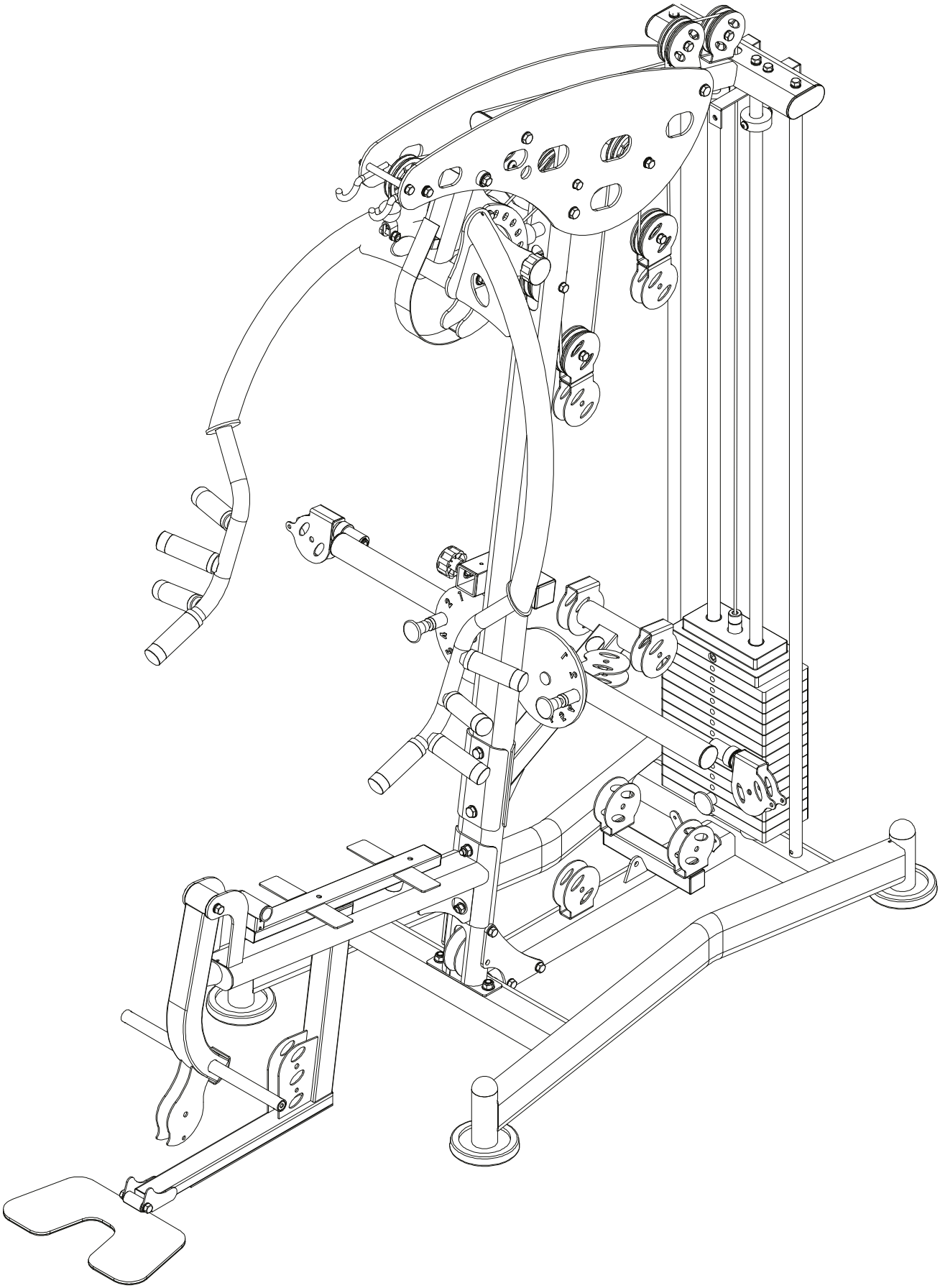

REBEL
BORN TO BE STRONG

СБОРКА. ШАГ 10.

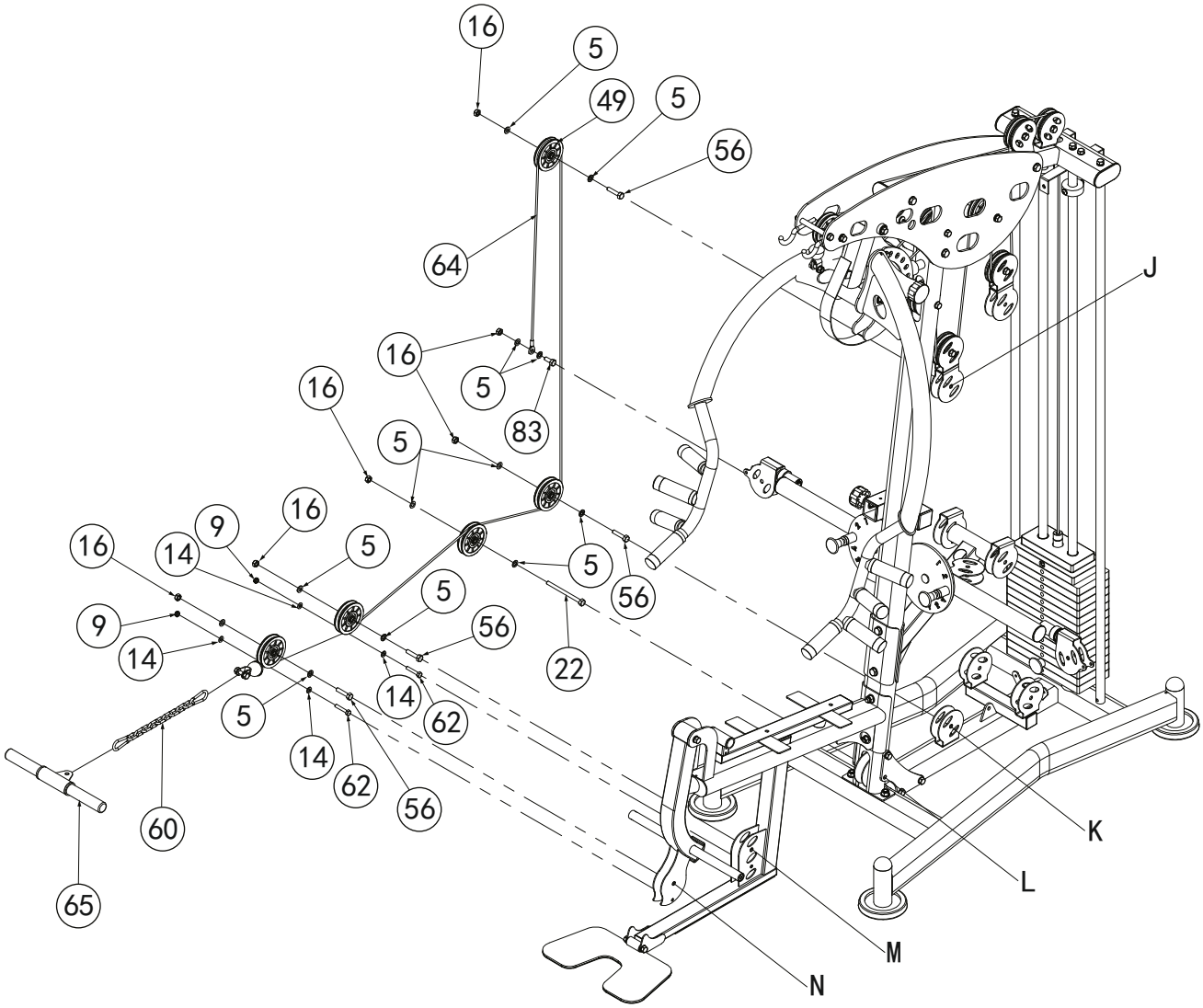

#	ПАРАМЕТР	КОЛ.
5	Ф10	12
9	M8	2
14	Ф8	4
16	M10	6
22	M10*130	1
49	Ф95*26	5
56	M10*45	4
60		1
62	M8*45	2
64	L:3365mm	1
65		1
83	M10*25	1

REBEL
BORN TO BE STRONG

СБОРКА. ШАГ 11.

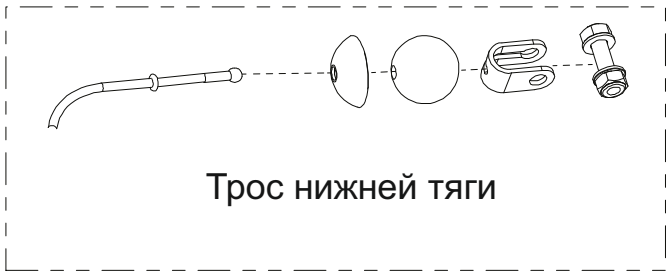

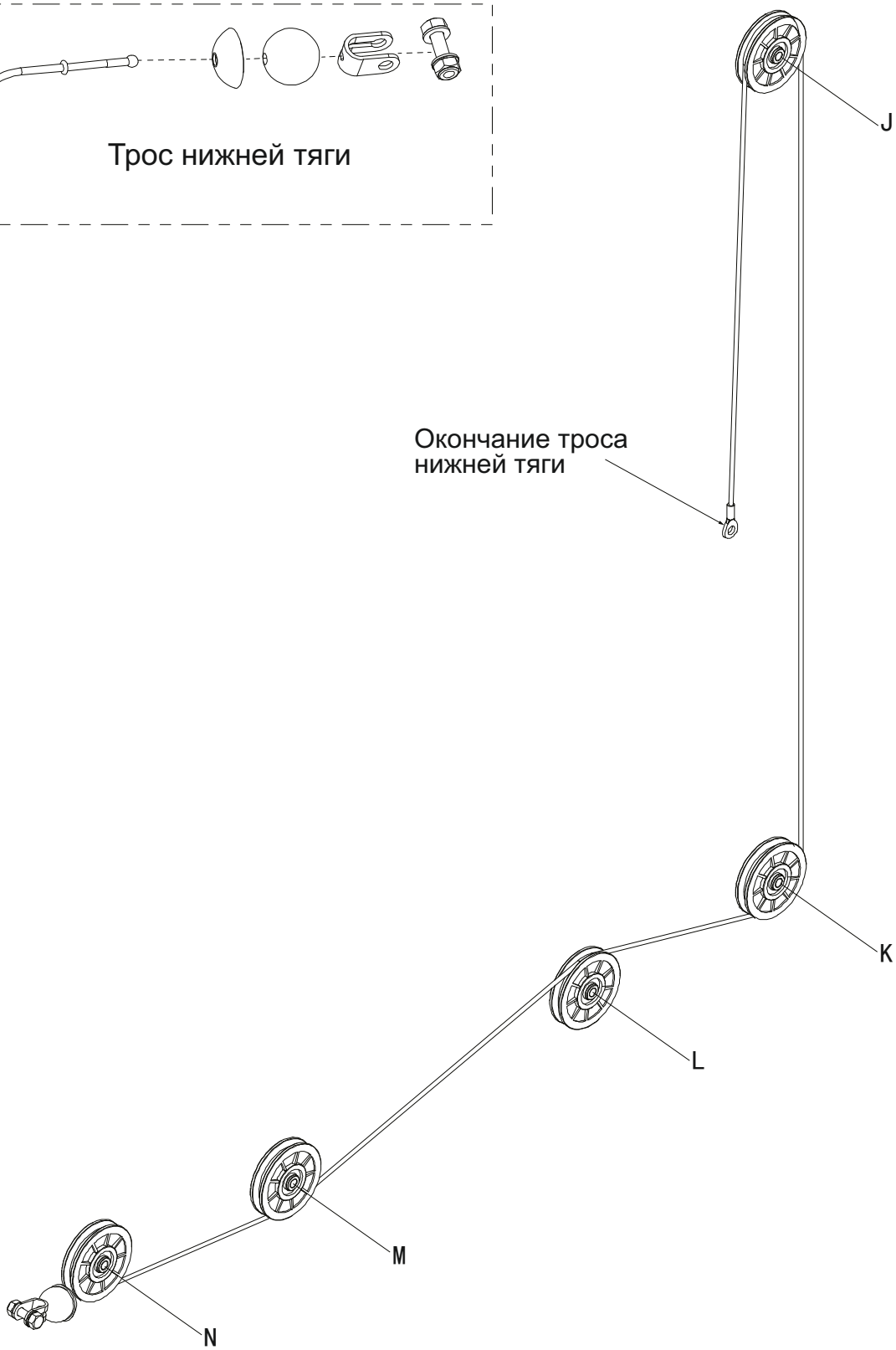

REBEL
BORN TO BE STRONG

СБОРКА. ШАГ 11.

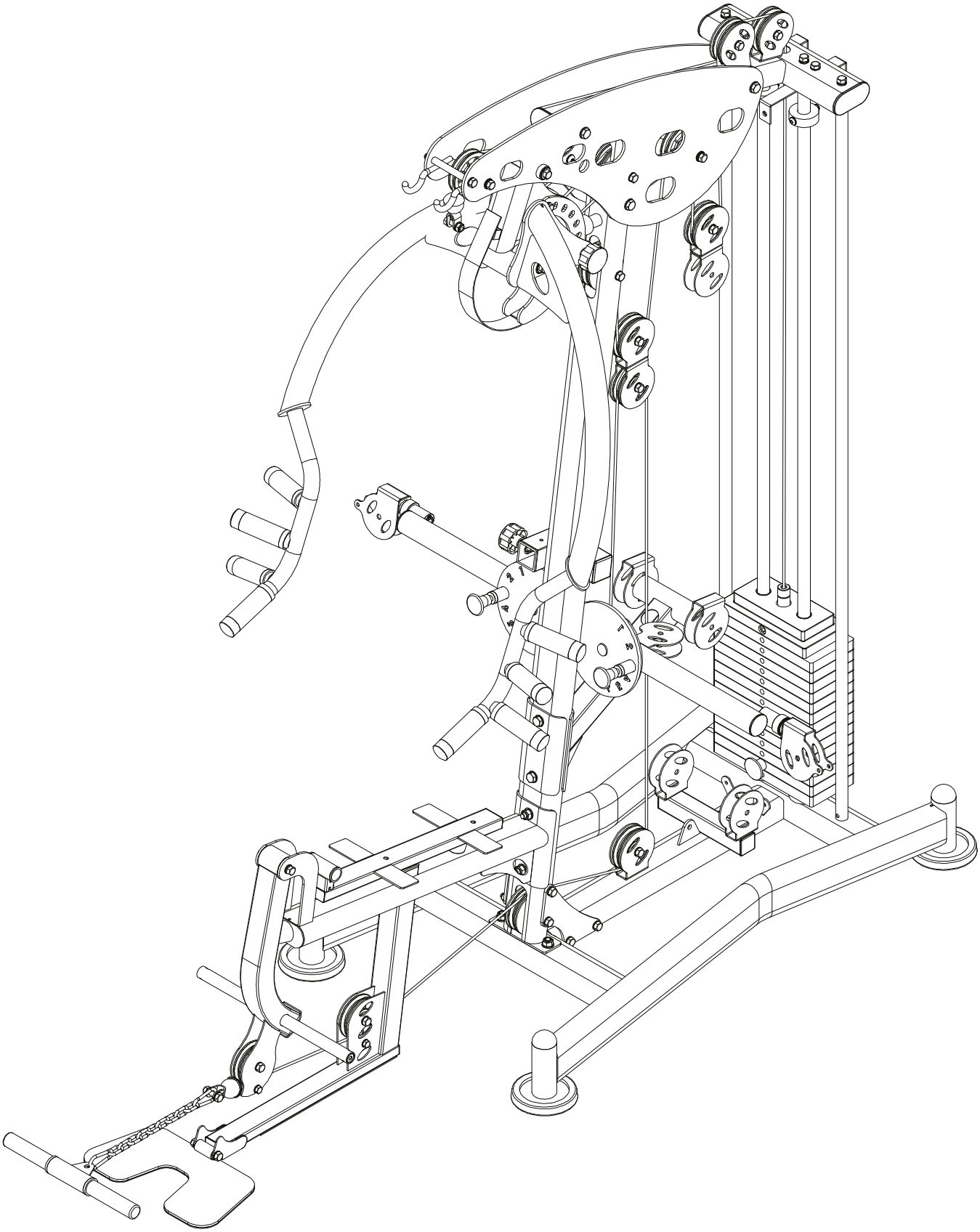

REBEL
BORN TO BE STRONG

СБОРКА. ШАГ 12.

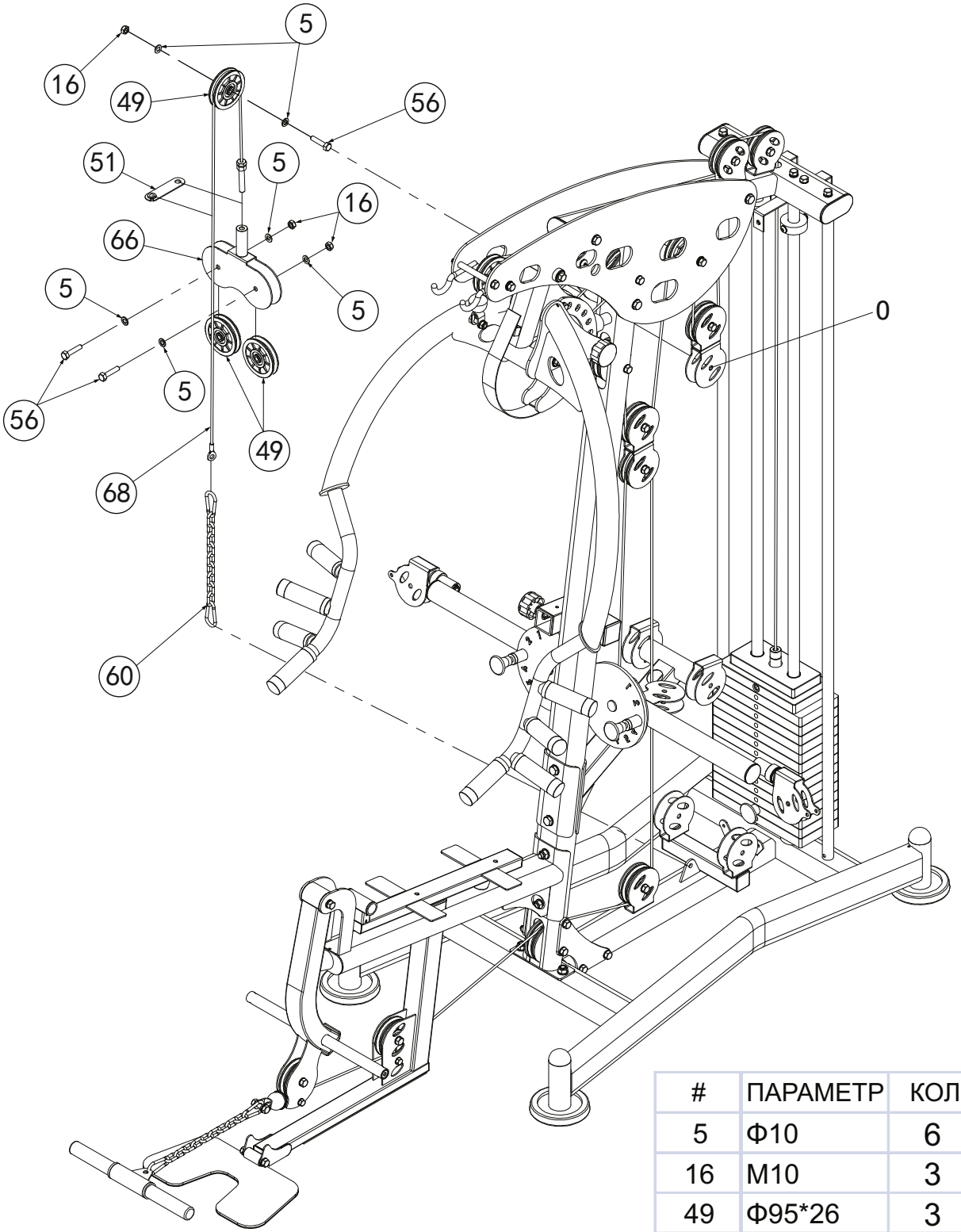

#	ПАРАМЕТР	КОЛ.
5	Ф10	6
16	M10	3
49	Ф95*26	3
51		1
56	M10*45	3
60		1
66		1
68	L:1500mm	1

СБОРКА. ШАГ 12.

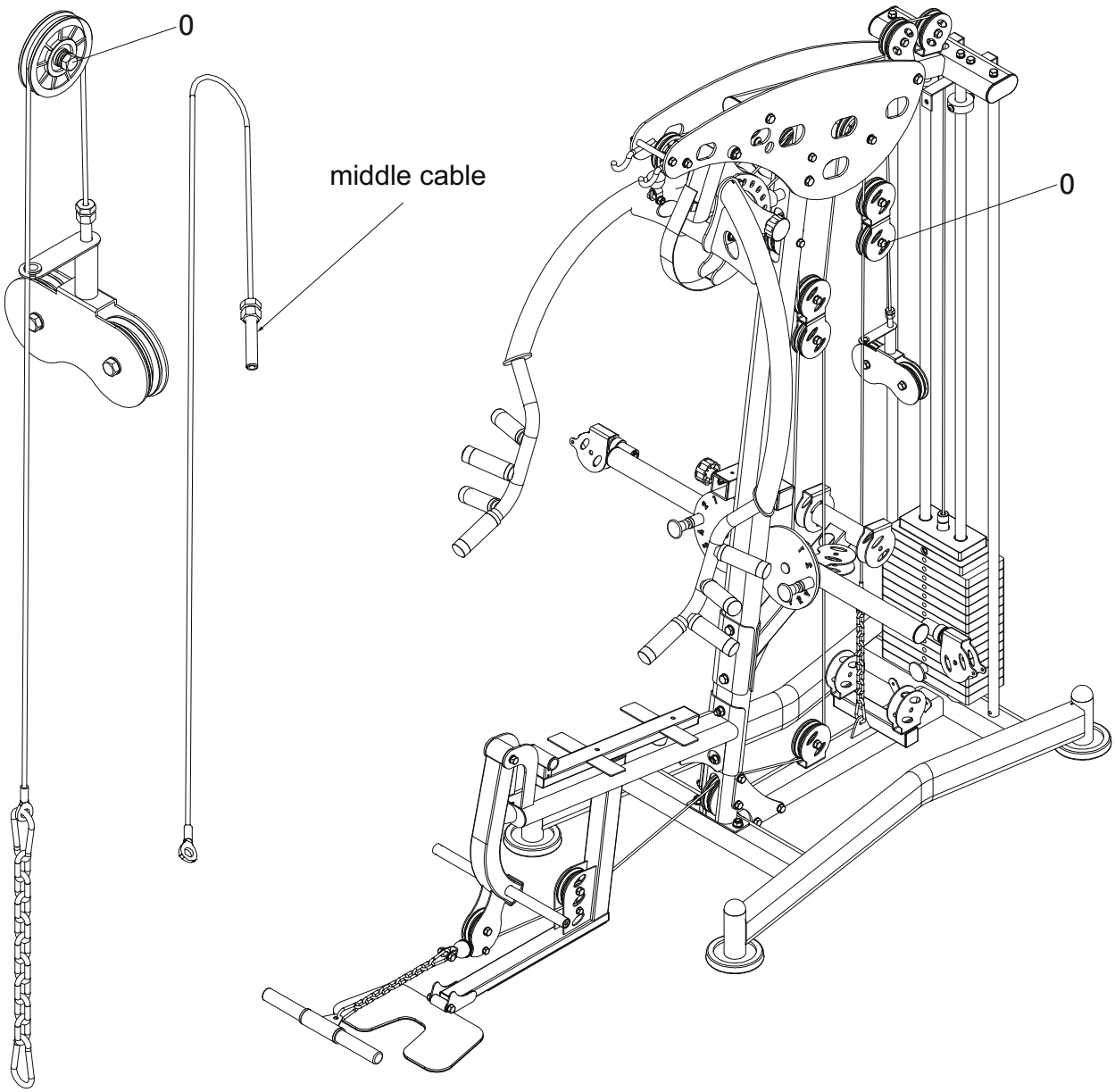

REBEL
BORN TO BE STRONG

СБОРКА. ШАГ 13.

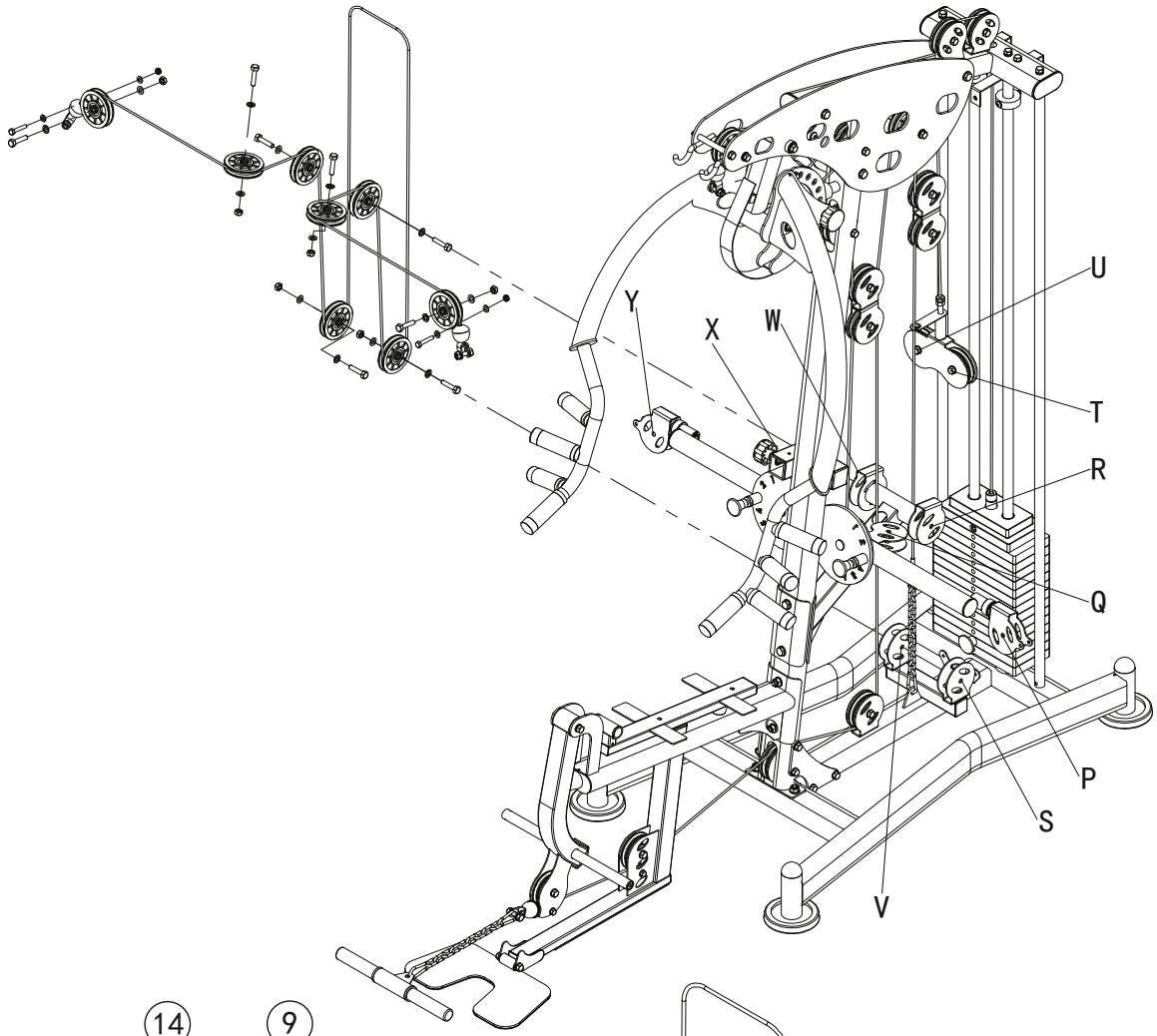

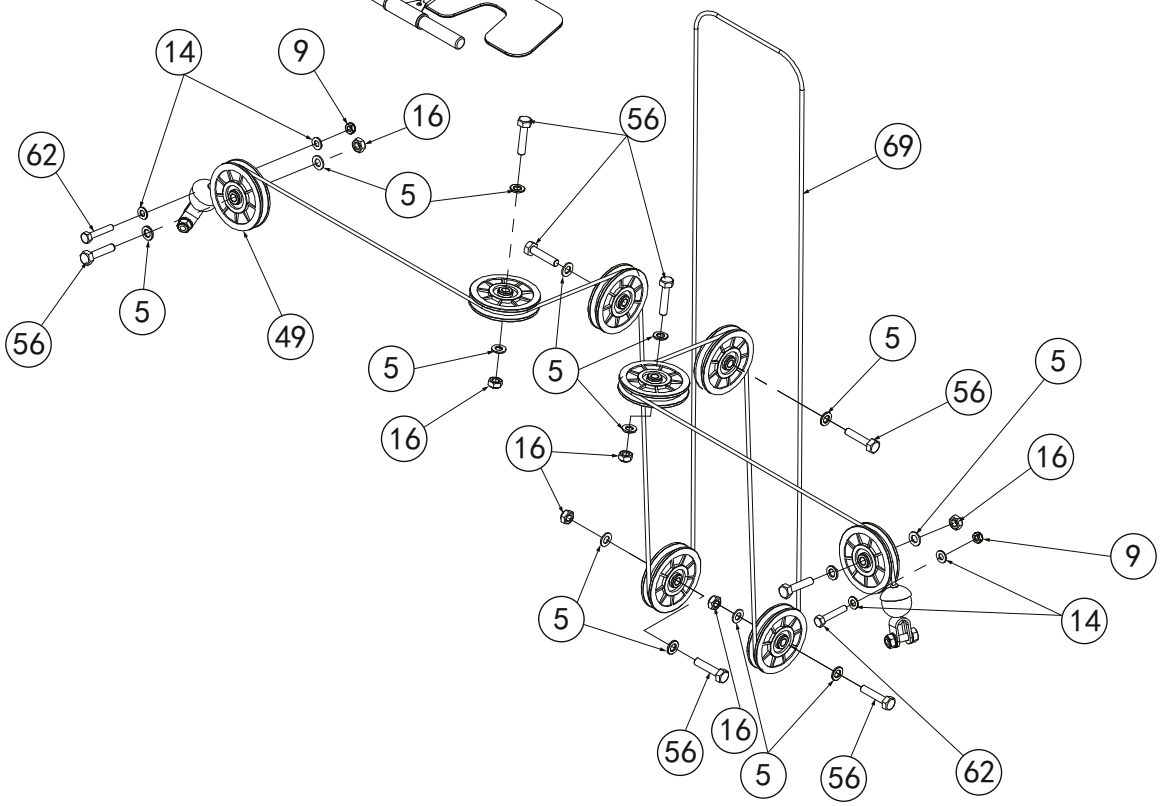

REBEL
BORN TO BE STRONG

СБОРКА. ШАГ 13.

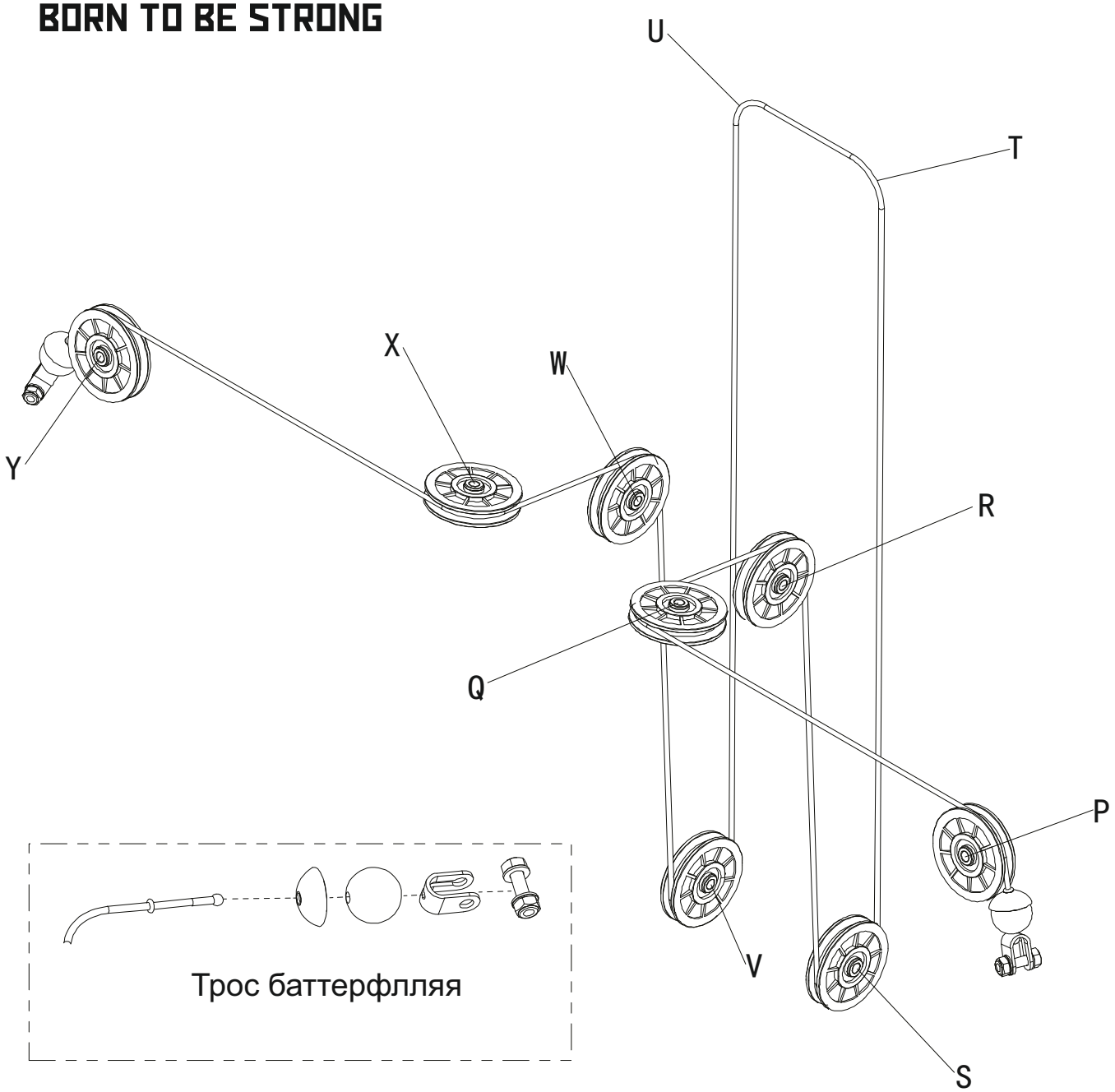

#	ПАРАМЕТР	КОЛ.
5	Ф10	14
9	M8	2
14	Ф8	4
16	M10	6
49	Ф95*26	8
56	M10*45	8
62	M8*45	2
69	L:5375mm	1

REBEL
BORN TO BE STRONG

СБОРКА. ШАГ 14.

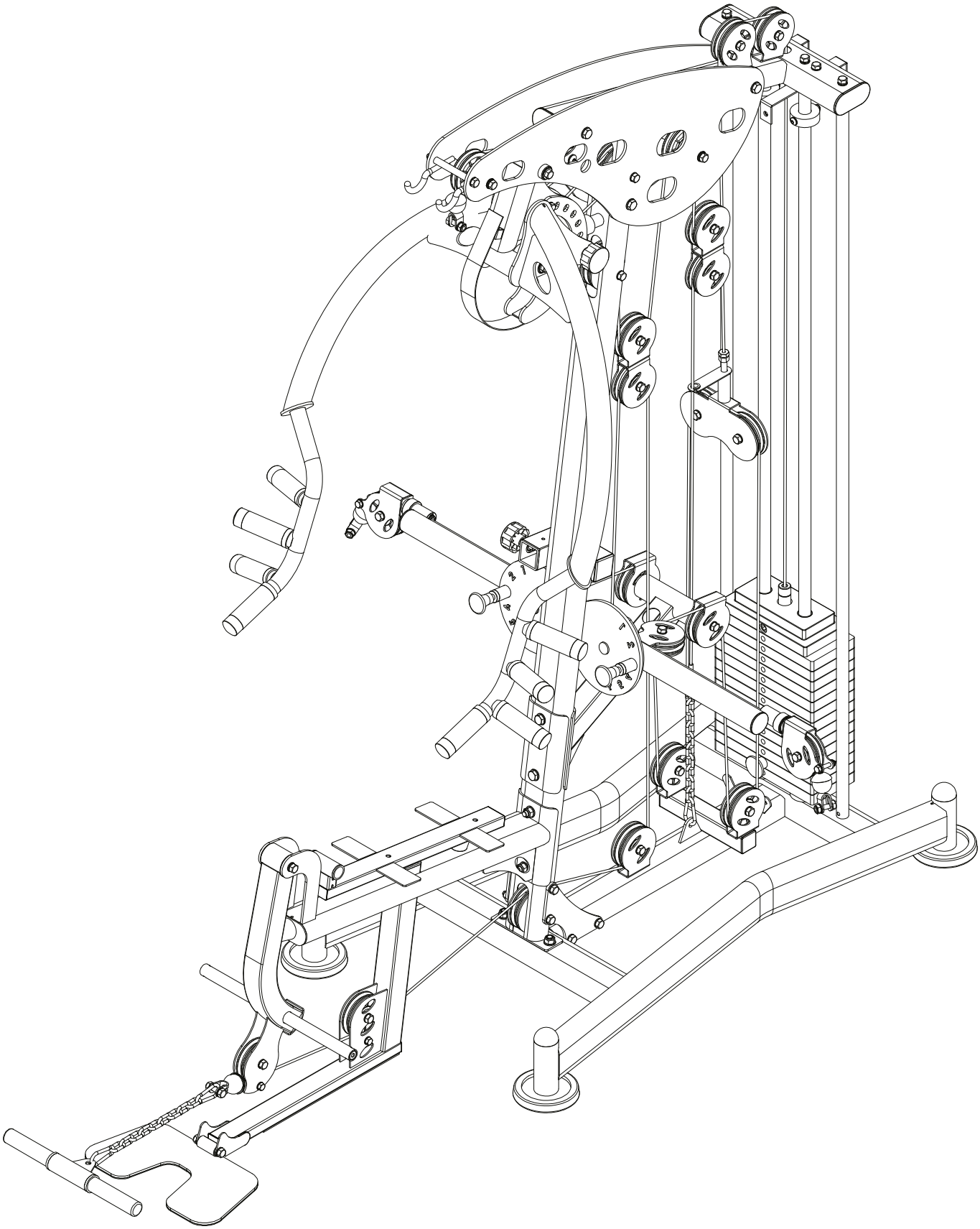

REBEL
BORN TO BE STRONG

СБОРКА. ШАГ 14.

#	ПАРАМЕТР	КОЛ.
14	Ф8	4
52	Ф8	4
72		1
73		1
74	M8*40	4
75		1

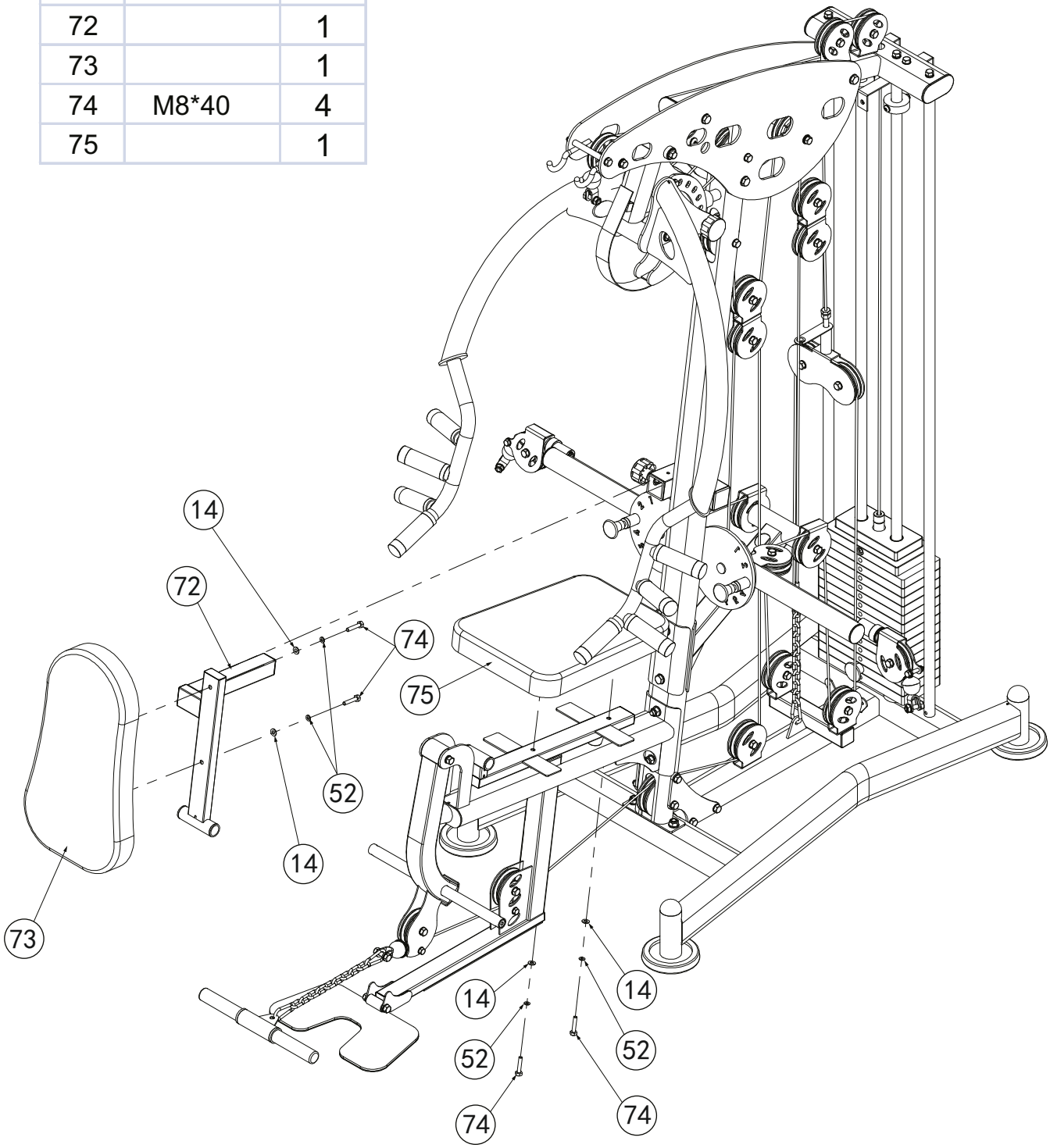

REBEL
BORN TO BE STRONG

СБОРКА. ШАГ 15.

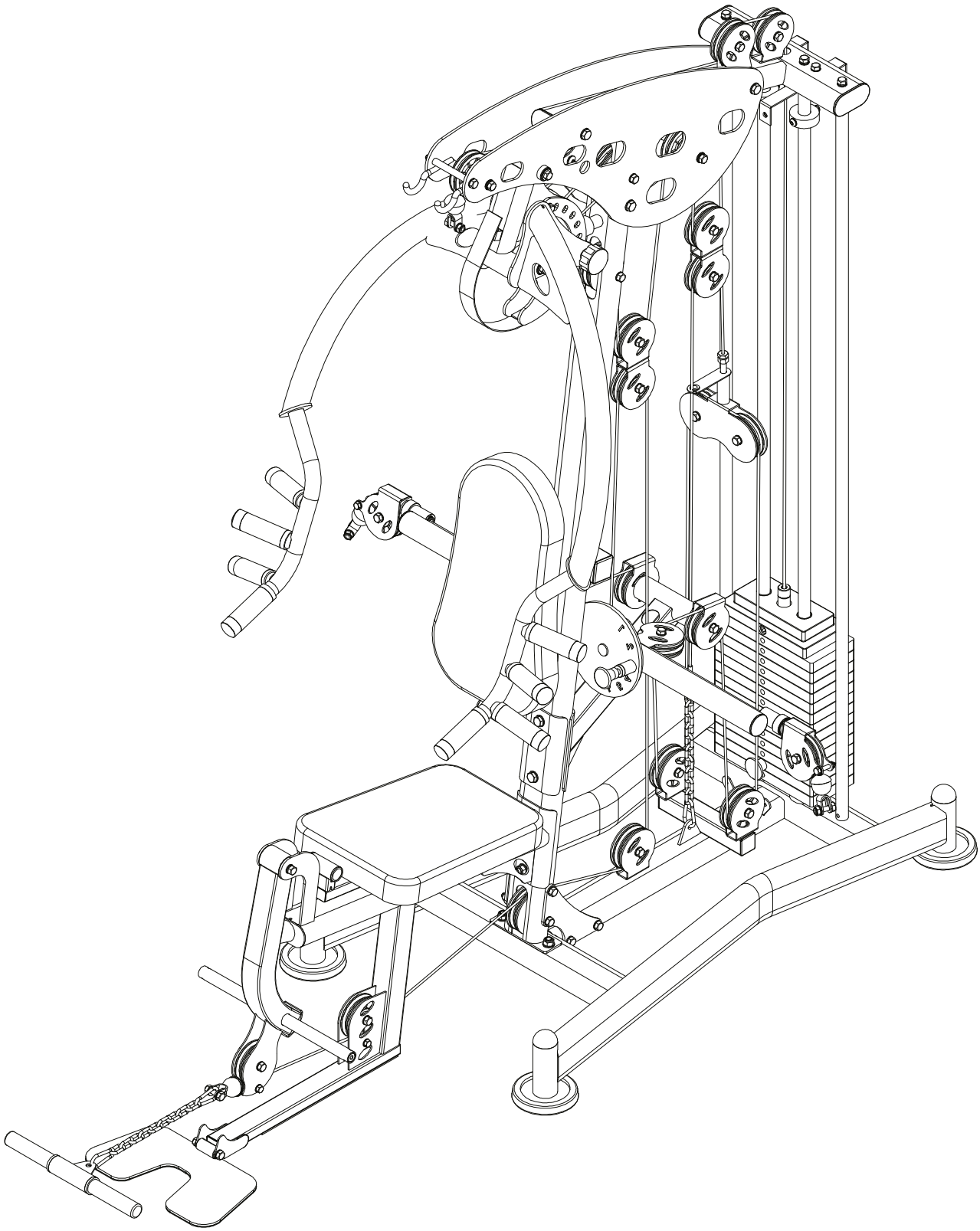

#	ПАРАМЕТР	КОЛ.
76	Ф25*480	1
77		6
78		6
79	М8*25	6
80	Ф100*175	6
85	Ф25*450	1

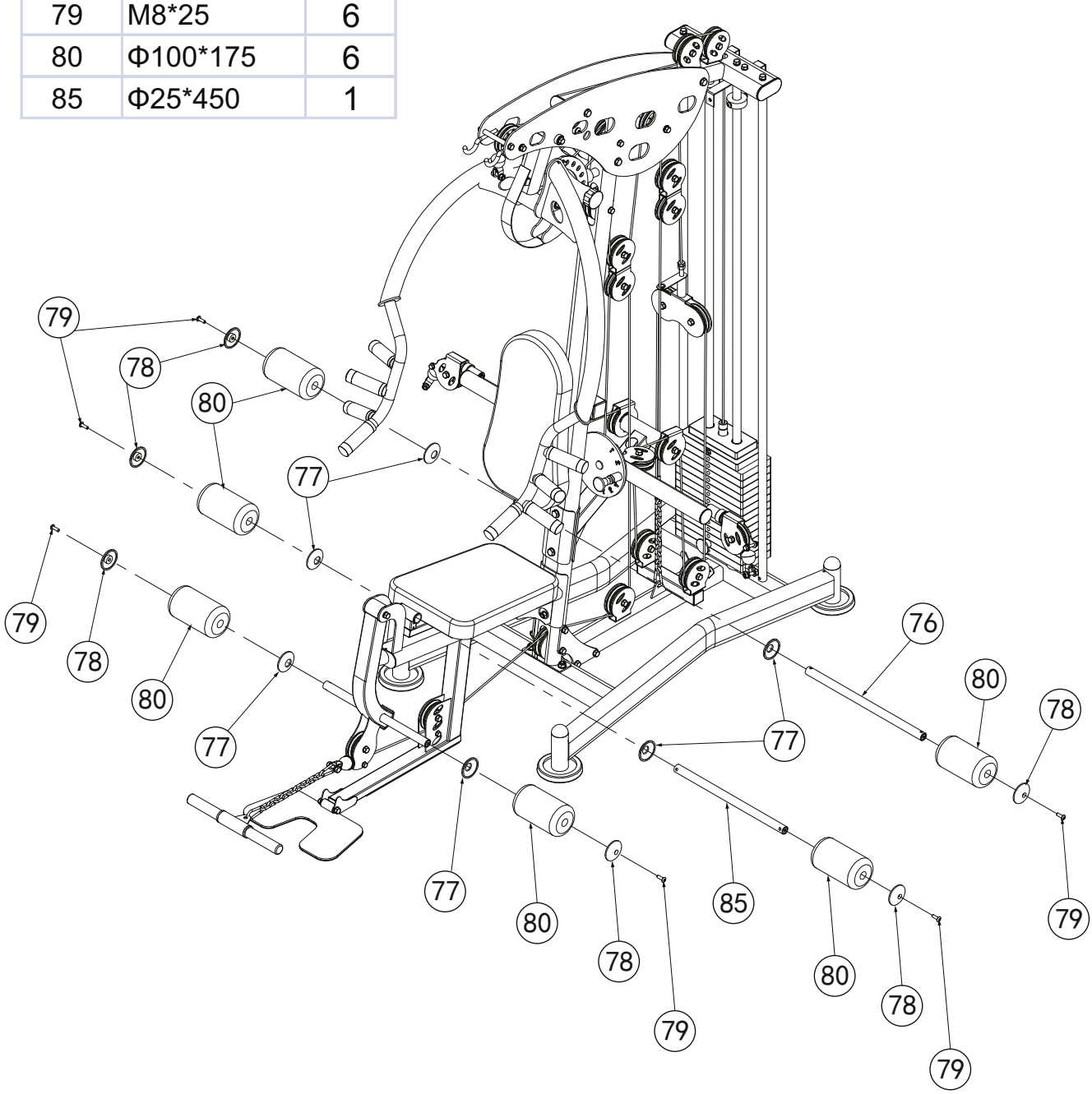

REBEL
BORN TO BE STRONG

СБОРКА. ШАГ 16.

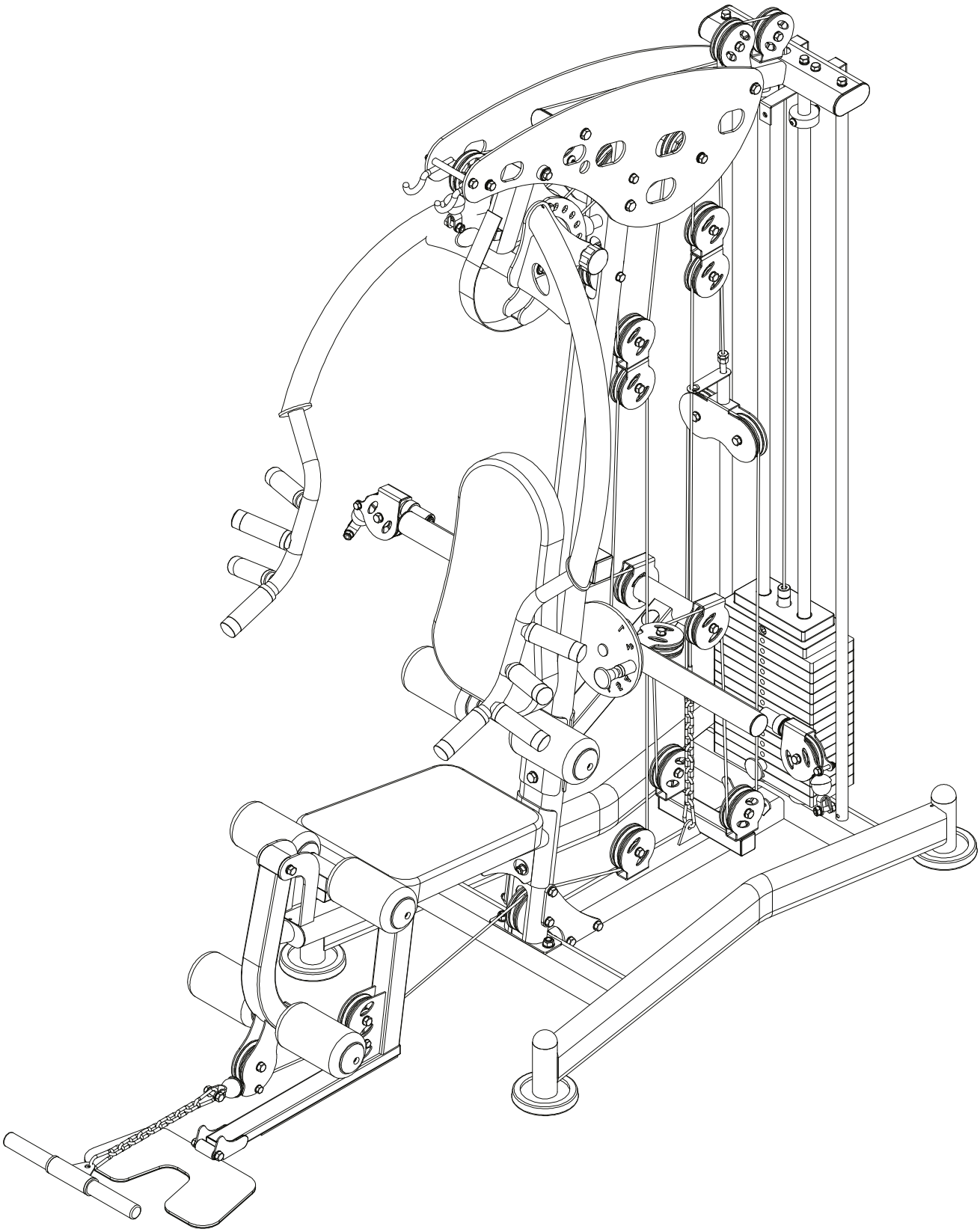

#	ПАРАМЕТР	КОЛ.
14	Ф8	8
38	М8*16	8
52	Ф8	8
81		2

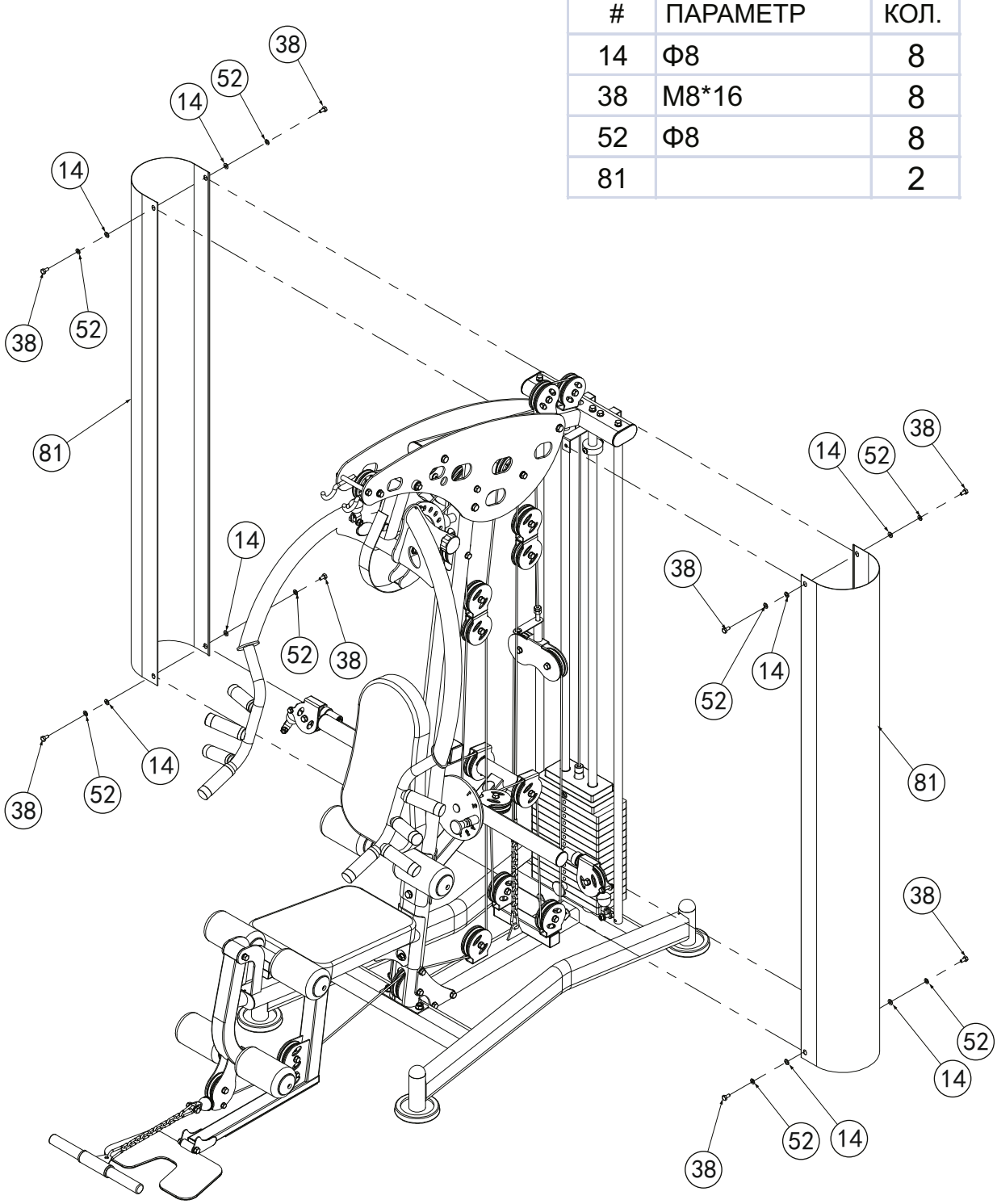

REBEL
BORN TO BE STRONG

СБОРКА. ШАГ 17.

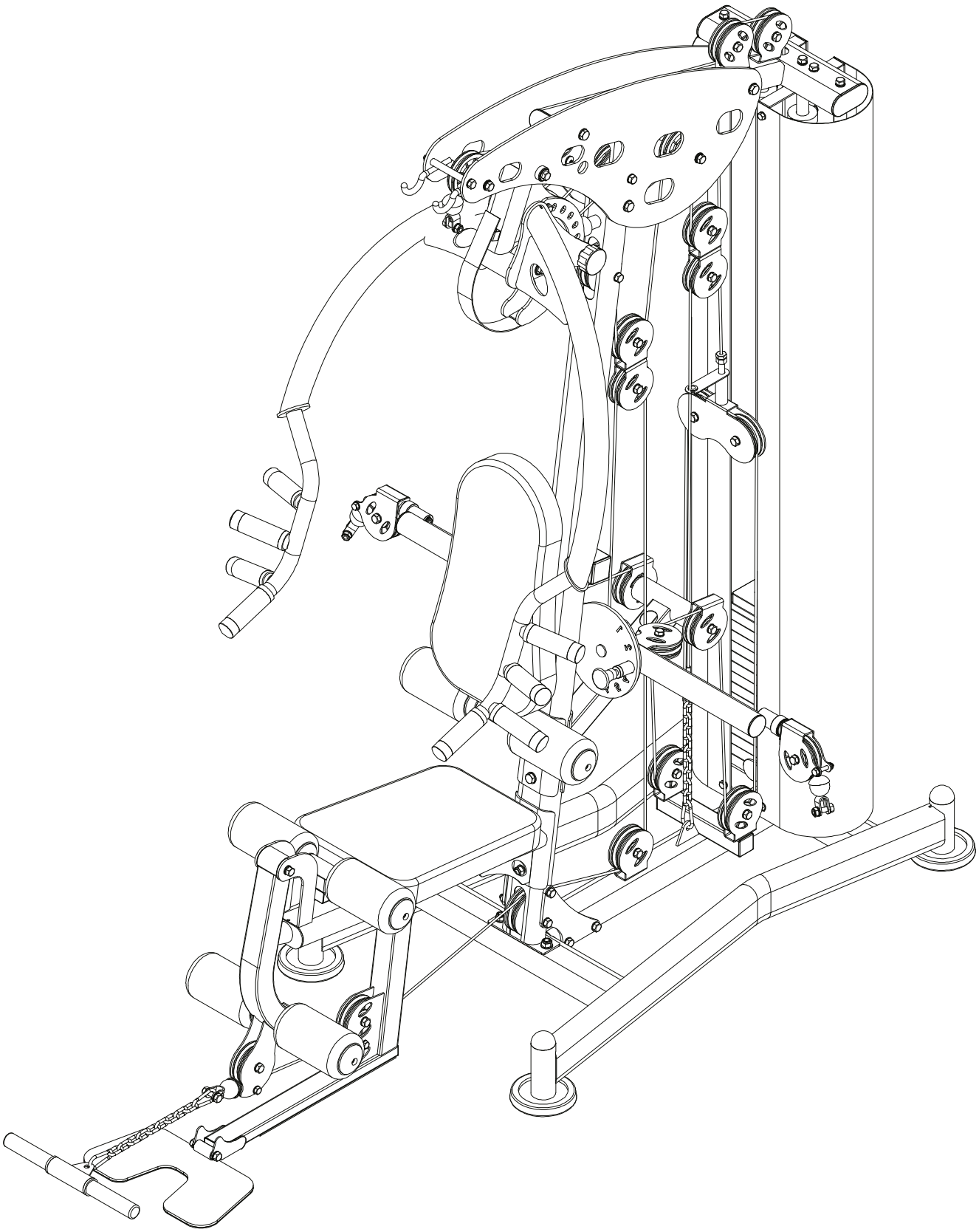

#	ПАРАМЕТР	КОЛ.
60		1
61		1
70		2
71		2

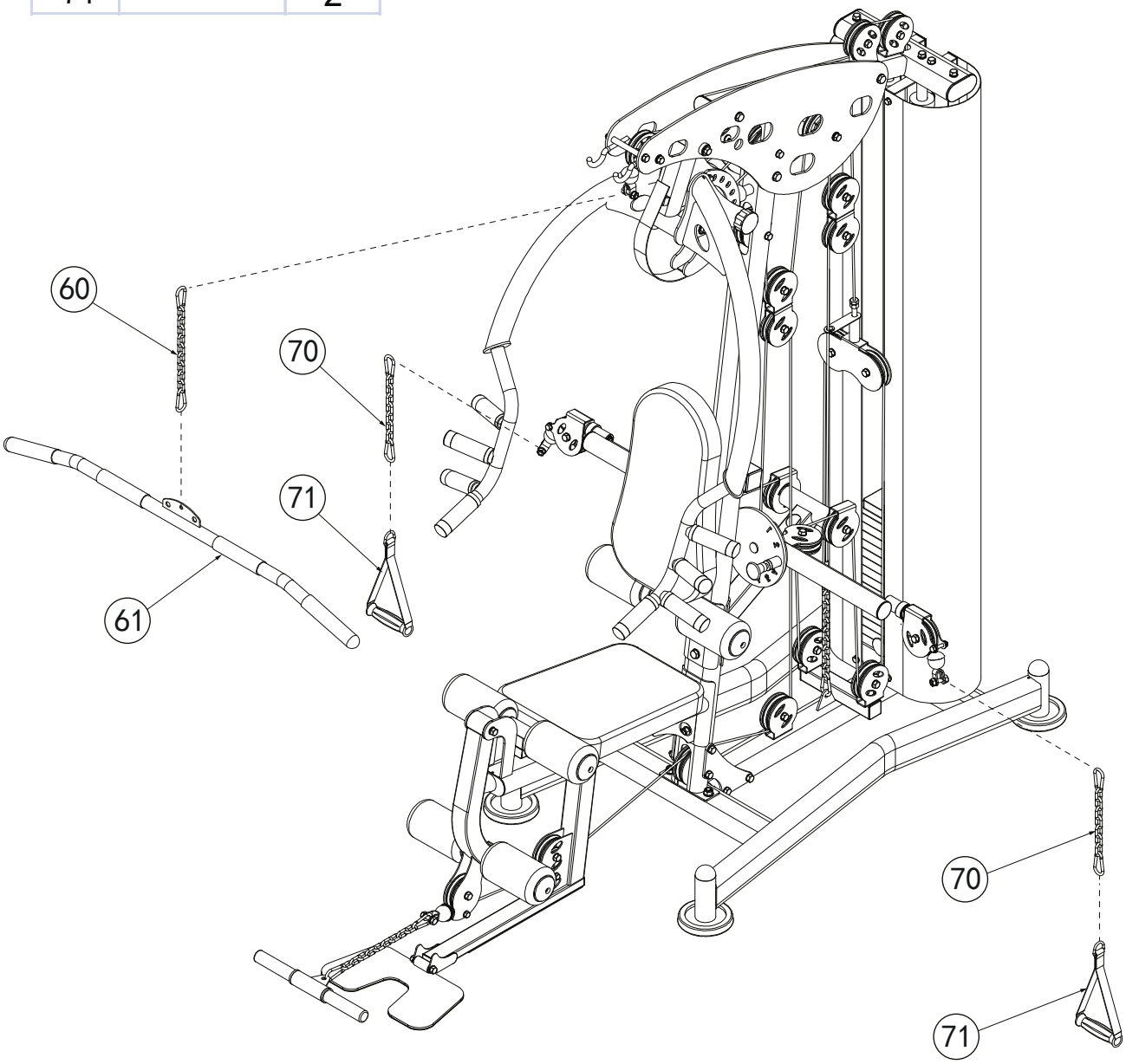

REBEL

BORN TO BE STRONG

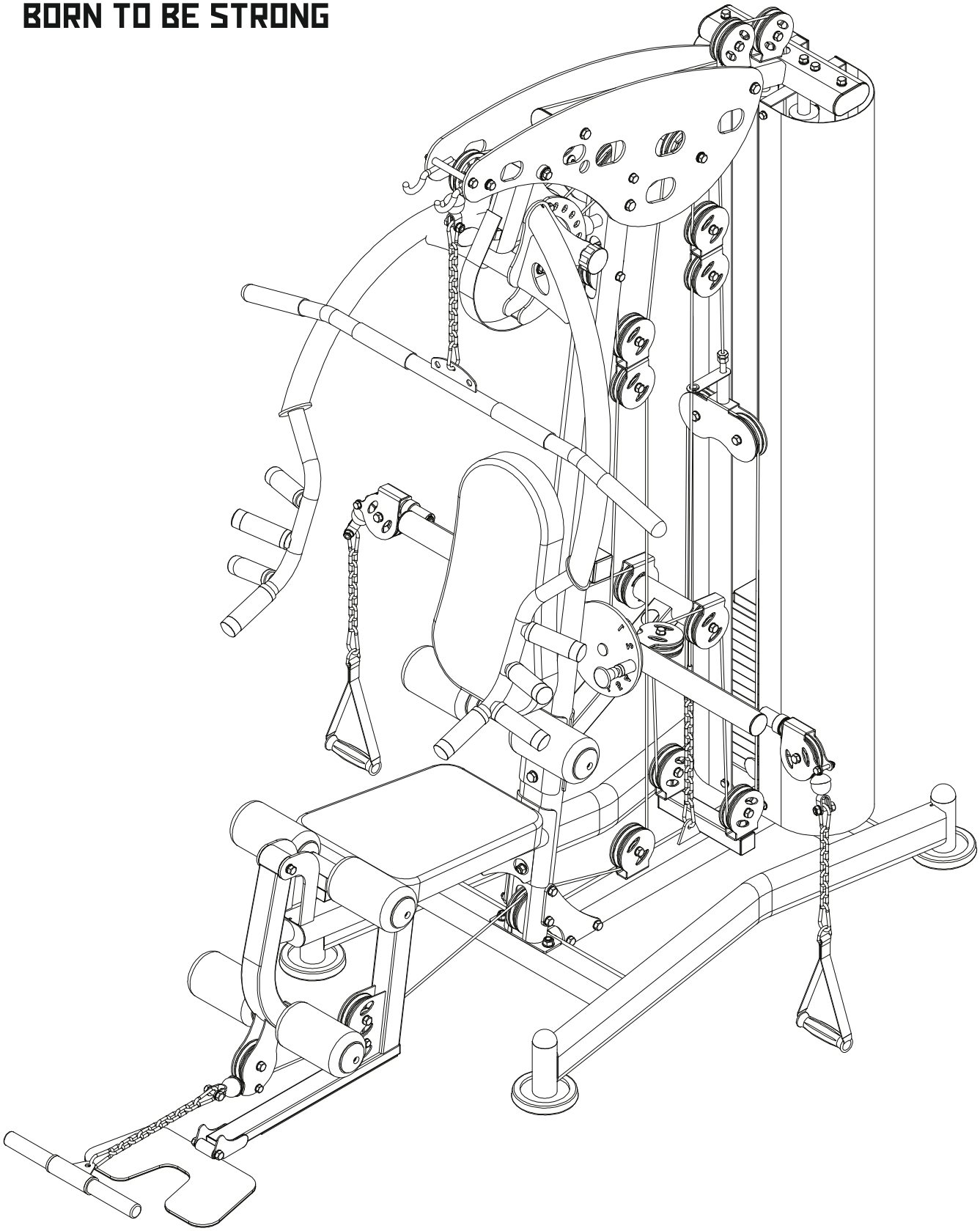

инструкция по сборке