Инструкция

Мультикомплекс Bronze Gym A9-005B

Полезные ссылки:

Мультикомплекс Bronze Gym A9-005B - смотреть на сайте

Мультикомплекс Bronze Gym A9-005B - читать отзывы

A9-005B Мультикомплекс

http://bronze-gym.ru/bronze-gym-a9-005b-multikompleks

РУКОВОДСТВО ПОЛЬЗОВАТЕЛЯ

Уважаемый покупатель!

Поздравляем Вас с удачным приобретением! Вы приобрели современный тренажер «A9-005B Мультикомплекс», который сочетает в себе передовые технологии и современный дизайн.

Прежде чем приступить к использованию тренажера, внимательно изучите настоящее руководство и сохраните его для дальнейшего использования. В случае возникших дополнительных вопросов обратитесь к продавцу или дилеру, который проконсультирует Вас и поможет устранить возникшую проблему.

Если у Вас возникли какие–либо вопросы по эксплуатации данного тренажера, свяжитесь со службой технической поддержки или уполномоченным дилером, у которого Вы приобрели тренажер.

Тип	грузоблочная мультистанция
Рама	станина 60*120*2.5/3.0 мм., двухслойная покраска.
Рычаги	отсутствуют
Тросы	стальной витой ø3.5 мм. с PVC оболочкой, общий диаметр 5.5 мм.
Нагрузка	весовые плиты
Регулировка положения сидения	нет
Размер тренажера в рабочем состоянии (Д*Ш*В)	2350*750*1650 мм.
Вес стека	80 кг.
Вес нетто	175 кг.
Вес брутто	215 кг.
Гарантия	3 года.

СХЕМА КРЕПЛЕНИЯ КАБЕЛЯ:

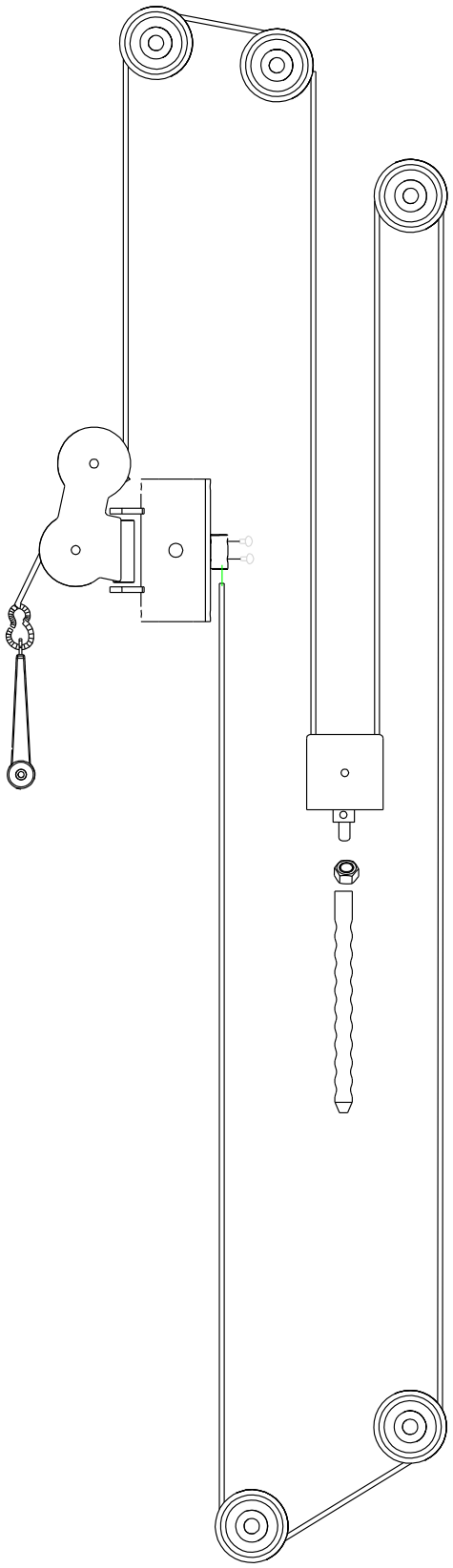

СХЕМА ТРЕНАЖЕРА В РАЗОБРАННОМ ВИДЕ:

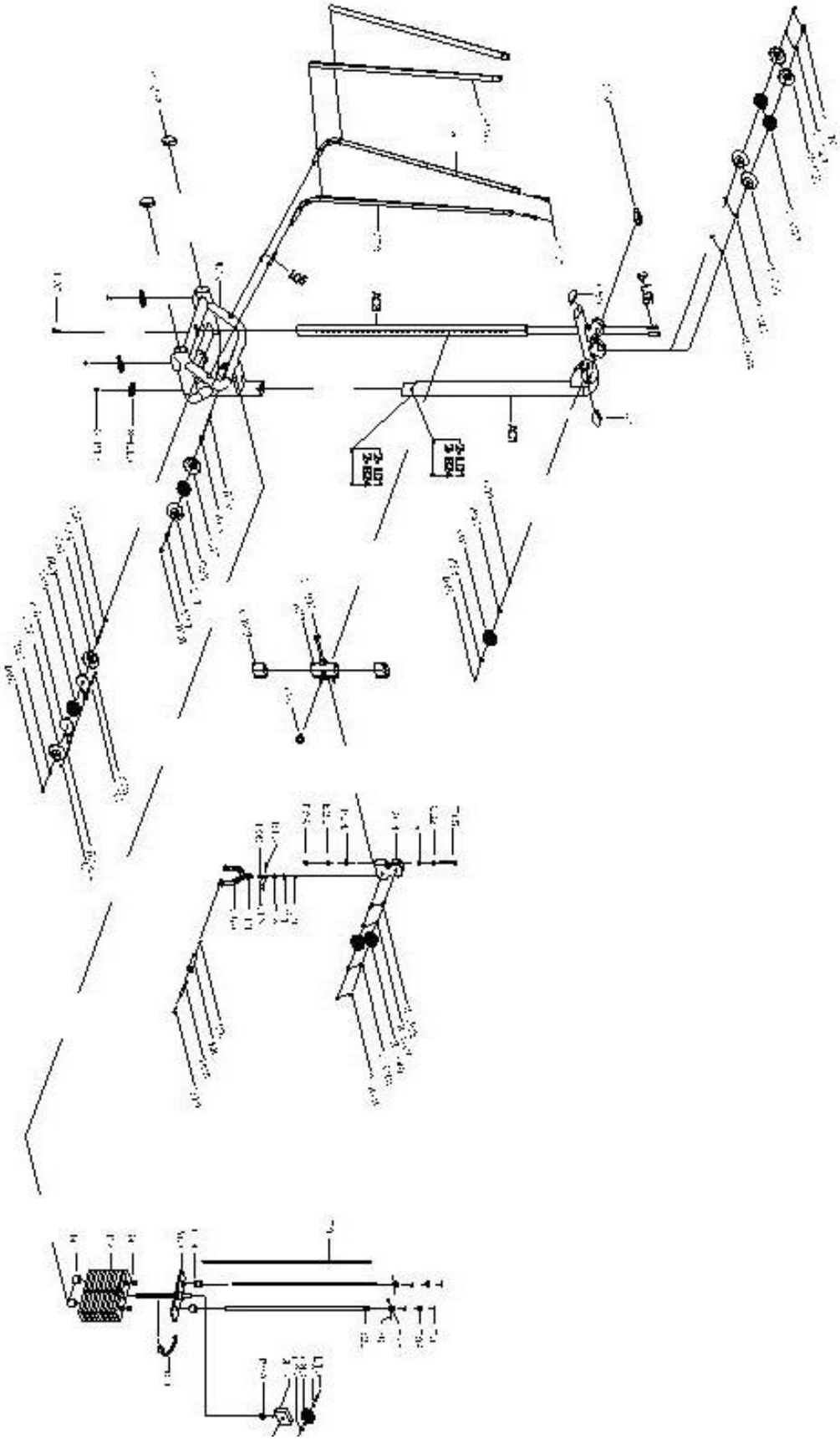

Необходимые инструменты:

- M6 Шестигранный гаечный ключ
- M5 Шестигранный гаечный ключ
- M8 Шестигранный гаечный ключ
- Два ключа 13-16
- Два ключа 22-24

ШАГ 1

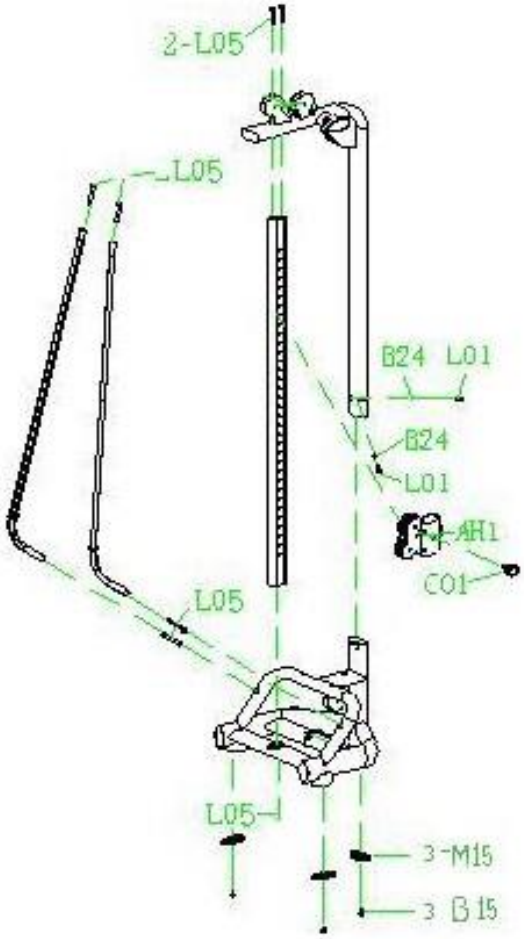

№	Название	Размер	Кол-во
AH1	Фиксатор-держатель		1
AC1	Опора в сборе		1
AC2	Сиденье в сборе		1
AC3	Труба		1
AF2	Опора для рук		1
AF3	Опора для рук		1
L05	Винт	M10*75L	7
C01	Пружинная втулка		1
B24	Прокладка	M10	2
L01	Винт	M10*20L	2
M15	Прокладка опоры		3
B15	Винт		3

ШАГ 2

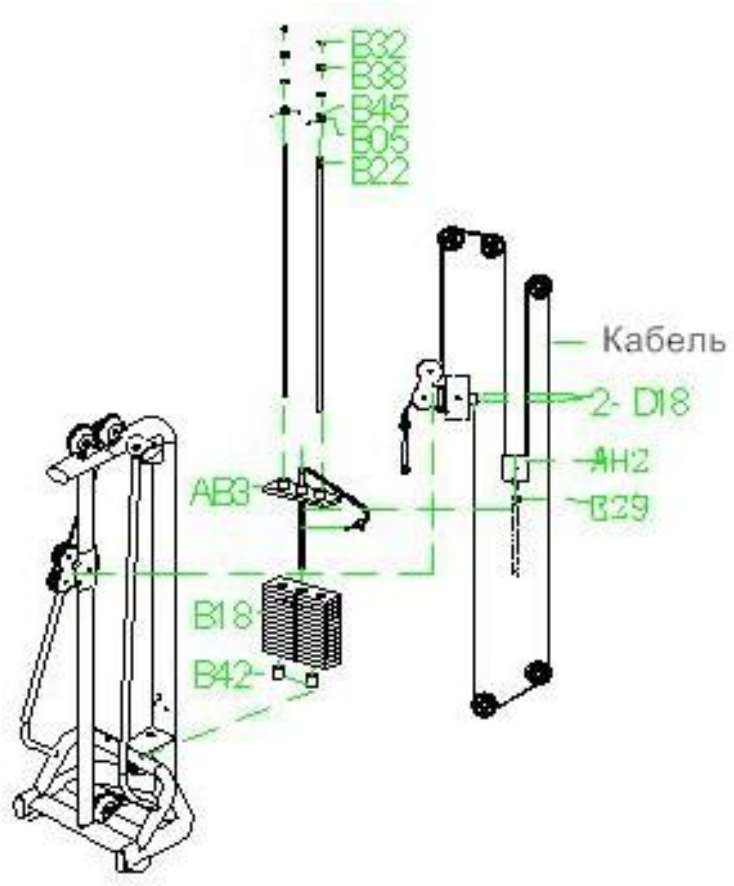

№	Название	Размер	Кол-во
AB3	Первый весовой стек в сборе		1
AH2	Фиксатор-кран		1
B18	Весовой стек	280L*90WT24	14
B05	Винт	M6*6L	4
D18	Витн	M8*20L	2
B22	Ось стека	20*1.72	2
B29	Гайка	M16	1
B32	Винт		4
B38	Втулка	20*25	2
B42	Шайба	50*60	2
B45	Втулка		2
	Кабель	745 mm	1

*Производитель оставляет за собой право вносить изменения в конструкцию тренажера, не ухудшающие значительно его основные технические характеристики.

Все актуальные изменения в конструкции либо технических спецификациях изделия отражены на официальном сайте поставщика оборудования www.bronze-gym.ru

Тренажер сертифицирован по Системе Сертификации Гост Р «Федеральным Агентством По Техническому Регулированию и Метрологии» (Ростест).

АЯ46

ТОВАР ПРЕДНАЗНАЧЕН ТОЛЬКО ДЛЯ ПРОФЕССИОНАЛЬНОГО ИСПОЛЬЗОВАНИЯ!