Инструкция

Мультистанция Larsen GYM 2

Полезные ссылки:

Мультистанция Larsen GYM 2 - смотреть на сайте

Мультистанция Larsen GYM 2 - читать отзывы

Инструкция по сборке и эксплуатации силового тренажера GYM II

Спецификация

Упражнения: баттерфляй с регулируемой шириной, жим от груди, верхняя тяга, сгибание/разгибание ног, тяга для бицепсов, жим вниз на верхнем блоке
Анатомическая спинка: -
Регулировка сиденья: +
Защитный кожух: +
Толщина профиля: 1,7 мм
Масса блока: 90 кг
Размеры в собранном виде: 145 x 115 x 205 см
Масса в собранном виде: 161 кг
Максимальная масса пользователя: 120 кг

Перед монтажом и вводом тренажера в эксплуатацию, пожалуйста, прочтите внимательно данную инструкцию, из которой Вы получите важные указания. Сохраните инструкцию для дальнейших консультаций, ремонтных работ и заказа запасных деталей.

Указания по технике безопасности

- Тренажер может быть использован только в предусмотренных для него целях.
- Использование тренажера в каких-либо других целях – недопустимо и опасно. Производитель не несет ответственность за ущерб и повреждения, возникшие в результате применения тренажера в не предусмотренных для него целях.
- Поврежденные детали могут причинить вред Вашему здоровью и сократить срок эксплуатации тренажера. Поэтому при износе или повреждении деталей тренажер нужно вывести из эксплуатации и сразу же заменить детали новыми. Для замены используйте только оригинальные детали.
- За разъяснением возникающих вопросов обращайтесь к специализированному дилеру.

Обращение с тренажером

- Перед вводом в эксплуатацию необходимо произвести квалифицированный и надежный монтаж.
- Не устанавливайте тренажер во влажных помещениях.
- Тренажер предназначен для тренировок взрослых. Тренажер ни в коем случае нельзя использовать для игр! Если Вы все-таки допускаете к тренажеру детей, необходимо ознакомить их с правилами пользования тренажером и присматривать за ним.
- Тренируйтесь на тренажере в подходящей спортивной обуви.
- При постоянных тренировках регулярно производите проверку всех деталей.

Уход и ремонтные работы

- Для работ по уходу за тренажером используйте только экологически чистые, ни в коем случае едкие или сильные очистители.

Инструкция по сборке силового тренажера GYM II

Шаг 1

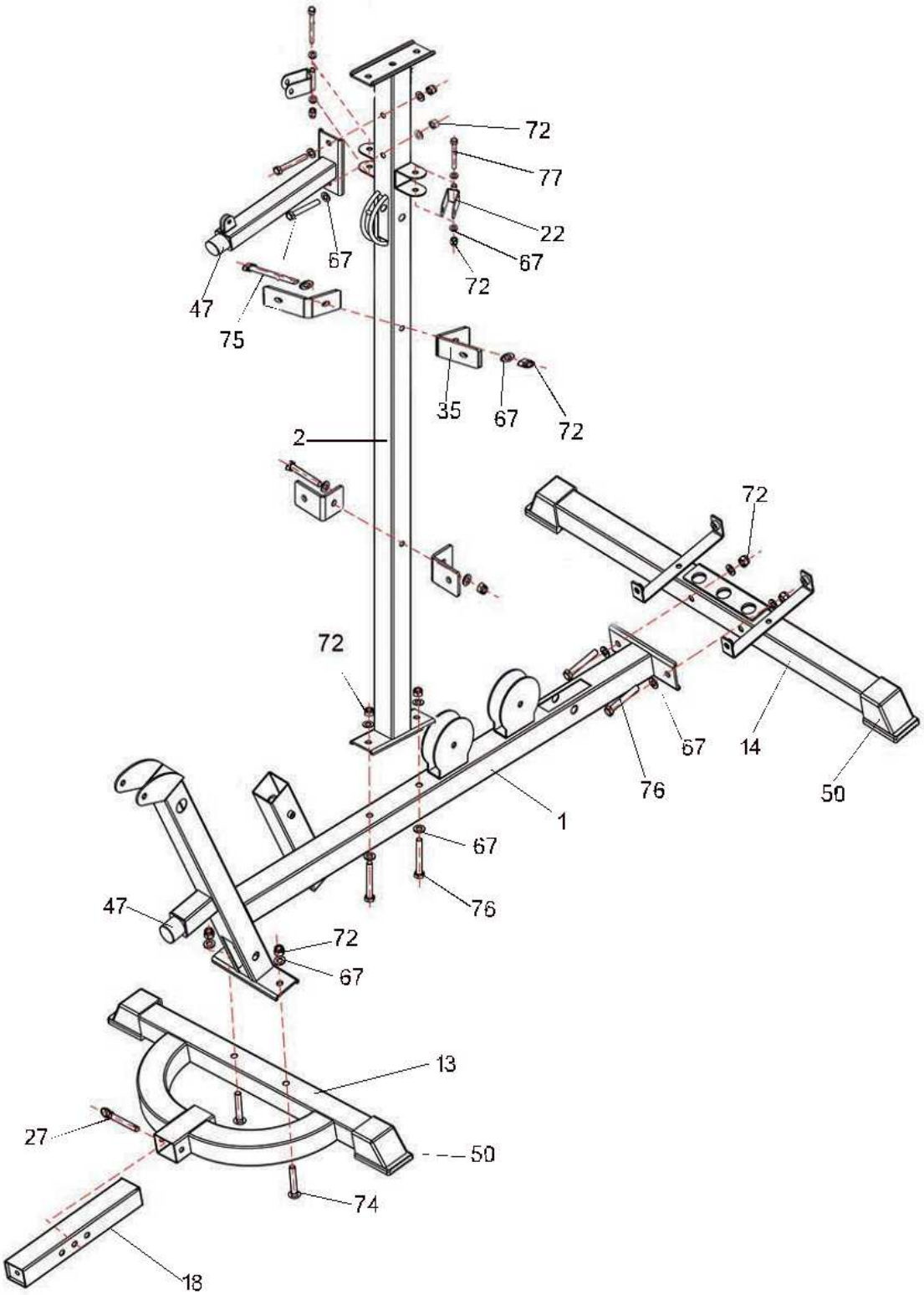

Шаг 2

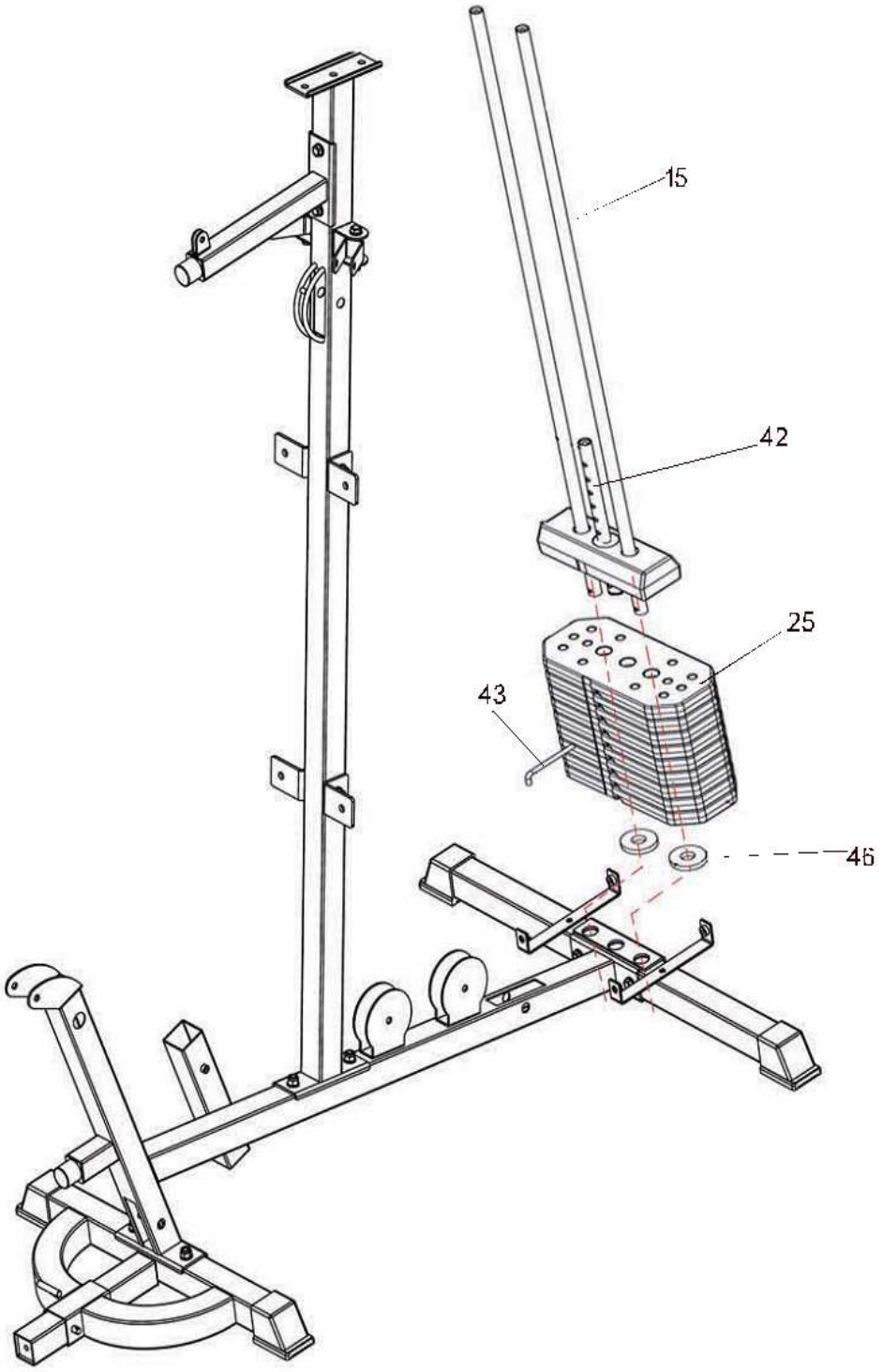

Шаг 3

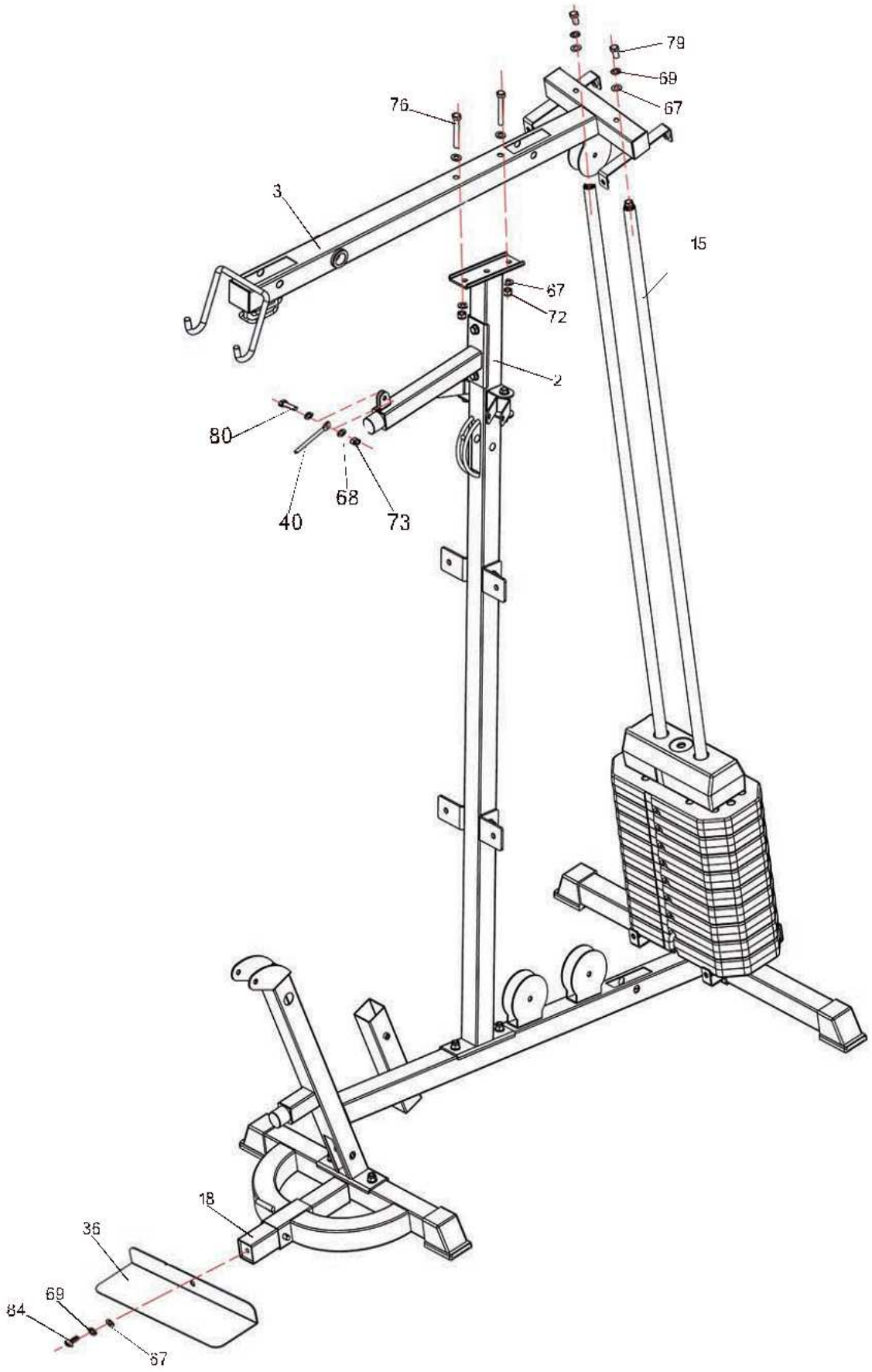

Шаг 4

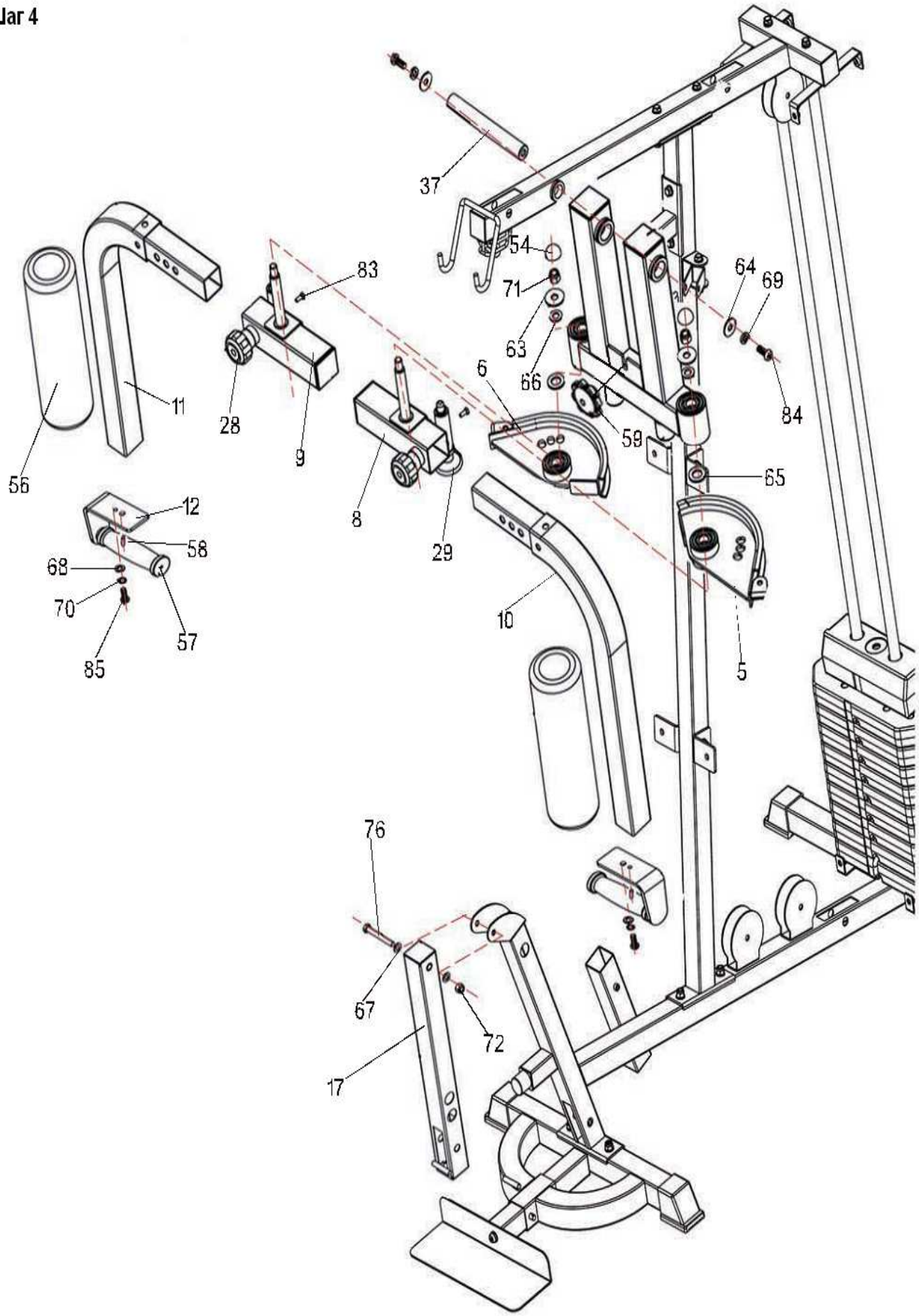
37
54
71
63
66
64
69
84
83
6
59
65
11
28
9
56
8
29
12
58
68
70
57
85
10
5
76
67
72
17

Шаг 5

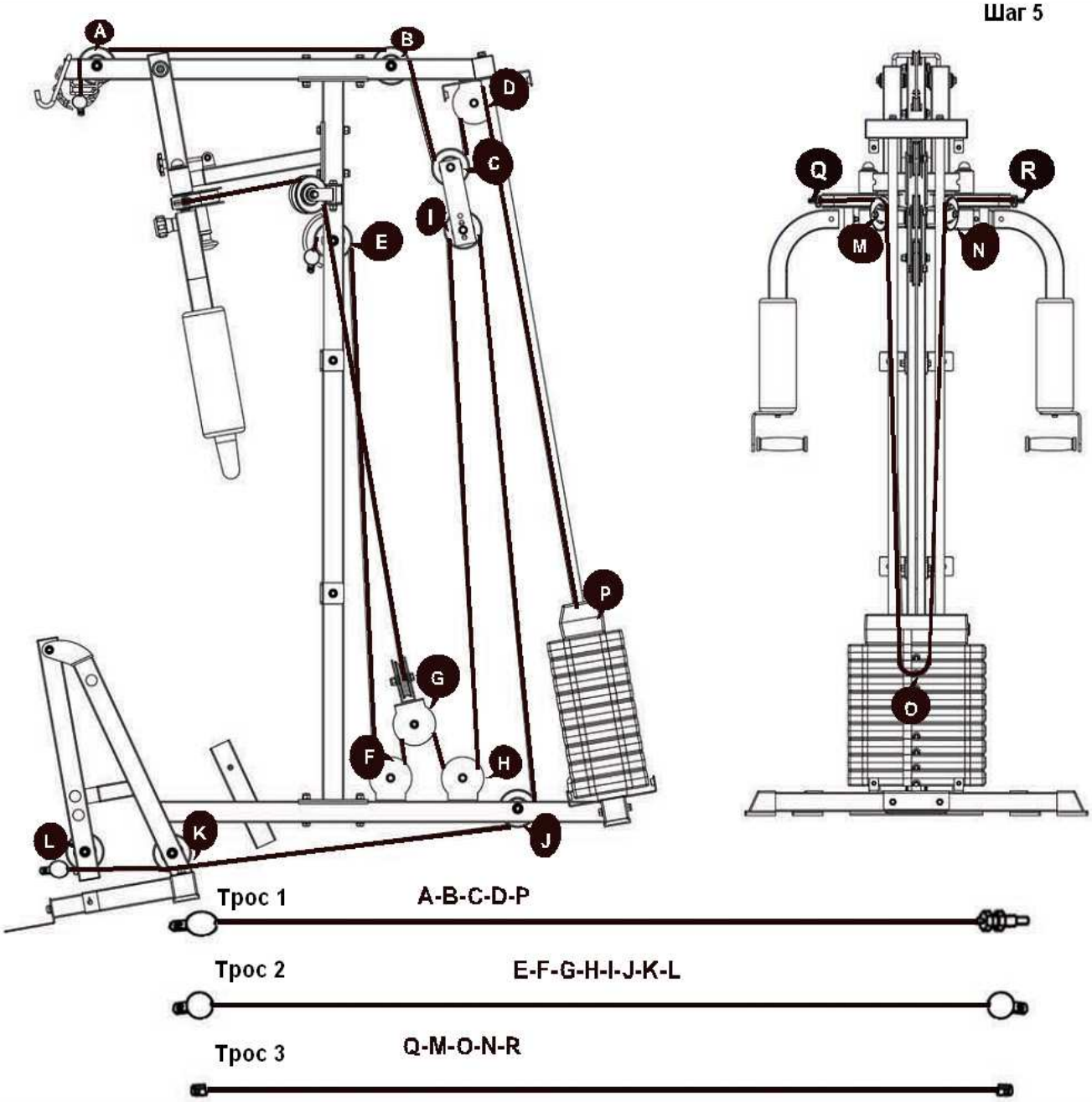
A
B
C
D
E
F
G
H
I
J
K
L
P
Q
R
M
N
O
Трос 1
A-B-C-D-P
Трос 2
E-F-G-H-I-J-K-L
Трос 3
Q-M-O-N-R

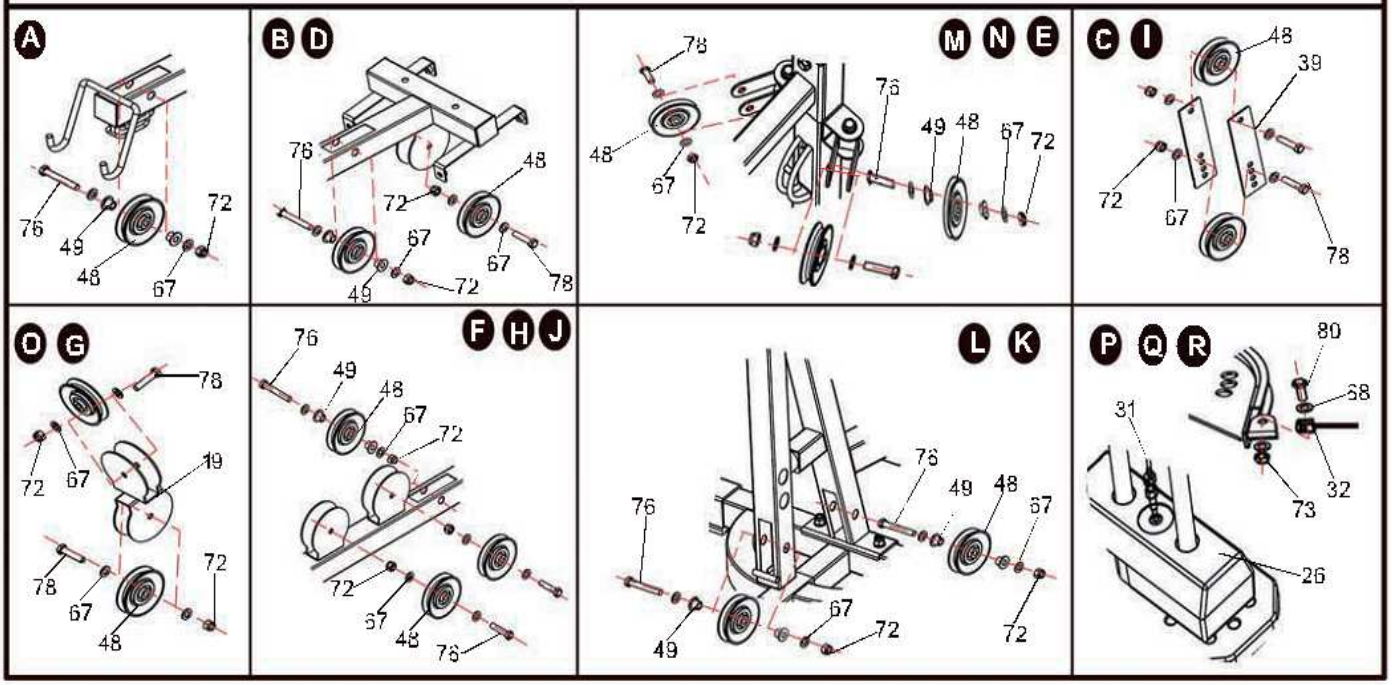
A
B D
M N E
C I
O G
F H J
L K
P Q R

Шаг 6

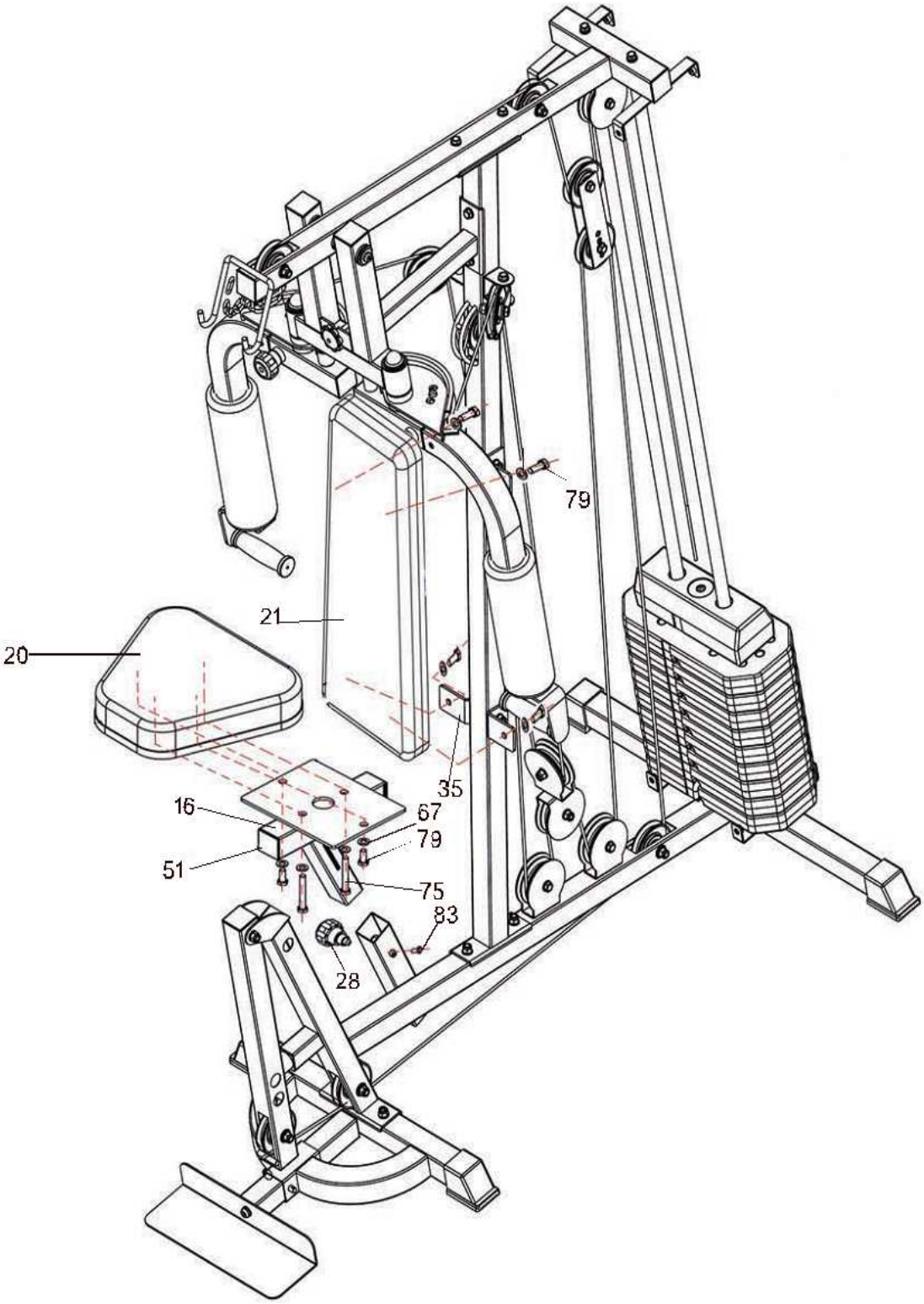

Шаг 7

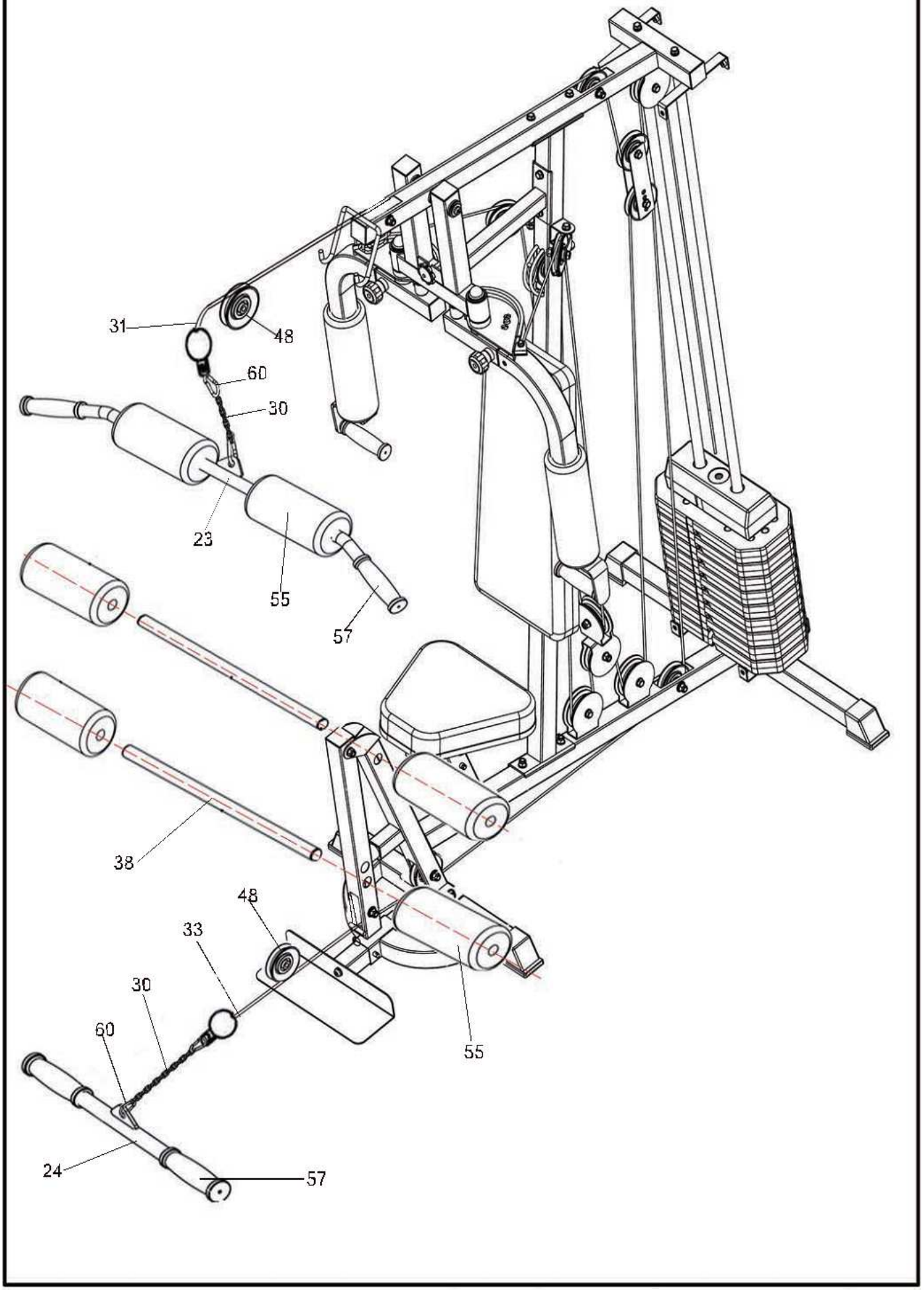

Шаг 8

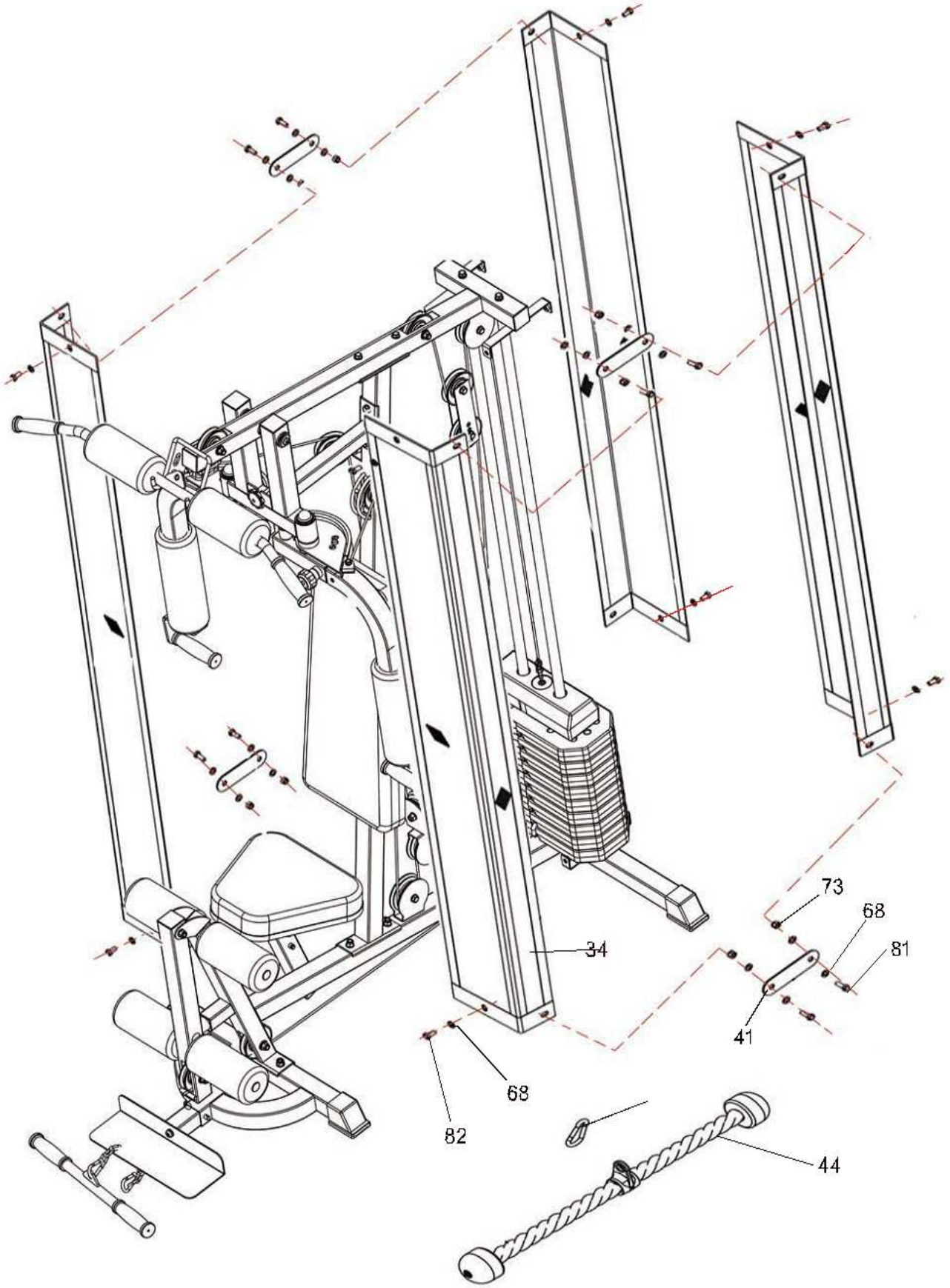

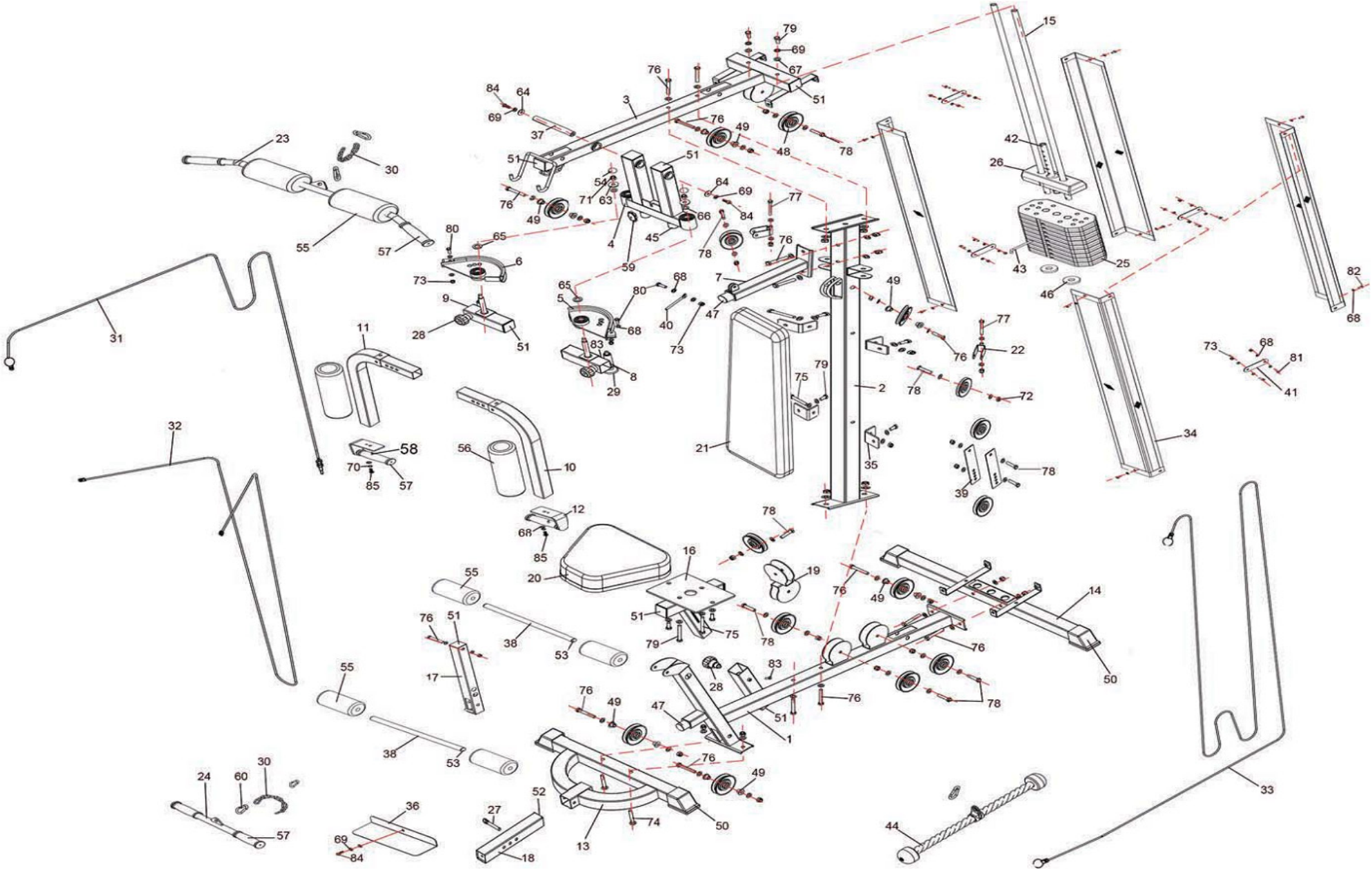

15
79
69
67
76
51
84
64
69
3
37
76
49
48
78
42
26
23
30
51
51
54
71
63
64
69
77
76
49
66
84
55
57
80
65
4
45
78
76
43
25
6
59
73
65
80
68
7
49
46
82
68
9
5
68
40
47
31
28
51
83
73
77
22
76
73
68
81
11
8
29
75
79
2
78
72
41
32
58
70
85
57
56
10
21
35
34
78
39
12
68
85
78
16
20
19
55
76
49
14
51
75
79
78
76
76
51
38
53
17
83
28
50
55
76
49
47
76
78
51
1
38
53
76
49
24
60
30
52
36
27
74
50
13
44
33
57
69
84
18

№	Описание	Кол-во		№	Описание	Кол-во
1	Нижняя база	1		41	Штора	4
2	Основная стойка	1		42	Шток	1
3	Направляющая	1		43	Фиксатор	1
4	Рама	1		44	Ручка для тяги	1
5	Левая дуга	1		45	Насадка ф25×30	2
6	Правая дуга	1		46	Насадка	2
7	Кронштейн	1		47	Насадка	2
8	Левый суппорт	1		48	Колесо ф90	15
9	Правый суппорт	1		49	Фланцевая крышка	12
10	Левая рукоять	1		50	Заглушка 50×50	4
11	Правая рукоять	1		51	Пробка 50×50	12
12	Ручка	2		52	Пробка 45×45	1
13	Передняя нижняя тяга	1		53	Заглушка ф25	4
14	База	1		54	Заглушка M12	2
15	Направляющий стержень	2		55	Губка	6
16	Сидельная стойка	1		56	Большая губка	2
17	Стойка для ножной тяги	1		57	Покрытие ручки	6
18	Трубка для ножной тяги	1		58	Штифт ф6	2
19	Плавающий шкив	1		59	Ручка винтовая M8	1
20	Сидение	1		60	Карабин	5
21	Спинка	1		61		
22	Блок роликовый	2		62		
23	Рукоять для верхней тяги	1		63	Шайба ф12	2
24	Рукоять для нижней тяги	1		64	Шайба ф10	2
25	Грузоблок	9		65	Шайба ф16	2
26	Верхний грузоблок	1		66	Шайба ф12	2
27	Штифт ф10×55	1		67	Шайба ф10	69
28	Ручка M20×1.5	3		68	Шайба ф8	32
29	Штифт	2		69	Гровер ф10	5
30	Цепь	2		70	Гровер ф8	2
31	Трос	1		71	Нейлоновая гайка M12	2
32	Трос	1		72	Нейлоновая гайка M10	30
33	Трос ножной тяги	1		73	Нейлоновая гайка M8	11
34	Штора	4		74	Болт M10×70	2
35	Соединительная пластина	4		75	Болт M10×75	4
36	Подножка	1		76	Болт M10×70	15
37	Ось	1		77	Болт M10×65	2
38	Трубка для ножной тяги	2		78	Болт M10×45	9
39	Пластина	2		79	Болт M10×25	8
40	Зажим	1		80	Болт M8×25	3

№	Описание		Кол-во		№	Описание		Кол-во
81	Болт	M8×20	8		84	Винт	M10×25	3
82	Болт	M8×16	9		85	Винт	M8×25	2
83	Болт	M6×16	3					

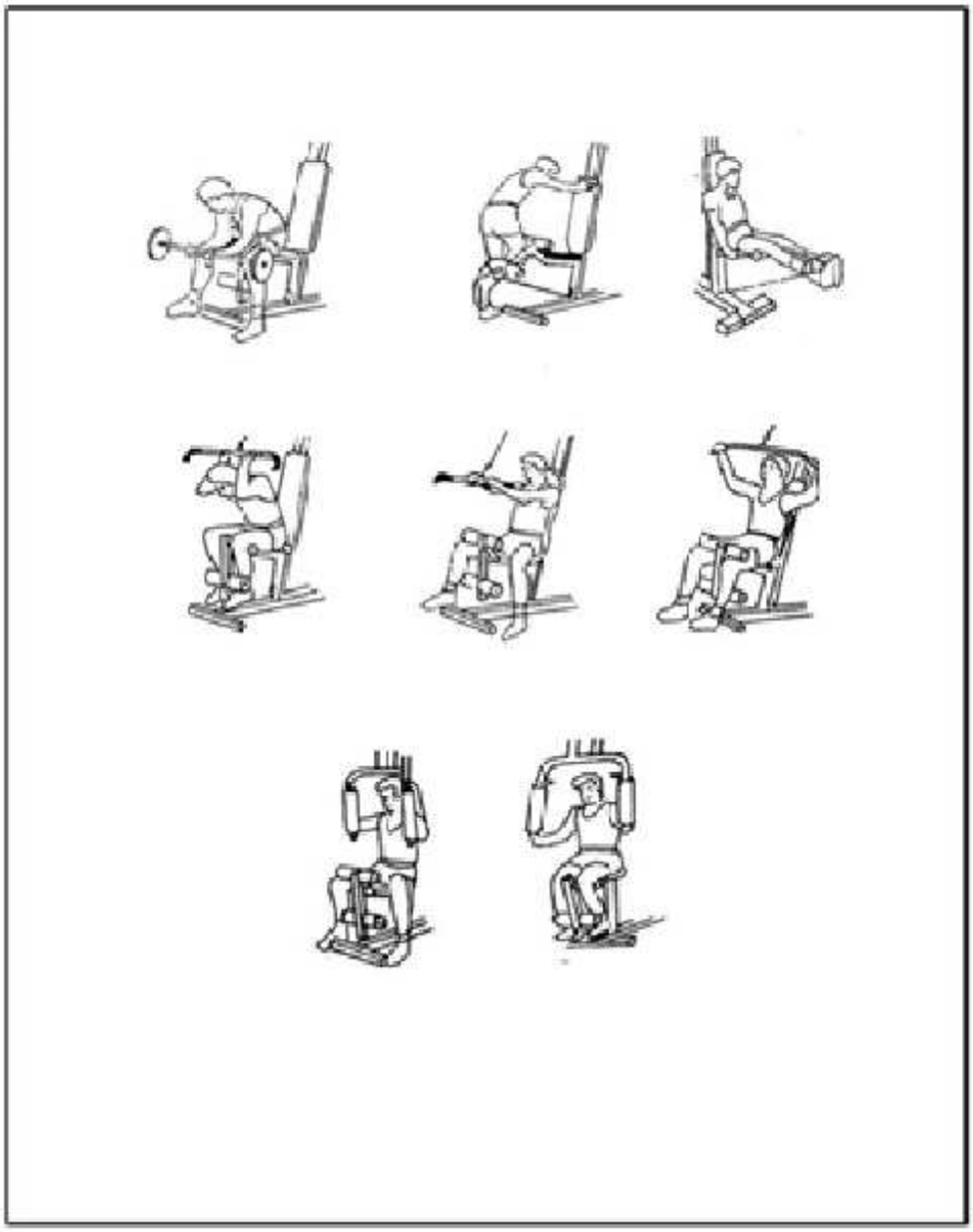

Хранение

1. Смазка является необходимой частью ухода за тренажером. Первоначальная смазка осуществляется на фабрике, но во время сборки рекомендуется смазать его. Рекомендуется использовать аэрозоли и спреи.
Внимание: Не используйте смазки на основе масел. Такие смазки загрязняют тренажер.
2. Регулярно осуществляйте проверку всех креплений тренажера.
3. Проверяйте натяжение тросов.

ТРЕНАЖЕР НЕ ИСПОЛЬЗОВАТЬ В ТРЕНАЖЕРНЫХ ЗАЛАХ!
СРОК ЭКСПЛУАТАЦИИ ТРЕНАЖЕРА 5 ЛЕТ.