Инструкция

Подставка для сгибания рук стоя (парта Скотта) Spirit Fitness AFB142

Полезные ссылки:

Подставка для сгибания рук стоя (парта Скотта) Spirit Fitness AFB142 - смотреть на сайте

SPIRIT FITNESS

A Heritage of Quality | The Spirit of Innovation

Инструкция по сборке подставки для сгибания рук стоя

Руководство пользователя

1

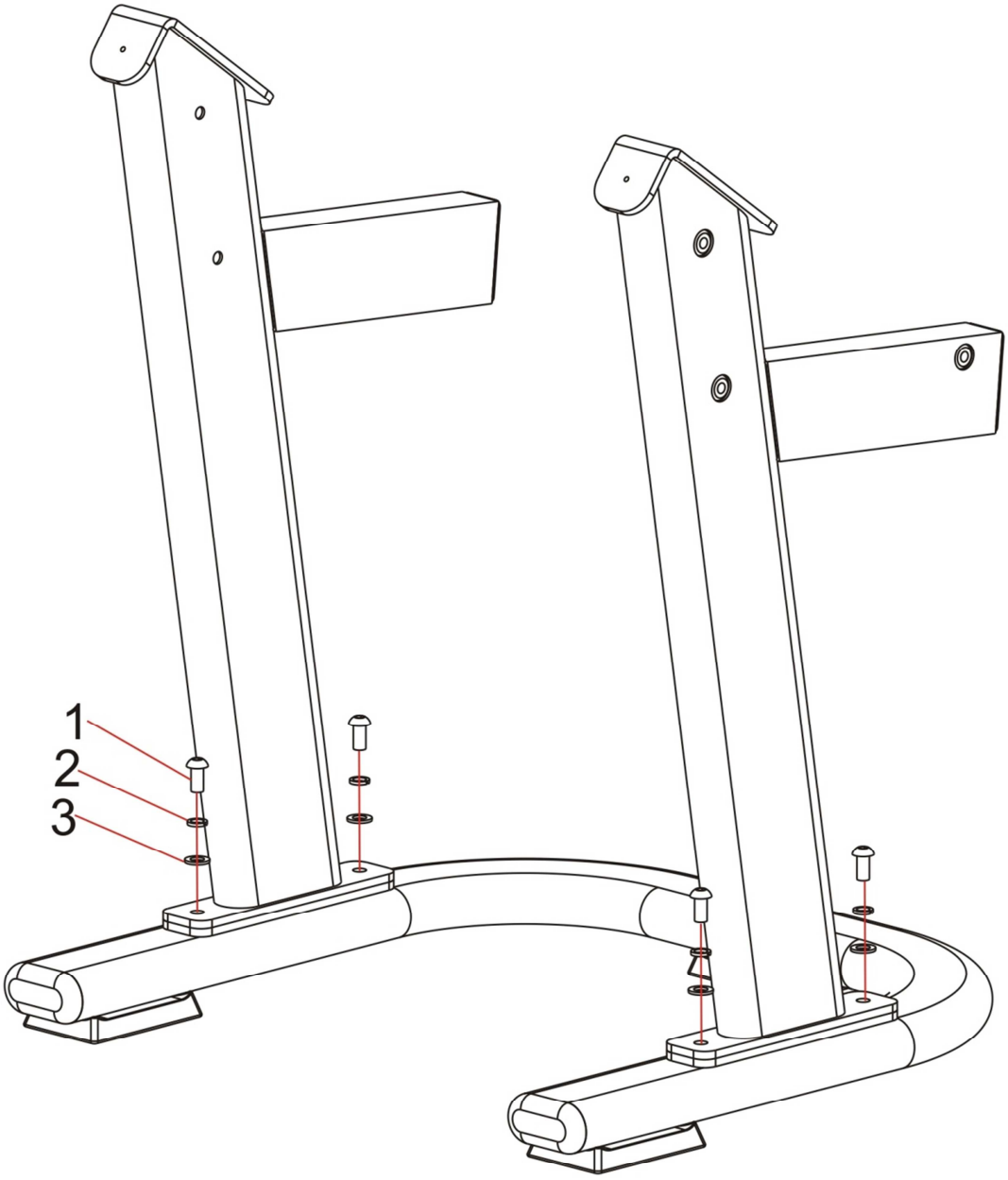

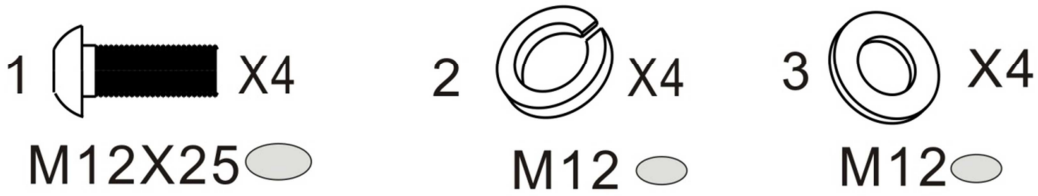

2

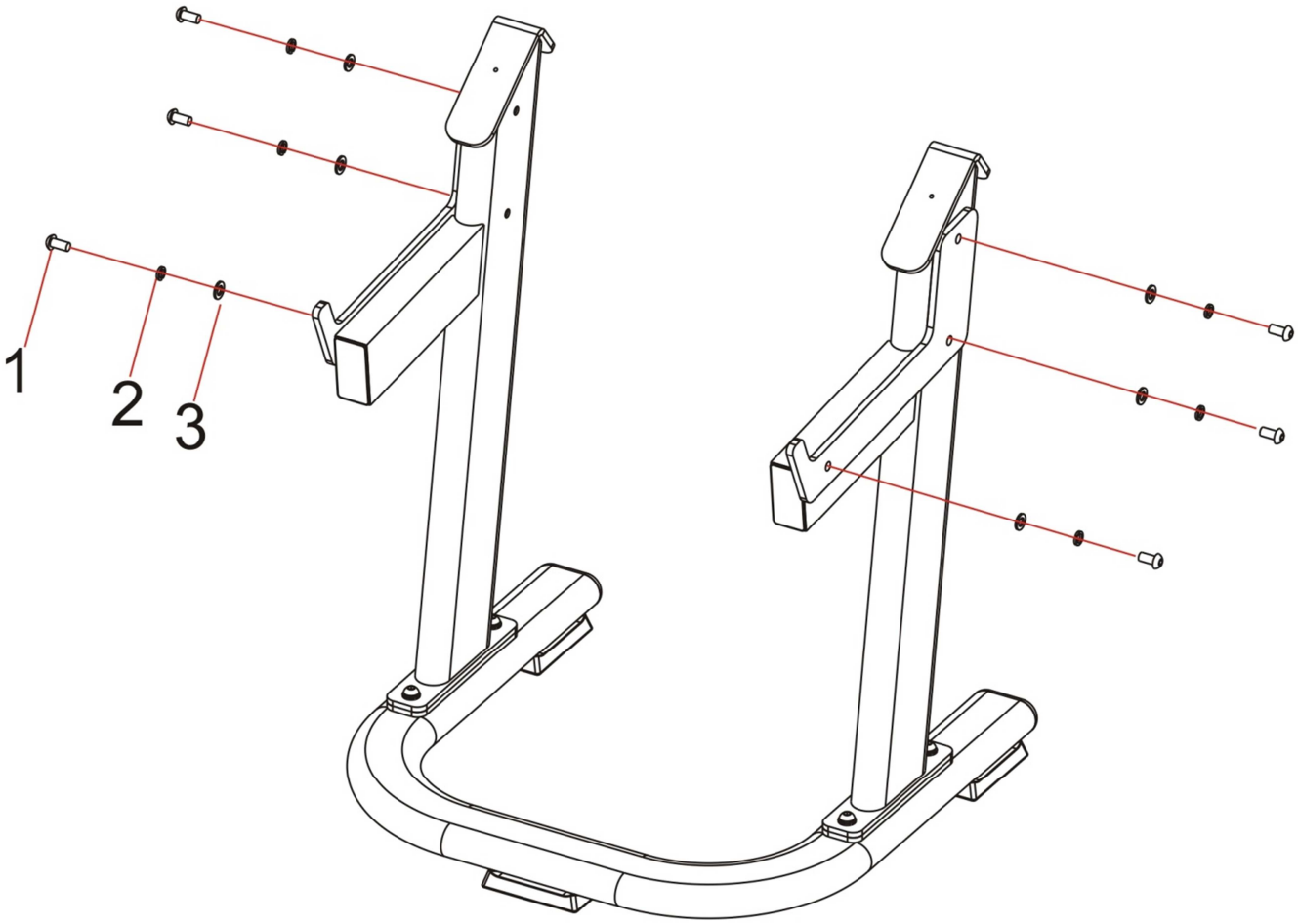

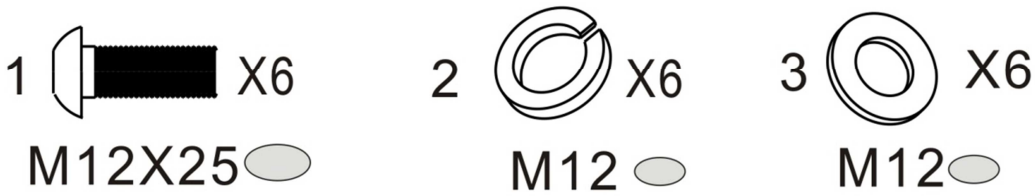

3

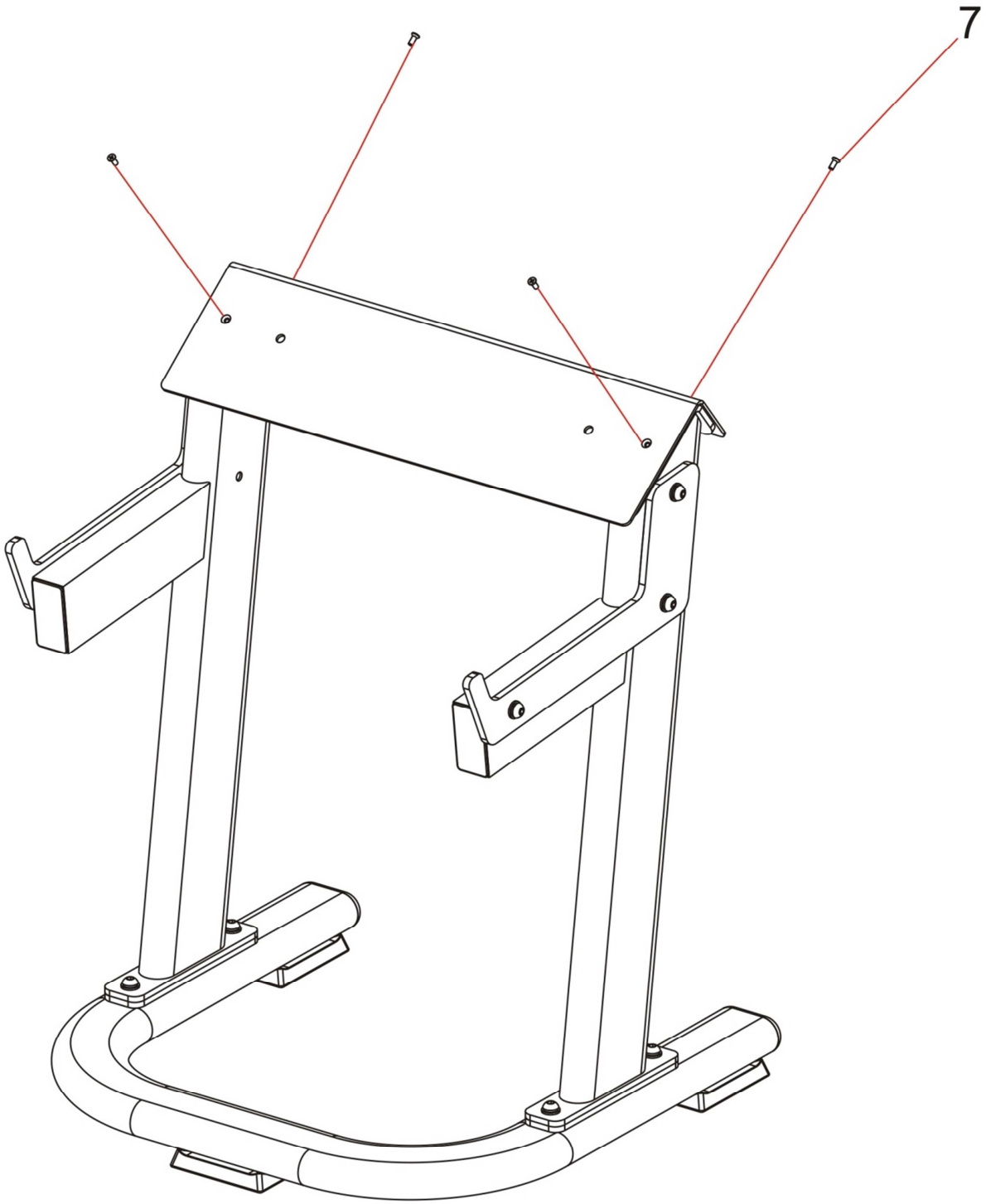

7 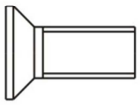 X4

M8X15

4

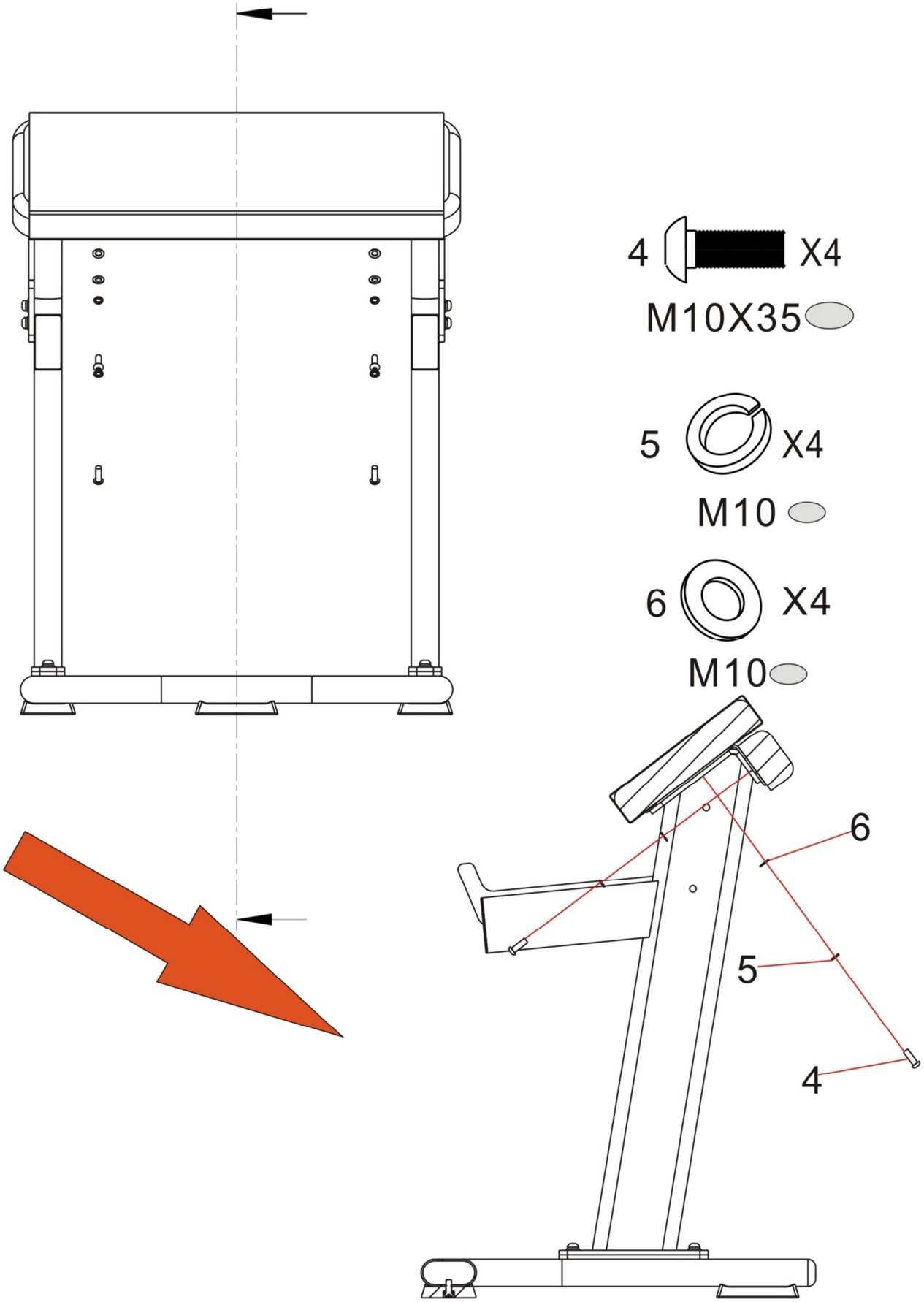

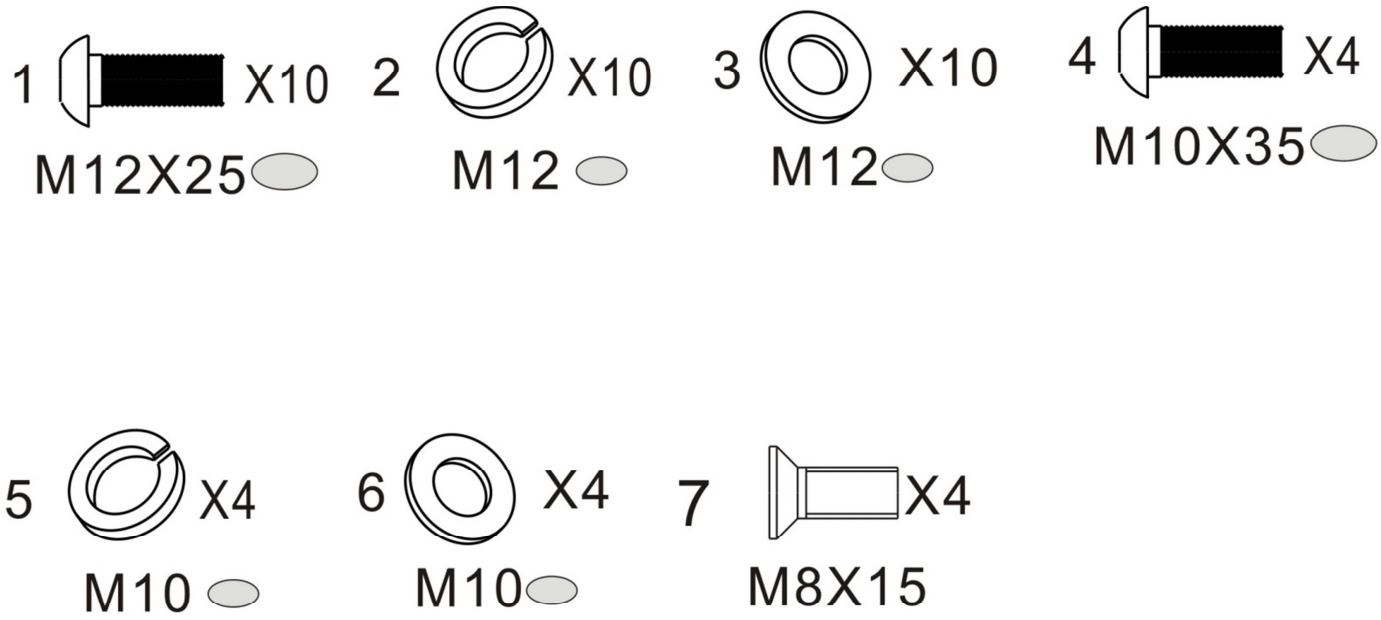
1
X10
M12X25
2
X10
M12
3
X10
M12
4
X4
M10X35
5
X4
M10
6
X4
M10
7
X4
M8X15