Инструкция

Пресс-машина Matrix Versa VS-S53H

Полезные ссылки:

Пресс-машина Matrix Versa VS-S53H - смотреть на сайте

Пресс-машина Matrix Versa VS-S53H - читать отзывы

Пресс-машина VS-S53H

MATRIX
Strong • Smart • Beautiful

РУКОВОДСТВО ПОЛЬЗОВАТЕЛЯ

VERSA Пресс-машина

VS-S53

ВАЖНАЯ ИНФОРМАЦИЯ ПО БЕЗОПАСНОСТИ

Покупатель продуктов фирмы MATRIX Fitness Systems несёт единоличную ответственность за то, чтобы инструктировать всех лиц, как являющихся конечными пользователями, так и относящихся к обслуживающему персоналу, о надлежащем использовании оборудования.

Настоятельно рекомендуется, чтобы все пользователи тренировочного оборудования фирмы MATRIX Fitness Systems были проинформированы перед его использованием о следующем.

НАДЛЕЖАЩЕЕ ИСПОЛЬЗОВАНИЕ

1. Никакое оборудование не должно использоваться никаким иным образом, кроме того, для которого данное оборудование было сконструировано или предназначено изготовителем. Обязательна к исполнению настоятельная рекомендация, чтобы все пользователи тренировочного оборудования фирмы MATRIX Fitness Systems были проинформированы о том, что оборудование фирмы MATRIX Fitness Systems должно использоваться надлежащим образом, чтобы избежать телесных повреждений.

2. Оберегайте руки и ноги всё время от соприкосновения с движущимися частями, чтобы избежать телесных повреждений.

ПРОВЕРКА НА НАЛИЧИЕ ПОВРЕЖДЁННЫХ ЧАСТЕЙ

1. Не используйте никакое оборудование, которое повреждено и/или имеет изношенные или сломанные части. Используйте только запасные части, поставляемые местным дилером фирмы MATRIX Fitness Systems, действующим в Вашей стране.

2. МАРКИРОВОЧНЫЕ НАКЛЕЙКИ ТЕХНИЧЕСКОГО ОБСЛУЖИВАНИЯ И ПАСПОРТНЫЕ ТАБЛИЧКИ. Не удаляйте маркировочные наклейки ни по какой причине. Они содержат важную информацию. Если они не читаются или отсутствуют, свяжитесь для их замены со своим дилером фирмы MATRIX Fitness Systems.

3. УСТАНОВКА ОБОРУДОВАНИЯ. Всё оборудование должно быть прикреплено к полу, чтобы обеспечить его устойчивость и устранить раскачивание или опрокидывание. Эту работу, где применимо, должен выполнять лицензированный подрядчик.

4. ПОЛНОЕ ТЕХНИЧЕСКОЕ ОБСЛУЖИВАНИЕ ВСЕГО ОБОРУДОВАНИЯ. Профилактическое техническое обслуживание является ключом к стабильной работе оборудования, а также к сведению Вашей ответственности к минимуму. Оборудование нуждается в техническом осмотре через регулярные интервалы времени.

Обеспечивайте, чтобы лицо (лица) производящее регулировку или выполняющее работы по техническому обслуживанию или ремонту любого вида, имело соответствующую квалификацию, и было допущено к выполнению таких работ. Дилеры фирмы MATRIX Fitness Systems по требованию предоставят услуги и обучение техническому обслуживанию на нашем корпоративном оборудовании.

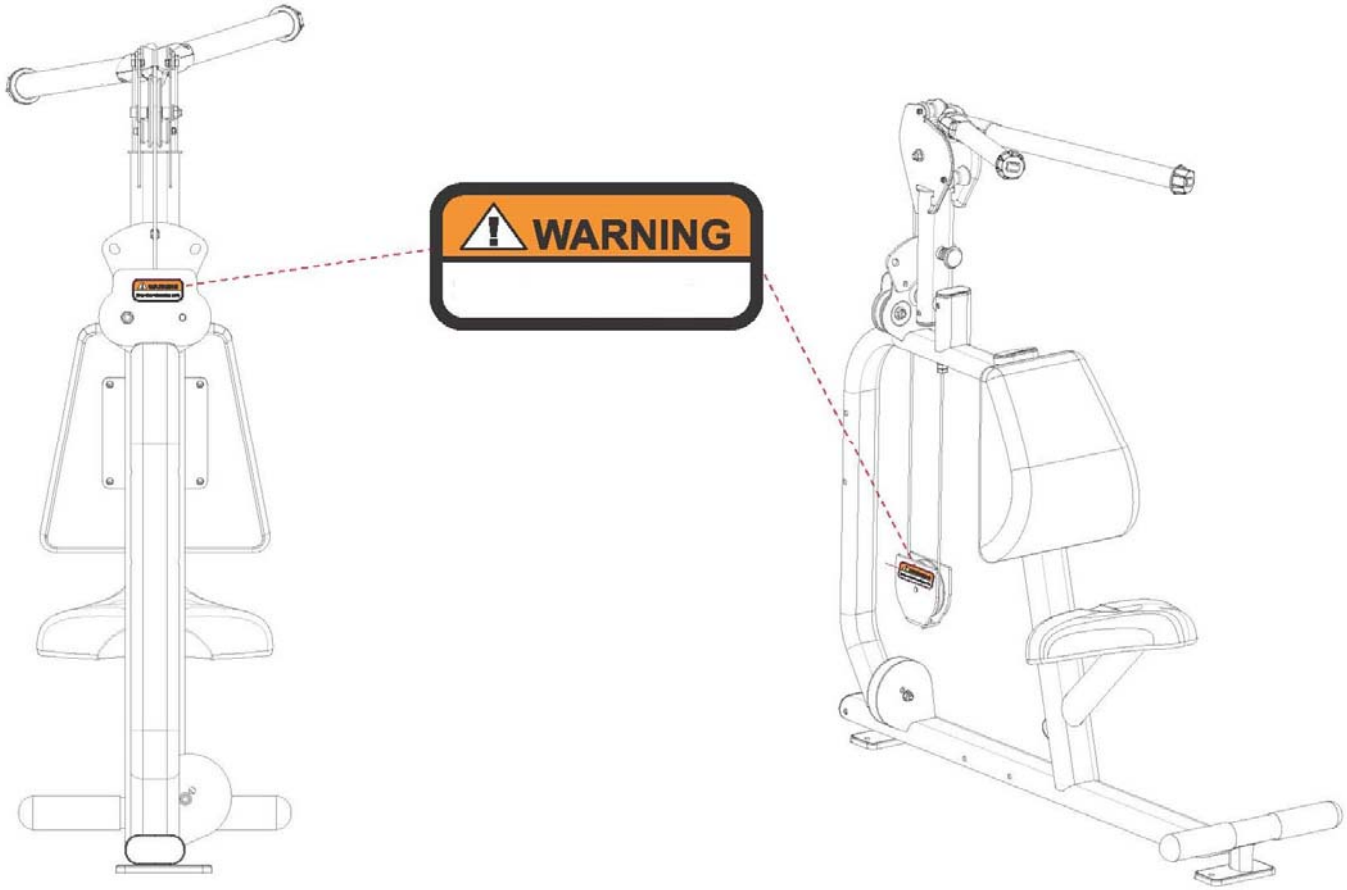
WARNING

СПИСОК КОМПЛЕКТУЮЩИХ ЧАСТЕЙ

№	Описание	Кол-во
1	Болт M10*125L	2
2	Шайба M10	24
3	Пластина	1
4	Гайка M10	10
5	Рама пользователя	1
6	Нижняя соединительная рама	1
7	Болт M10*20L	12
8	Рама весовых стеков	1
9	Болт M10*105L	2
10	Пластина	1
11	Верхняя соединительная рама	1
12	Задняя опоры рамы	1
12	Шайба M10	8
14	Болт M8*20L	2
15	Шайба M8	2
16	Пластина	1
17	Рычаг	1
18	Болт M10*110L	1
19	Кабель	1
20	Болт M10*50L	3
21	Фиксатор	1
22	Защитная пластина	1
23	Карабин кабеля	1
24	Держатель фиксатора	1
25	Кабель весовых стеков	1
26	Кабель рамы пользователя	1
27	Сиденье	
28	Болт M10*20L	4
29	Спинка	1
30	Болт M10*25L	4
31	Передний кожух	1
32	Задний кожух (Не показан)	1
33	Болт M8*25L	4
34	Шайба M8 (диаметр 20 мм.)	4
35	Верхний кожух	1
36	Крышка верхнего кожуха	2
	Дополнительные элементы PREMIUM	
1P	Декоративный кожух	1
2P	Двухэкранный LCD дисплей активности пользователя	1
3P	Держатель для полотенца	1

ЧАСТЬ 1

ШАГ 1 КРЕПЛЕНИЕ ВЕСОВЫХ СТЕКОВ И РАМЫ ПОЛЬЗОВАТЕЛЯ

№	Описание	Кол-во
1	Болт M10*125L	2
2	Шайба M10	14
3	Пластина	1
4	Гайка M10	4
5	Рама пользователя	1
6	Нижняя соединительная рама	1
7	Болт M10*20L	6
8	Рама весовых стеков	1
9	Болт M10*105L	2
10	Пластина	1
11	Верхняя соединительная рама	1

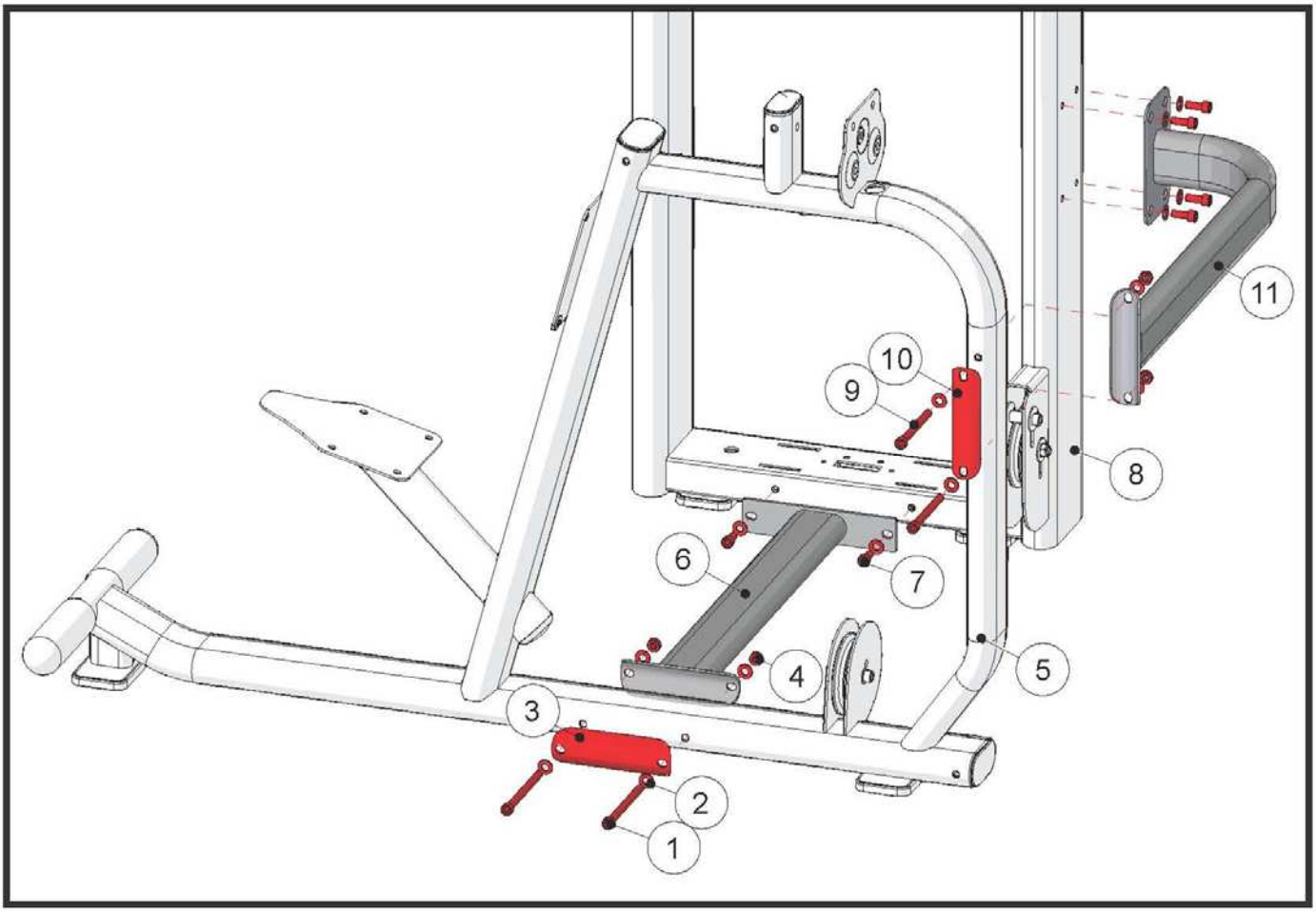

Сборка тренажера должна осуществляться на ровной поверхности. Закрепите раму пользователя, как показано на рисунке, но не затягивайте болты.

ЧАСТЬ 1

ШАГ 2 КРЕПЛЕНИЕ ЗАДНЕЙ ОПОРЫ РАМЫ ВЕСОВЫХ СТЕКОВ

№	Описание	Кол-во
7	Болт M10*20L	4
12	Задняя опоры рамы	1
12	Шайба M10	4
14	Болт M8*20L	2
15	Шайба M8	2

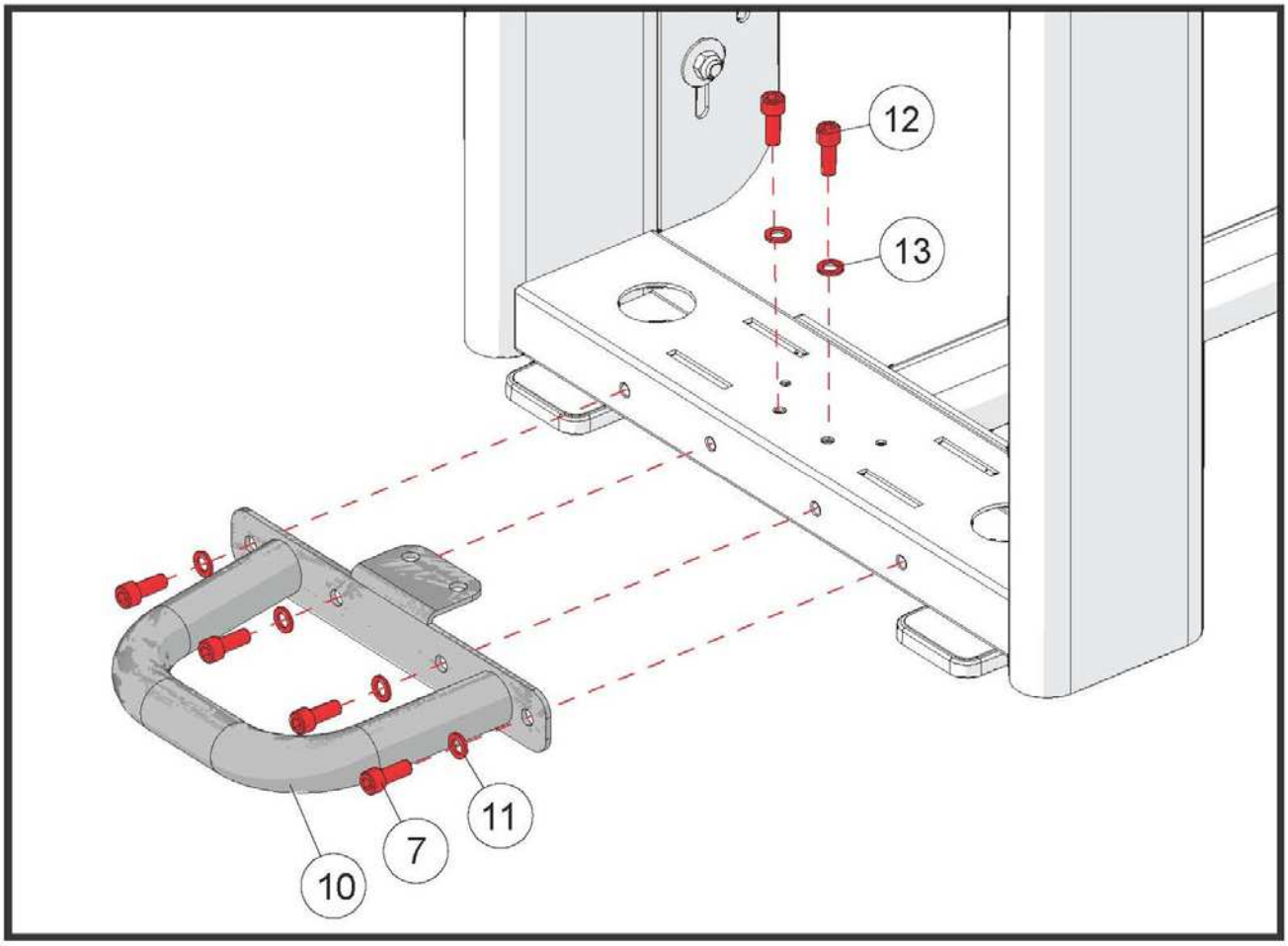

ЧАСТЬ 2

ШАГ 1 КРЕПЛЕНИЕ ПЛАСТИНЫ

№	Описание	Кол-во
2	Шайба M10	2
4	Гайка M10	2
7	Болт M10*20L	2
16	Пластина	1

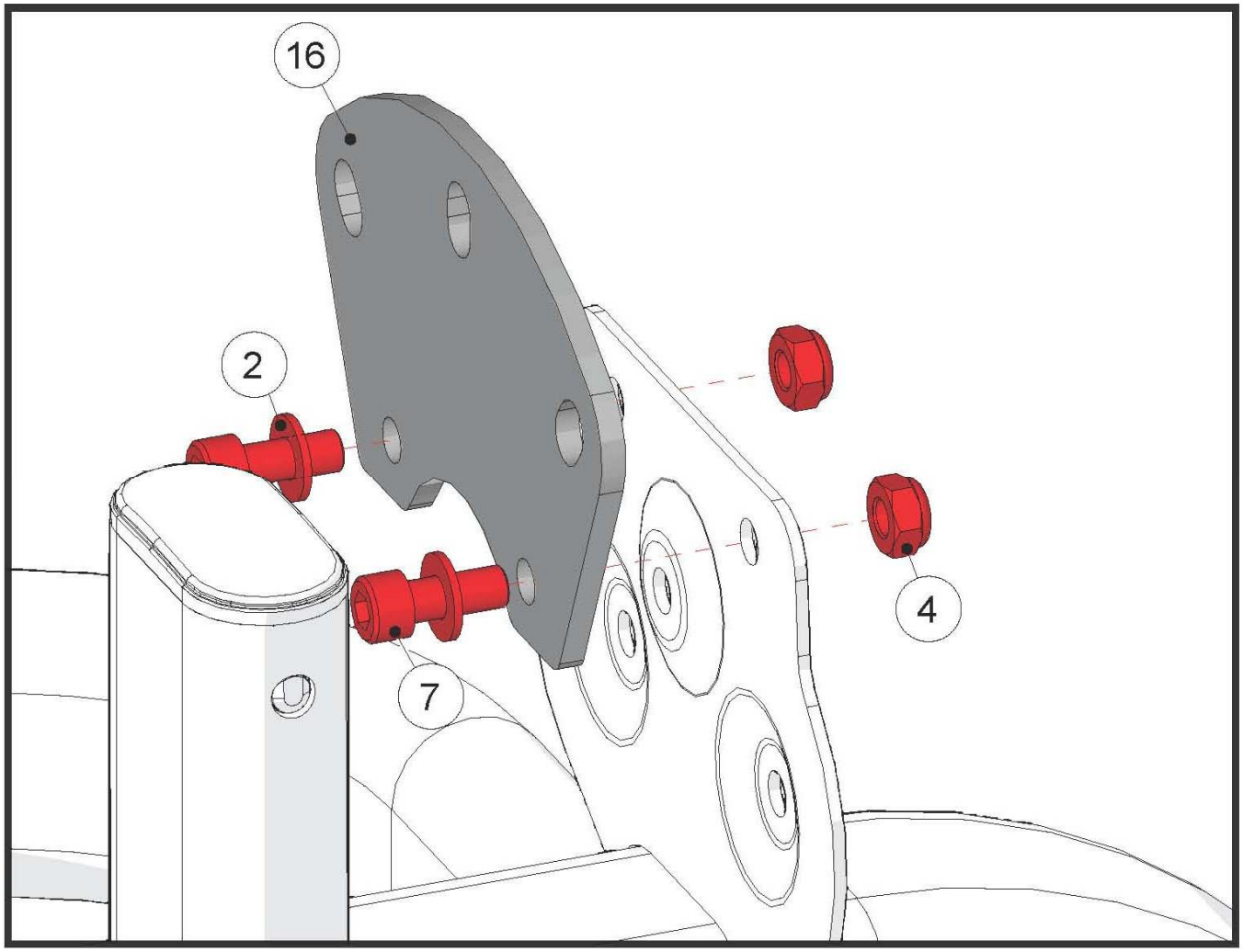

ЧАСТЬ 2

ШАГ 2 КРЕПЛЕНИЕ РЫЧАГА

№	Описание	Кол-во
2	Шайба M10	2
4	Гайка M10	1
17	Рычаг	1
18	Болт M10*110L	1

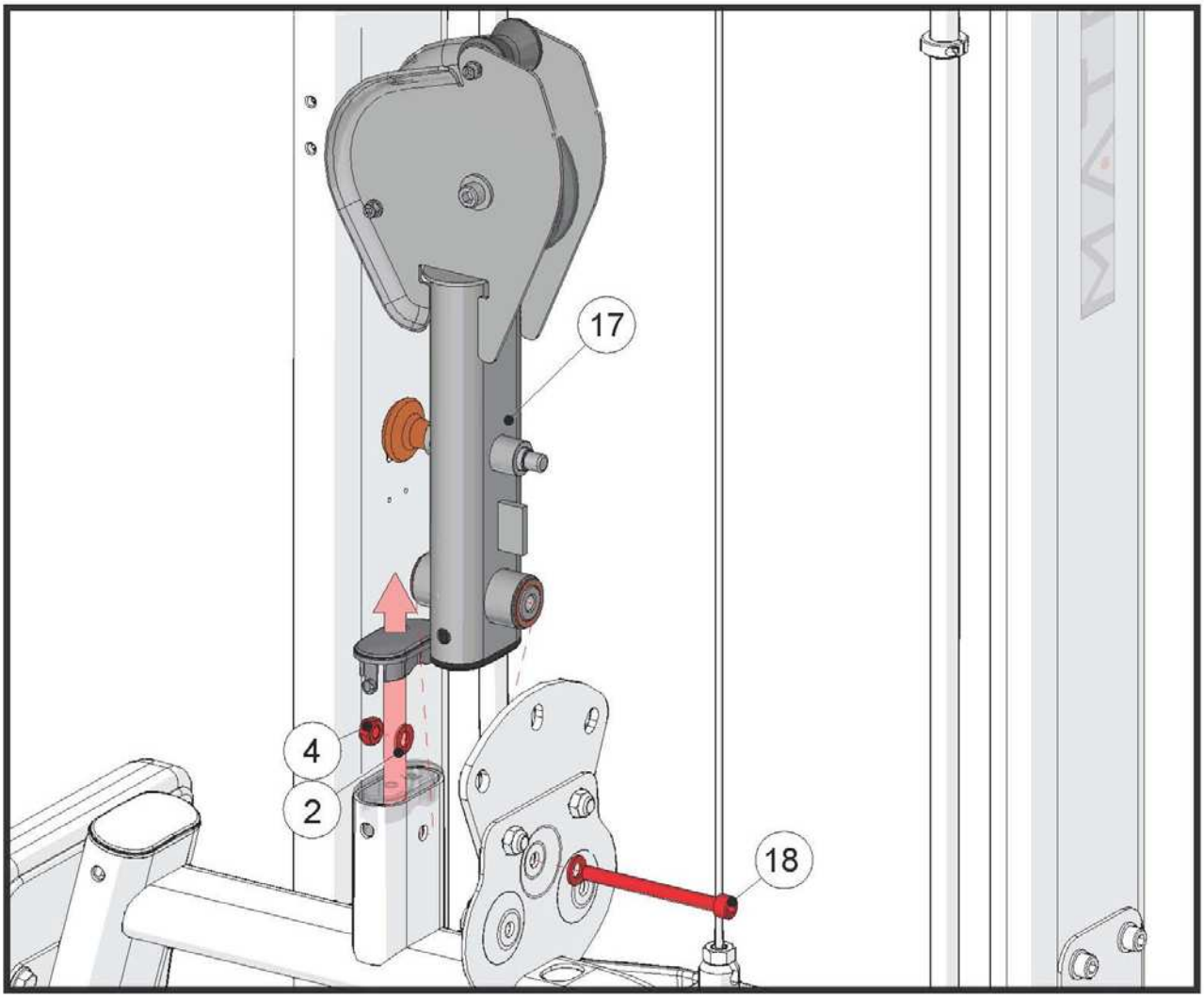

ЧАСТЬ 3

ШАГ 1 КРЕПЛЕНИЕ КАБЕЛЯ

№	Описание	Кол-во
19	Кабель	1

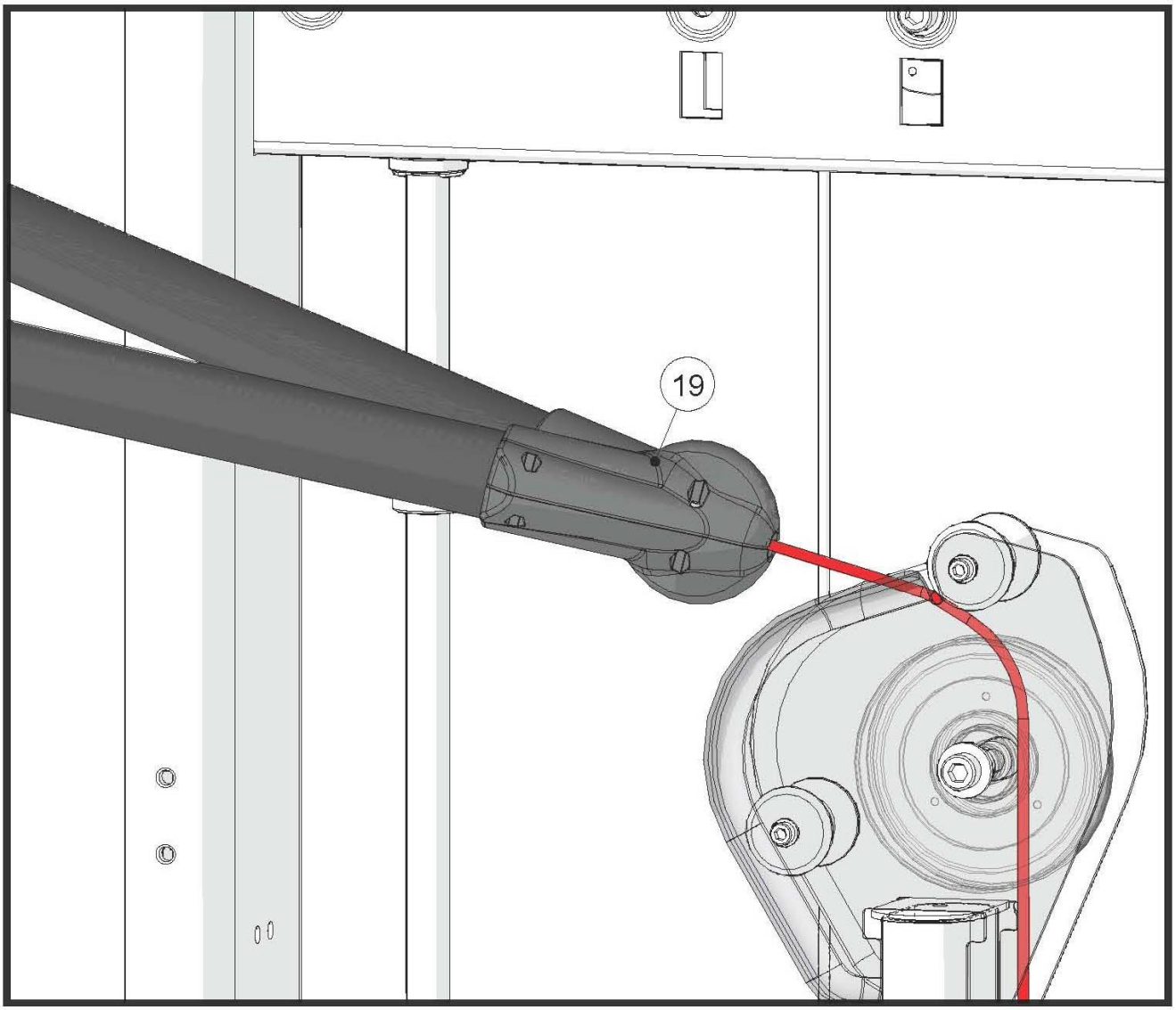

ЧАСТЬ 3

ШАГ 2 КРЕПЛЕНИЕ ВЕРХНЕГО ФИКСАТОРА

№	Описание	Кол-во
2	Шайба M10	4
4	Гайка M10	2
20	Болт M10*50L	2
21	Фиксатор	2
22	Защитная пластина	1

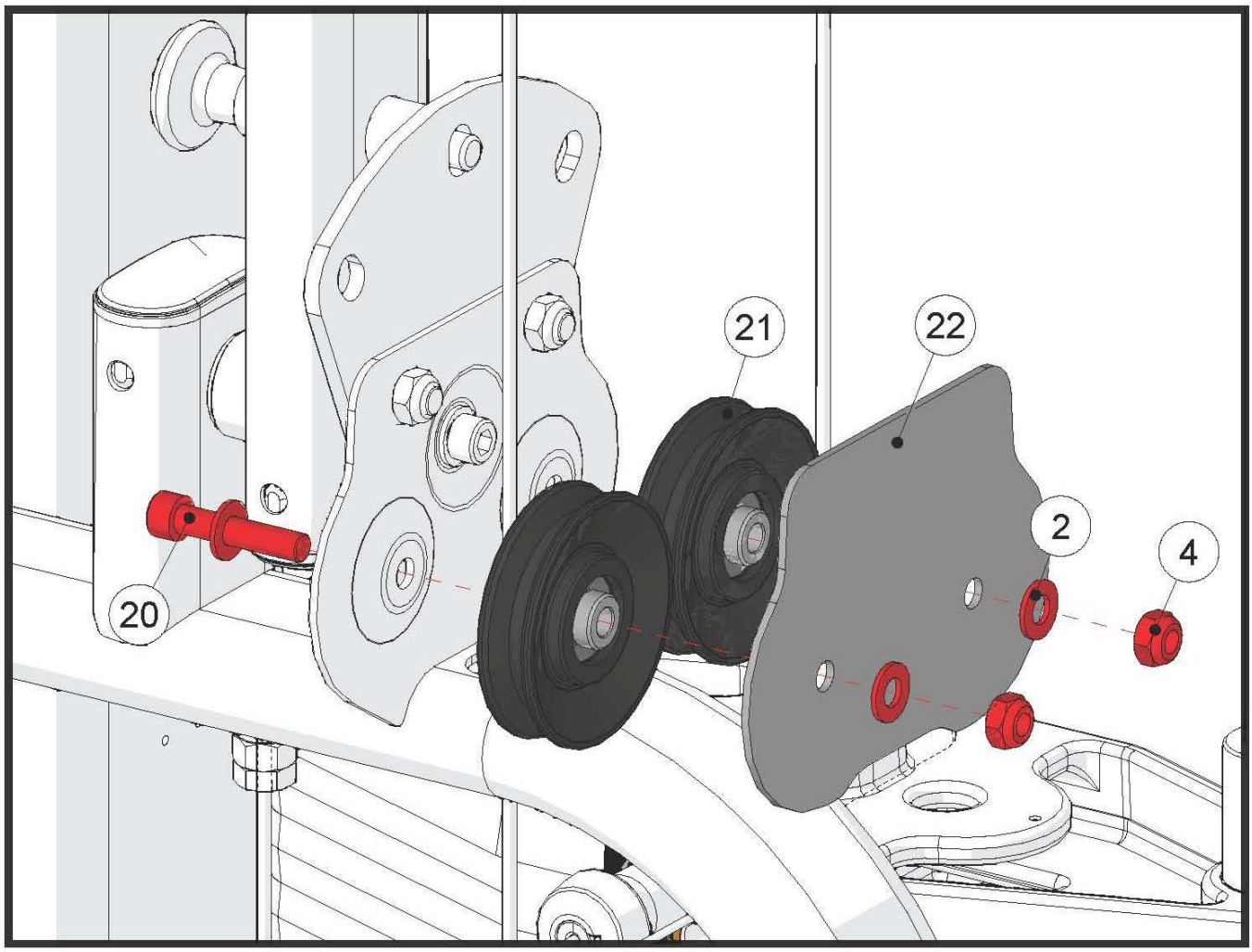

ЧАСТЬ 3

ШАГ 3 КРЕПЛЕНИЕ ФИКСАТОРА

№	Описание	Кол-во
23	Карабин кабеля	1
24	Держатель фиксатора	1
25	Кабель весовых стеков	1

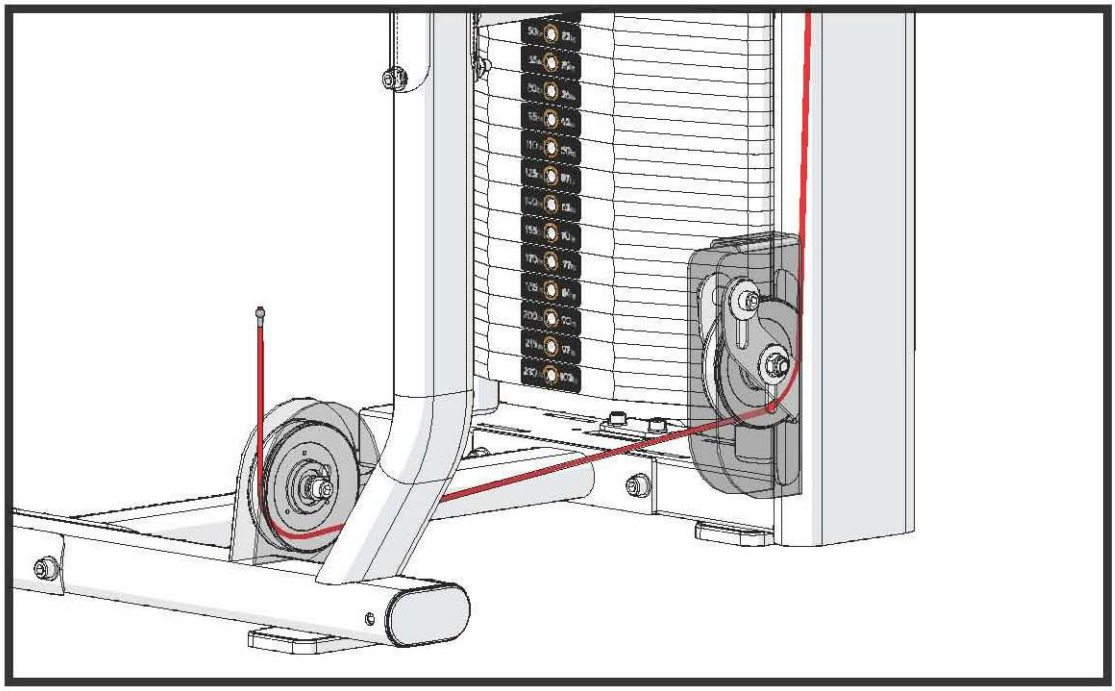

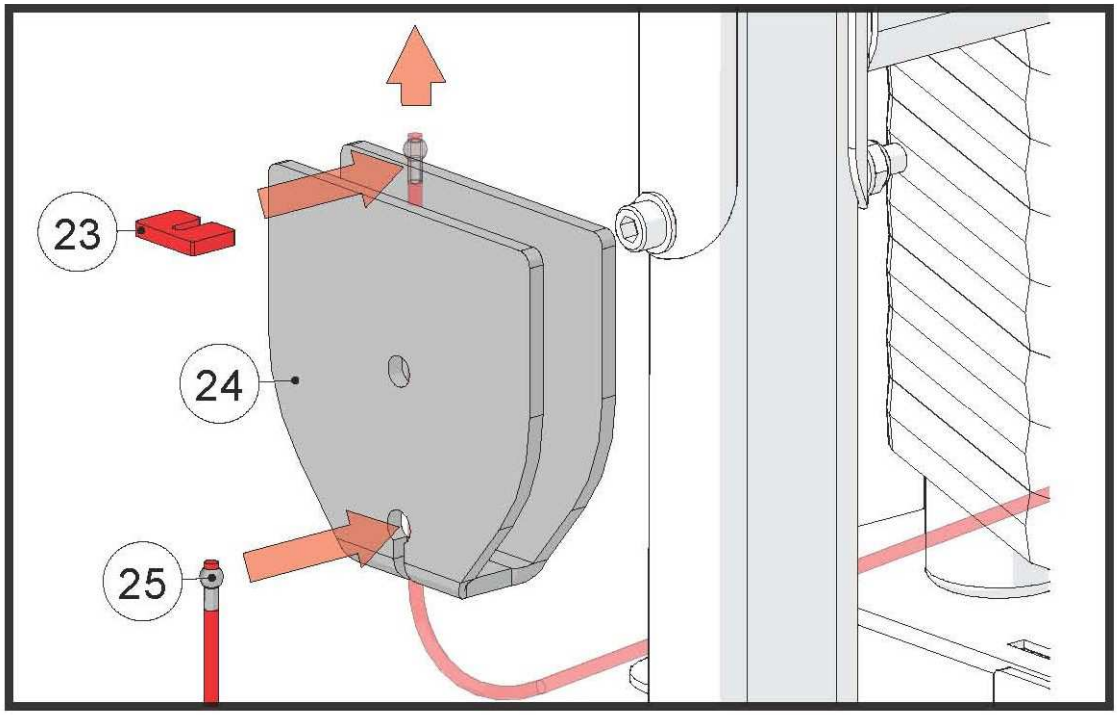

ЧАСТЬ 3

ШАГ 4 КРЕПЛЕНИЕ ФИКСАТОРА

№	Описание	Кол-во
2	Шайба M10	2
4	Гайка M10	1
20	Болт M10*50L	1
21	Фиксатор	1
26	Кабель рамы пользователя	1

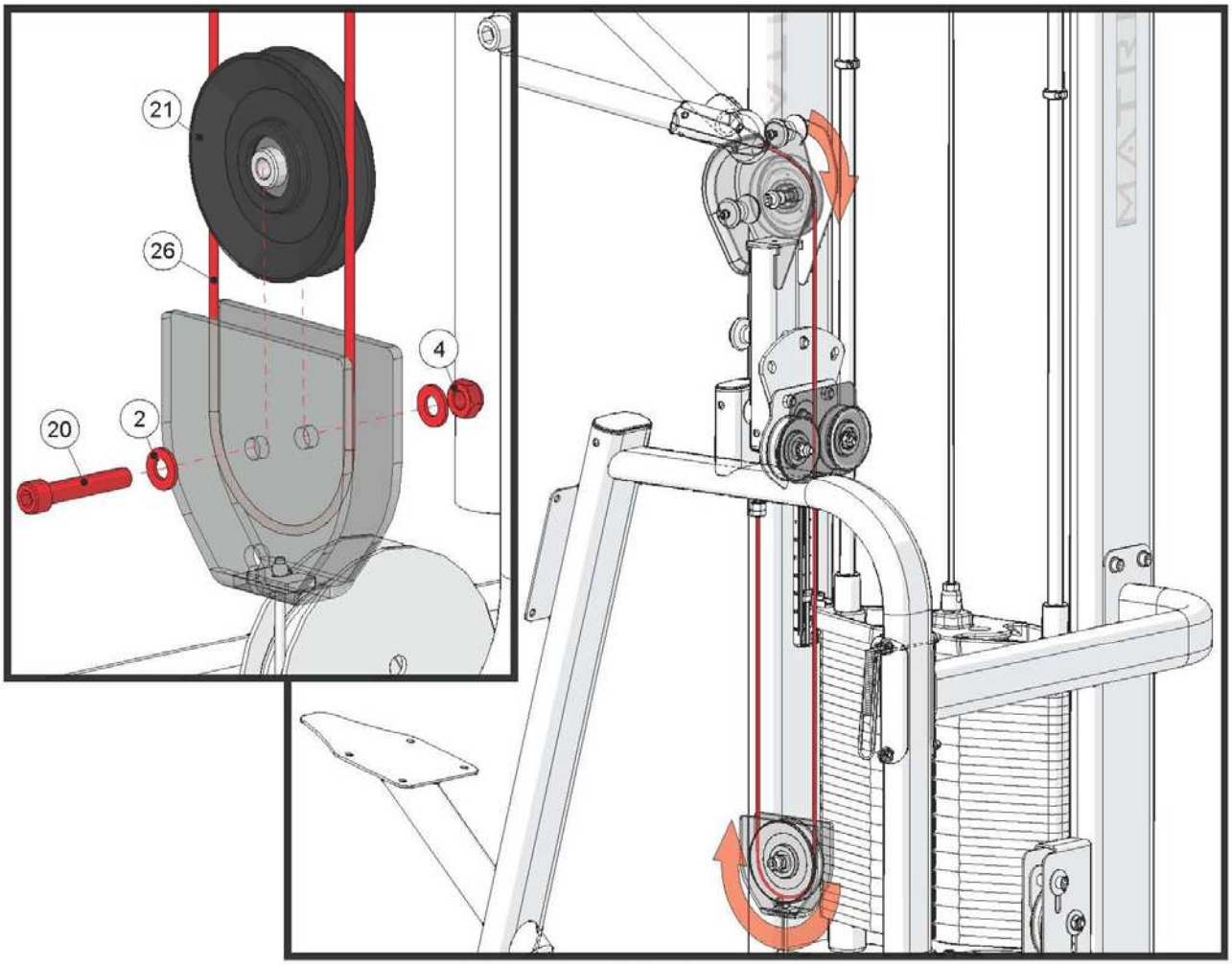

ЧАСТЬ 3

ШАГ 5 КРЕПЛЕНИЕ КАБЕЛЯ РАМЫ ПОЛЬЗОВАТЕЛЯ

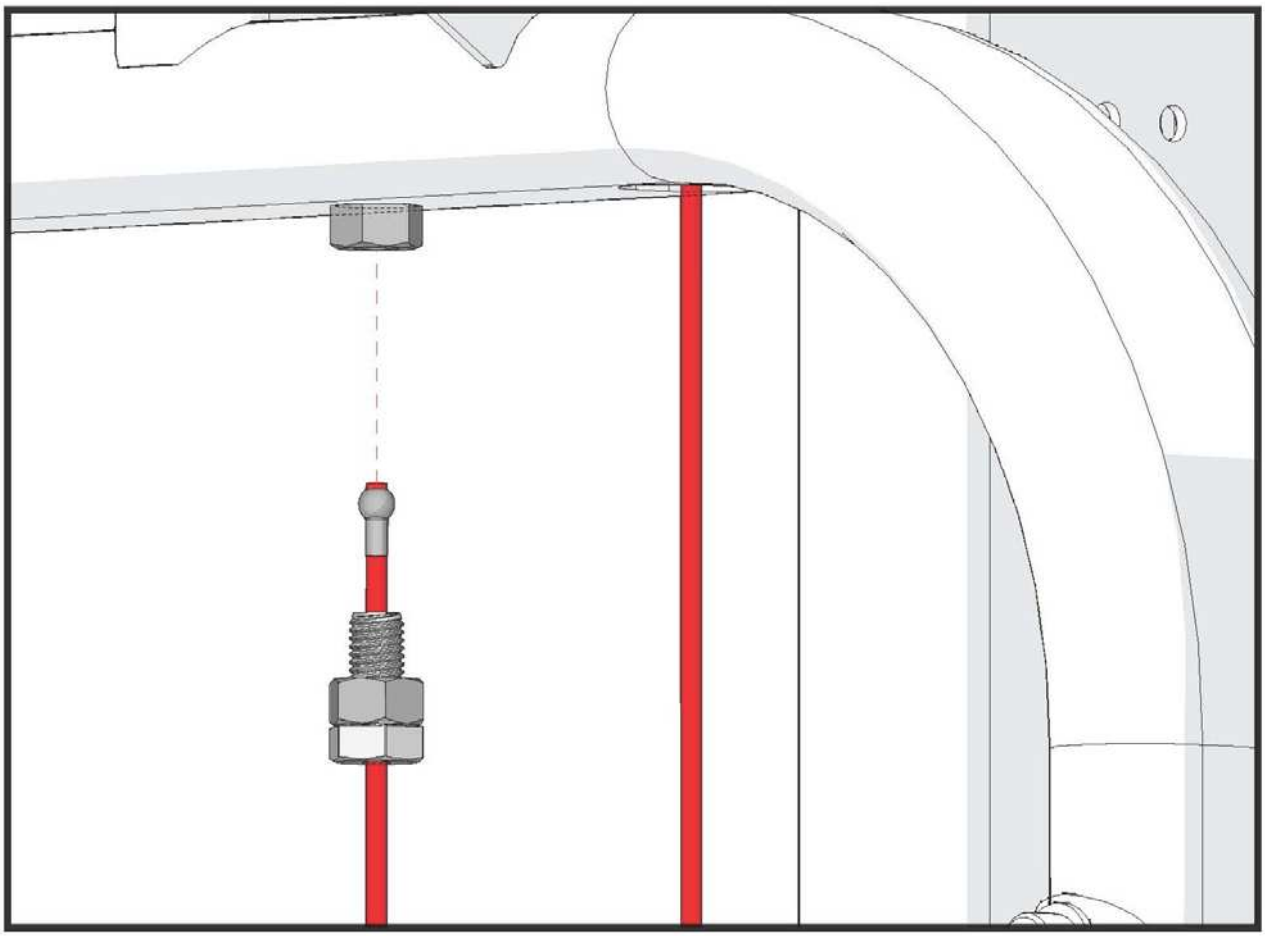

ЧАСТЬ 4

ШАГ 1 КРЕПЛЕНИЕ СИДЕНЬЯ

№	Описание	Кол-во
27	Сиденье	1
28	Болт M10*20L	4

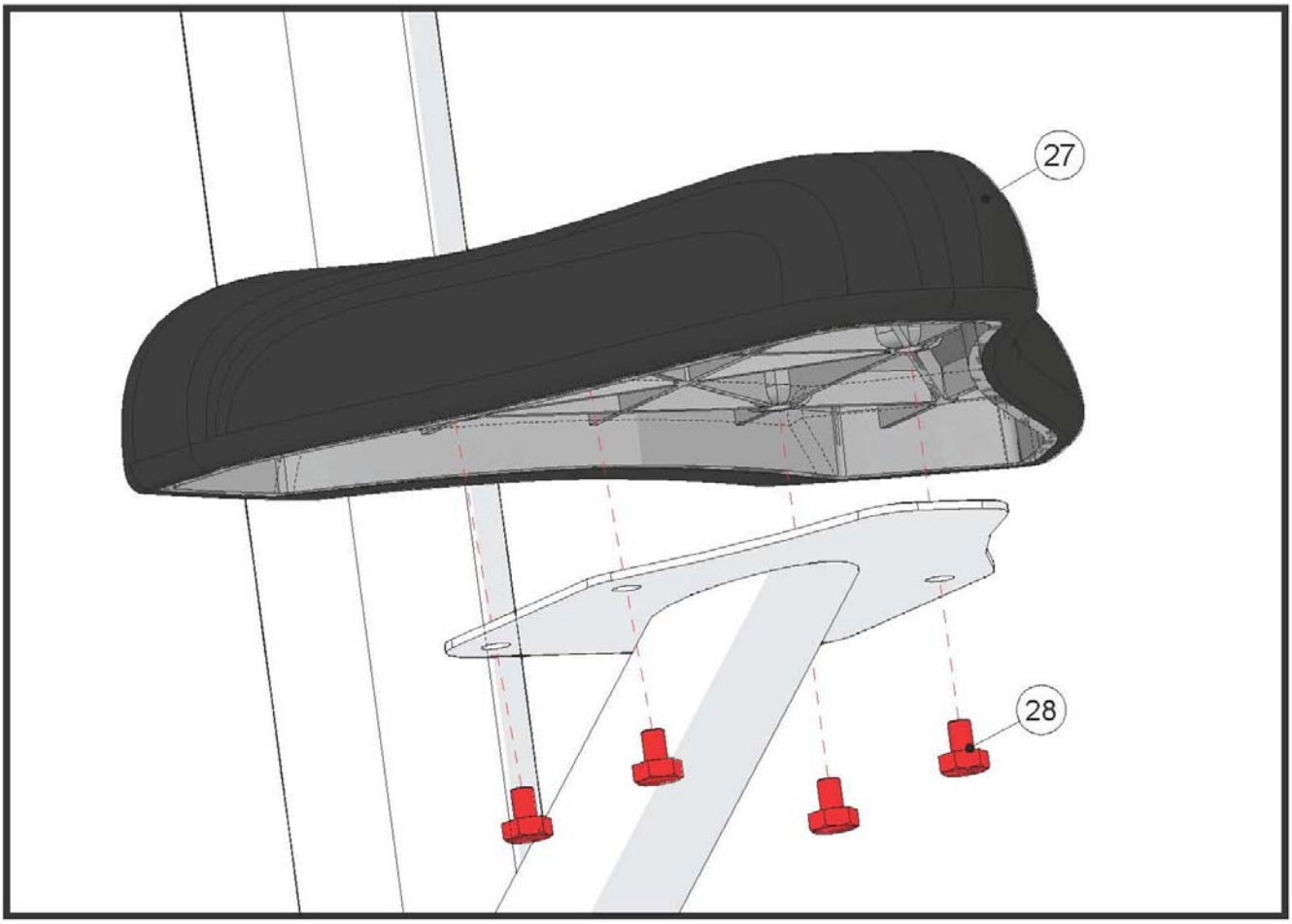

ЧАСТЬ 4

ШАГ 2 КРЕПЛЕНИЕ СПИНКИ СИДЕНЬЯ

№	Описание	Кол-во
13	Шайба M10	4
29	Спинка	1
30	Болт M10*25L	4

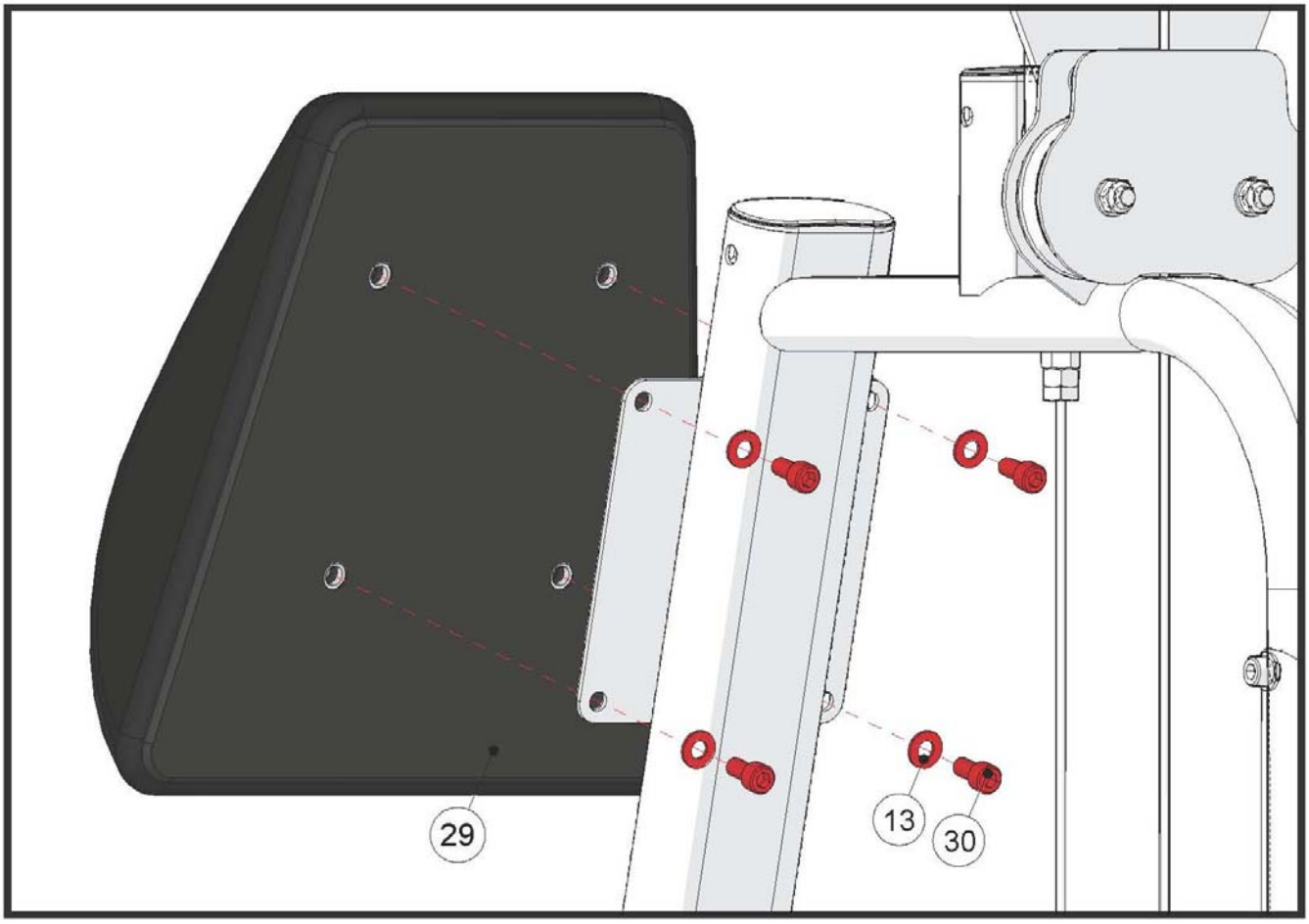

ЧАСТЬ 5

ШАГ 1 КРЕПЛЕНИЕ КОЖУХОВ

№	Описание	Кол-во
31	Передний кожух	1
32	Задний кожух (Не показан)	1

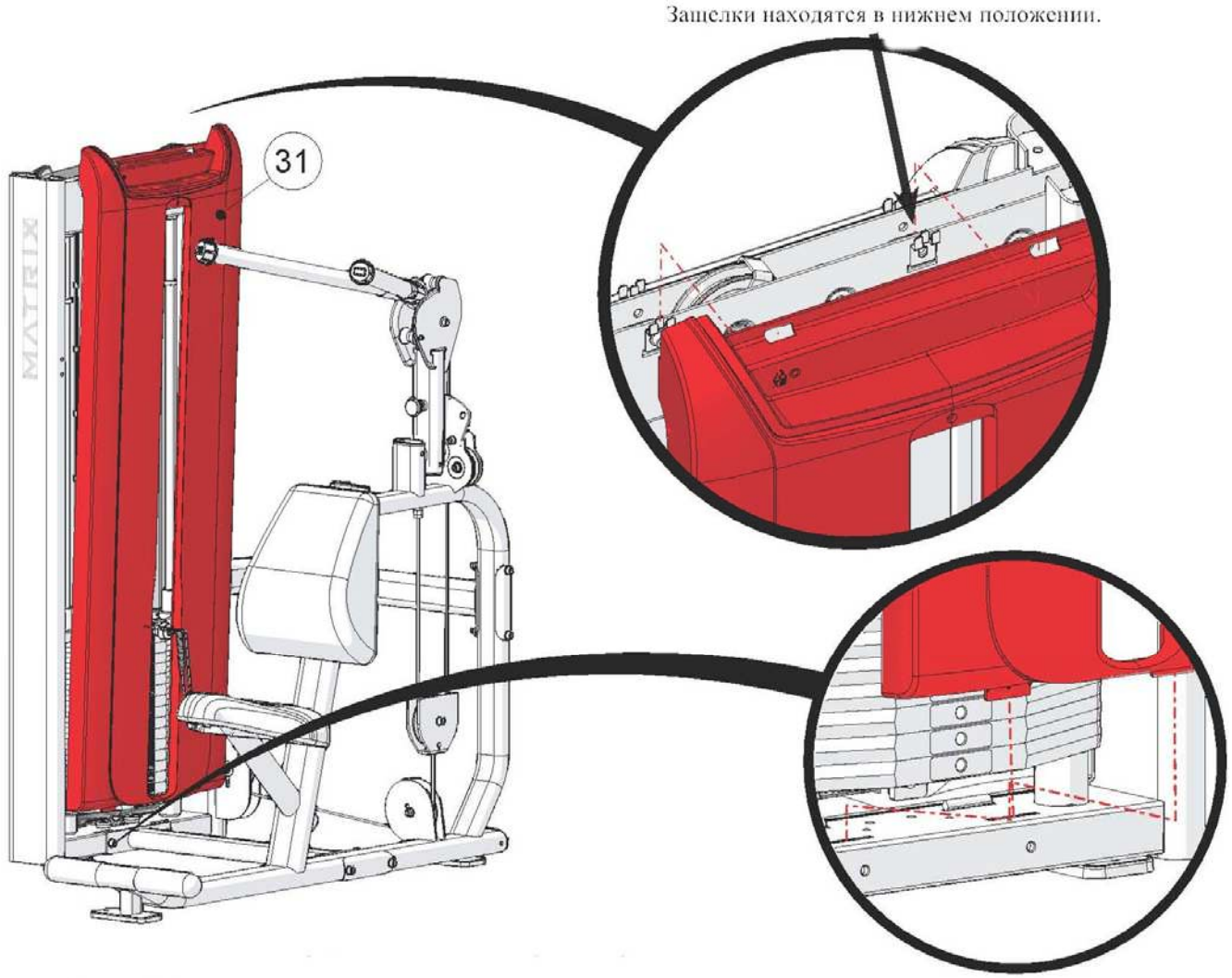

ЧАСТЬ 5

ШАГ 2 КРЕПЛЕНИЕ ВЕРХНЕГО КОЖУХА

№	Описание	Кол-во
33	Болт M8*25L	4
34	Шайба M8 (диаметр 20 мм.)	4
35	Верхний кожух	1

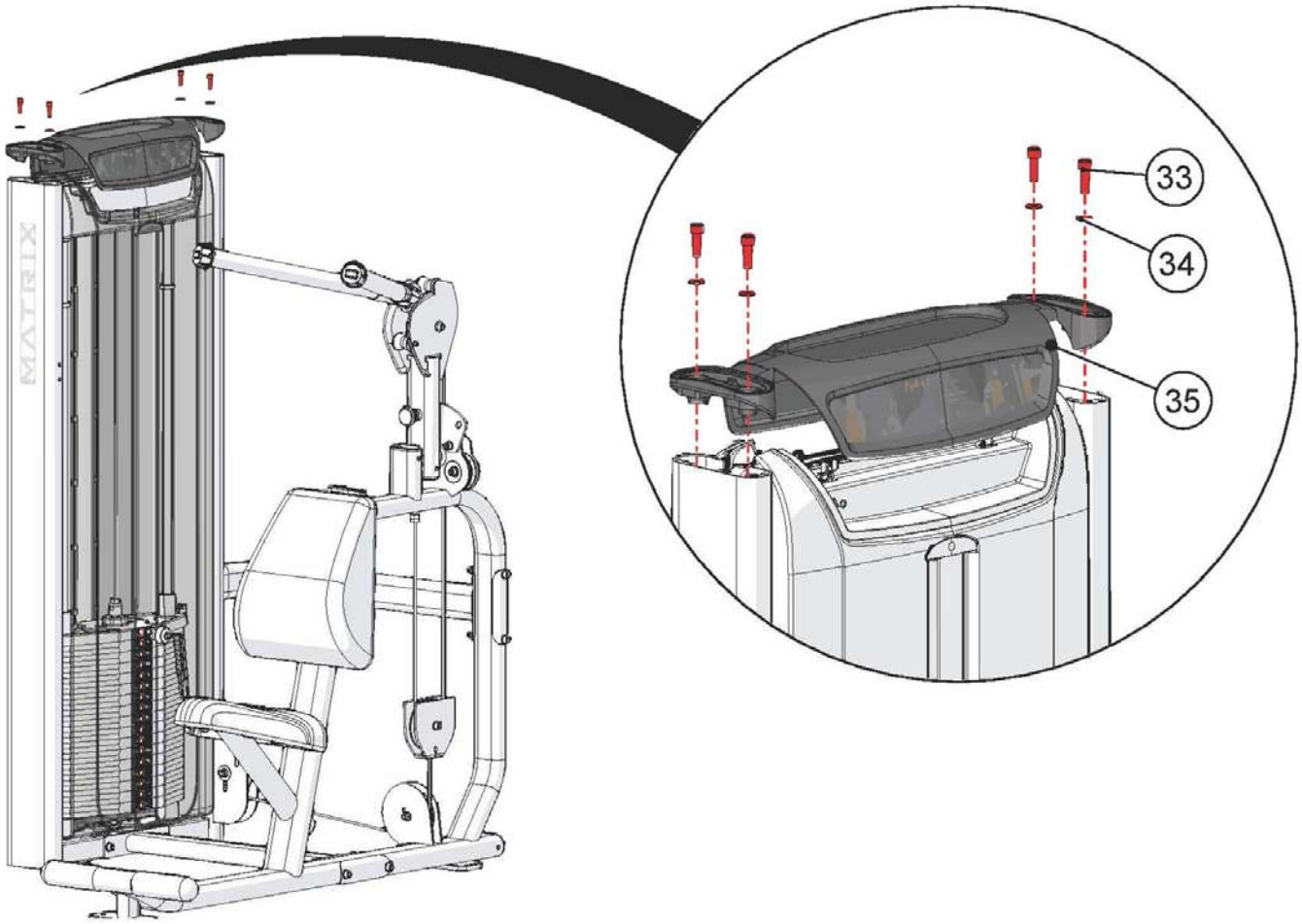

ЧАСТЬ 5

ШАГ 3 КРЕПЛЕНИЕ КРЫШКИ ВЕРХНЕГО КОЖУХА

№	Описание	Кол-во
36	Крышка верхнего кожуха	2

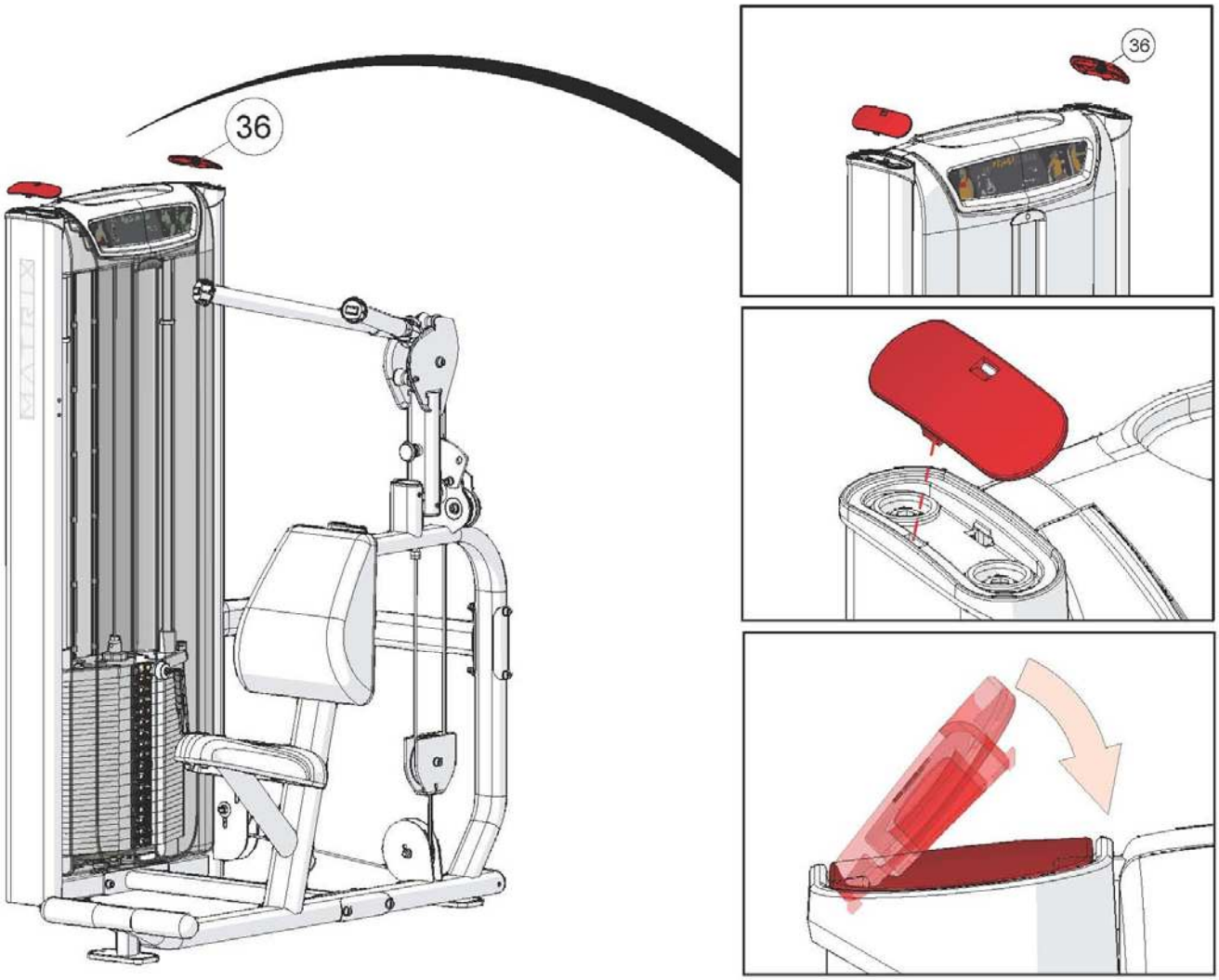

ЧАСТЬ 7

КРЕПЛЕНИЕ ЭЛЕМЕНТОВ PREMIUM

№	Описание	Кол-во
1P	Декоративный кожух	1
2P	Двухэкранный LCD дисплей активности пользователя	1
3P	Держатель для полотенца	1

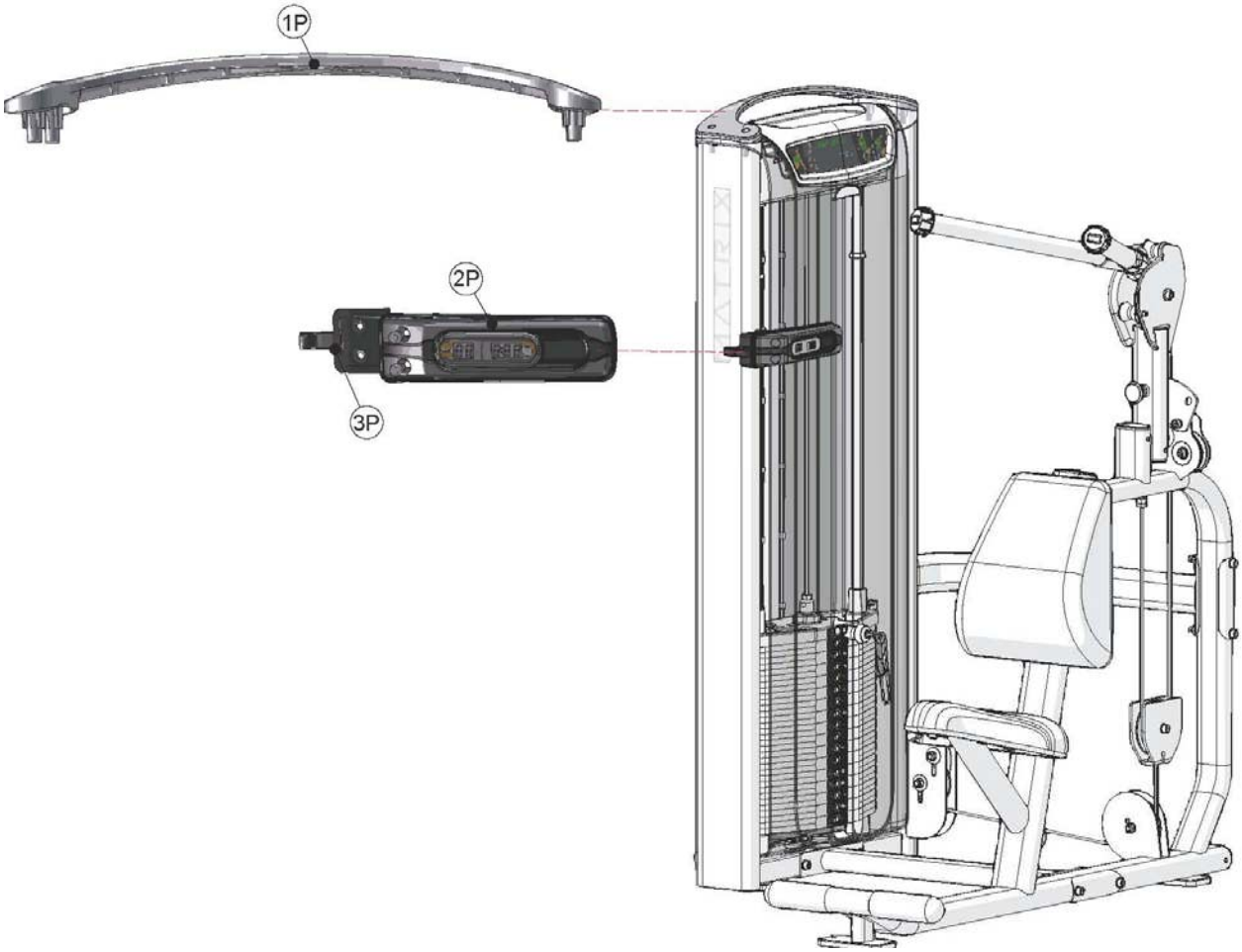

	ТЕХНИЧЕСКИЕ СПЕЦИФИКАЦИИ VS- S53H Пресс машина
Тип	грузоблочный
Упражнения	мышцы пресса
Рама	особопрочная с двухслойной покраской и лакировкой
Рычаги	тросовые с регулировкой стартового положения (центр, лево, право)
Тросы	стальные армированные с внутренней смазкой
Направляющие	хромированные
Рукоятки	ErgoForm™ Grips
Нагрузка	весовые плиты 4.5 и 6.8 кг.
Сидение	эргономичное контурное
Регулировка положения сидения	нет
Электроника	нет
Размер тренажера в рабочем состоянии (Д*Ш*В)	137*117*160 см.
Вес стека	104 кг.
Вес нетто	214 кг.
Макс. вес пользователя	136 кг.
Гарантия	5 лет
Производитель	Johnson Health Tech, США
Страна изготовления	КНР

	ТЕХНИЧЕСКИЕ СПЕЦИФИКАЦИИ VS- S53P Пресс машина
Тип	грузоблочный
Упражнения	мышцы пресса
Рама	особопрочная с двухслойной покраской и лакировкой
Рычаги	тросовые с регулировкой стартового положения (центр, лево, право)
Тросы	стальные армированные с внутренней смазкой
Направляющие	хромированные
Рукоятки	ErgoForm™ Grips
Нагрузка	весовые плиты 4.5 и 6.8 кг. (микрорегулировка +2.3 кг.)
Сидение	эргономичное контурное
Регулировка положения сидения	нет
Электроника	двухэкранный LCD дисплей активности пользователя
Размер тренажера в рабочем состоянии (Д*Ш*В)	137*117*168 см.
Вес стека	104 кг.
Вес нетто	215 кг.
Макс. вес пользователя	136 кг.
Гарантия	5 лет
Производитель	Johnson Health Tech, США
Страна изготовления	КНР

*Производитель оставляет за собой право вносить изменения в конструкцию тренажера, не ухудшающие значительно его основные технические характеристики.

Все актуальные изменения в конструкции либо технических спецификациях изделия отражены на официальном сайте поставщика оборудования Johnson Tech. johnson-matrix.ru

Тренажер сертифицирован по Системе Сертификации Гост Р «Федеральным Агентством По Техническому Регулированию и Метрологии» (Ростест).

АЯ46

ВНИМАНИЕ!
ТРЕНАЖЕР ПРЕДНАЗНАЧЕН ДЛЯ КОММЕРЧЕСКОГО ИСПОЛЬЗОВАНИЯ!

Посмотреть товар на сайте: Пресс-машина VS-S53H