# Инструкция

## Приведение/Отведение бедра Spirit Fitness DWS150-U2

Полезные ссылки:

Приведение/Отведение бедра Spirit Fitness DWS150-U2 - смотреть на сайте

Приведение/Отведение бедра Spirit Fitness DWS150-U2 - читать отзывы

SPIRIT FITNESS

A Heritage of Quality | The Spirit of Innovation

# Инструкция по сборке.
# Приведение / отведение бедра

## Руководство пользователя

# 1

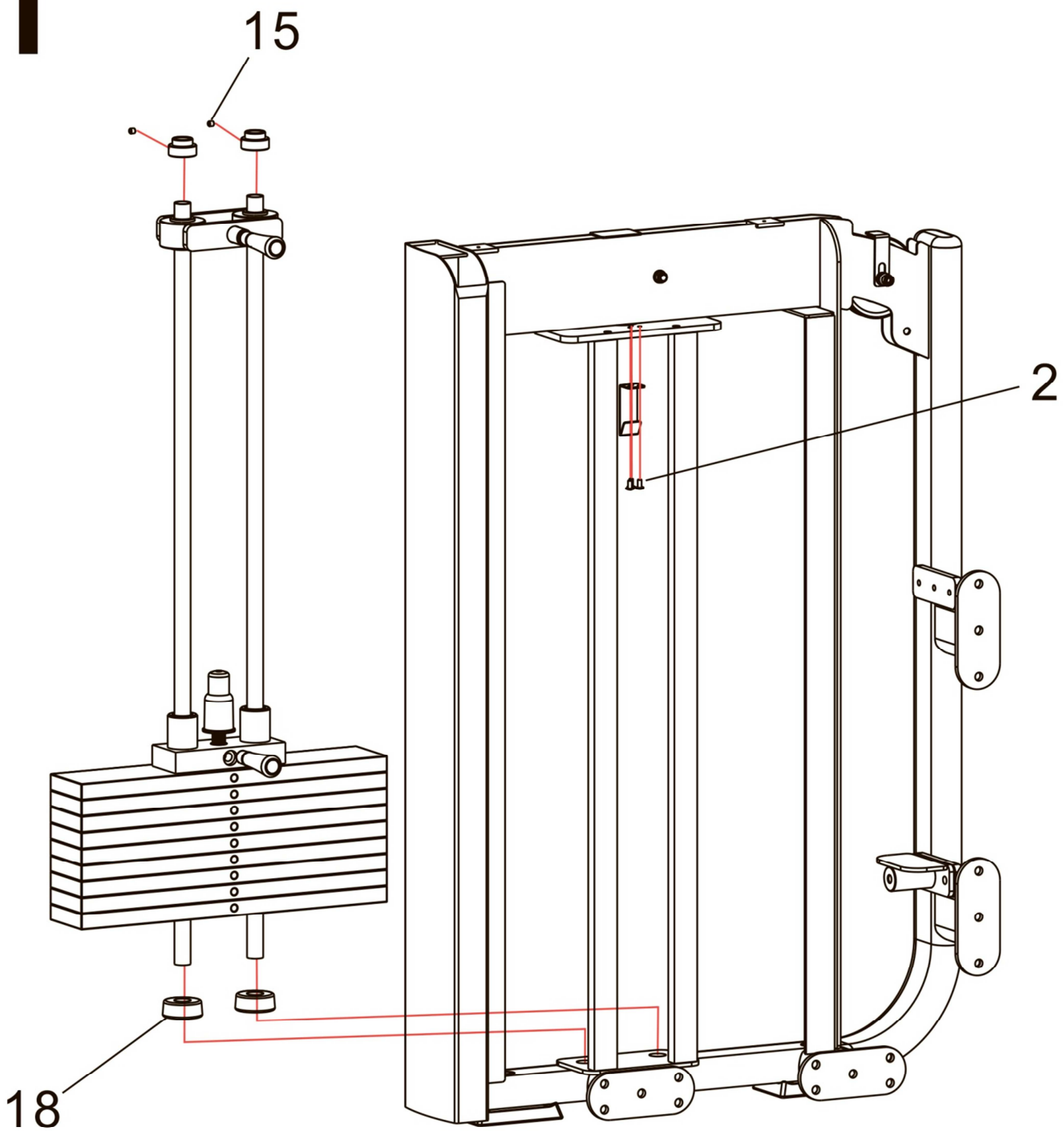


2 X3
M6X12

15 X2
M8X10

18 X2
Φ62xΦ26x25

# 2

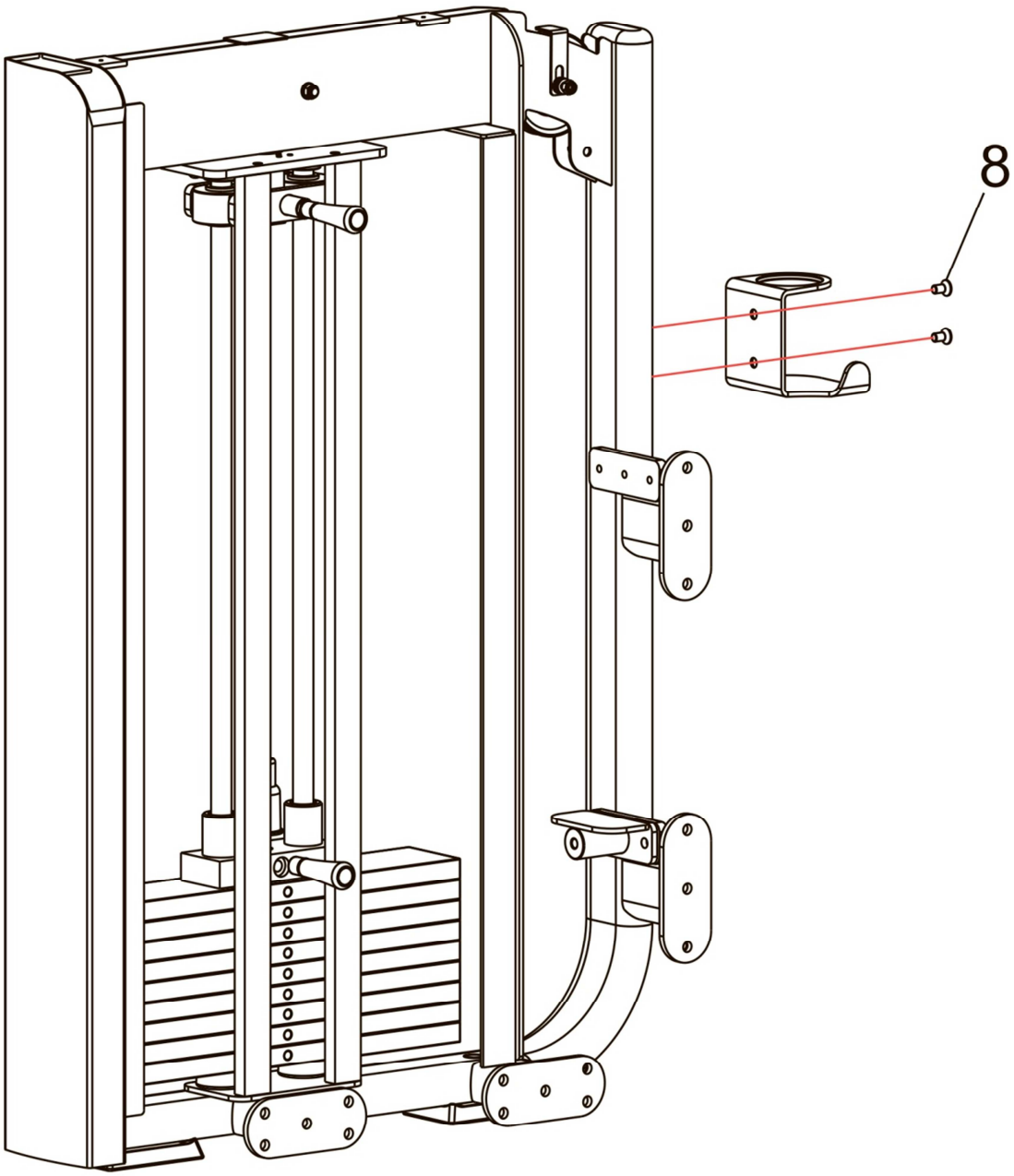


8 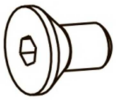 X2

M10X20

# 3

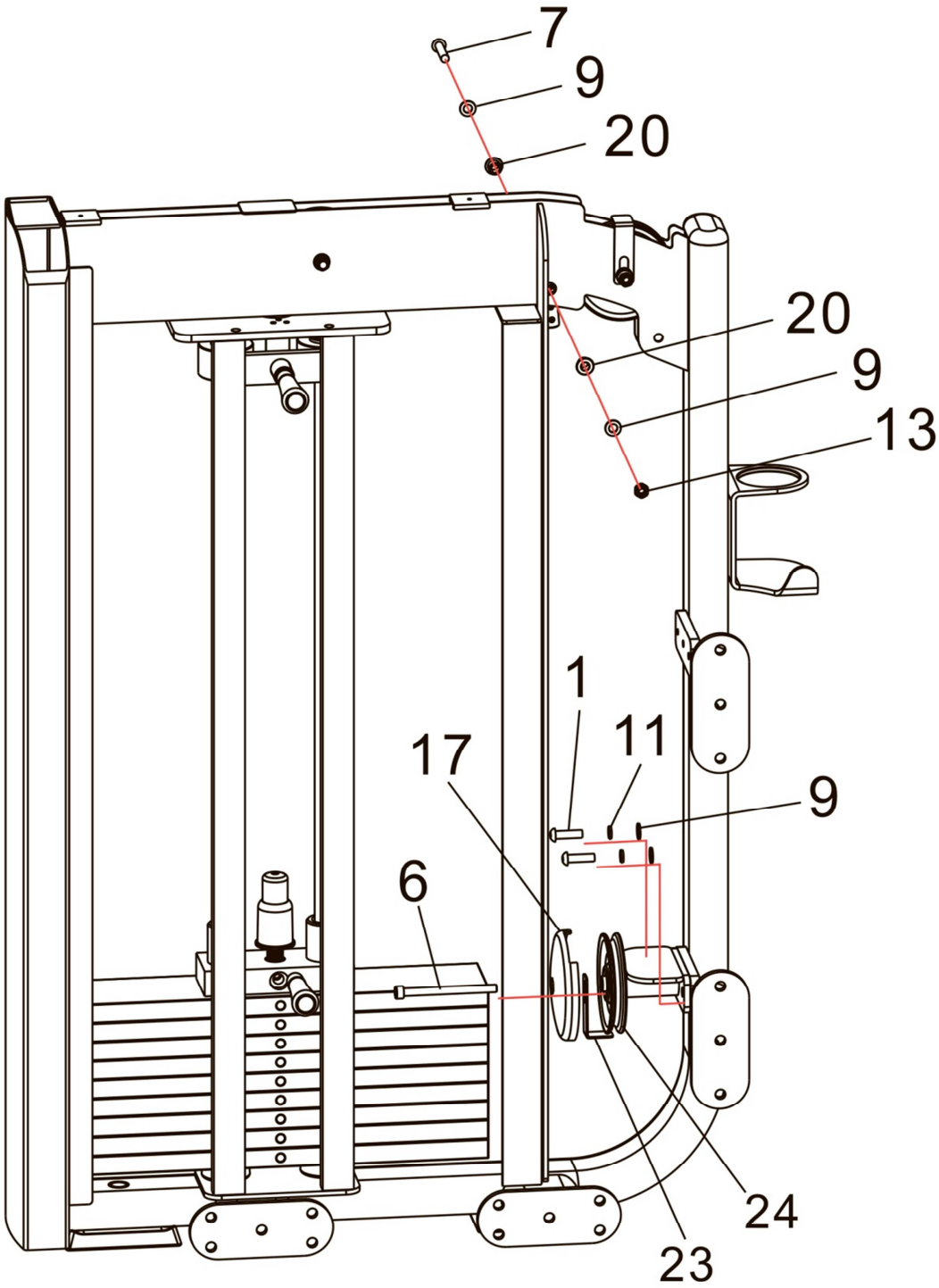


1 X2
M10X25

6 X1
M10X50

7 X1
M10X50

9 X4
M10

11 X2
M10

13 X1
M10

17 X1
Φ127

20 X2
Φ22xΦ10.5x13.5

23 X 1
(35+80)*25*2

24 X1
Φ127