Инструкция

Разгибание ног сидя Matrix Versa Heavy VS-S71H

Полезные ссылки:

Разгибание ног сидя Matrix Versa Heavy VS-S71H - смотреть на сайте

Разгибание ног сидя Matrix Versa Heavy VS-S71H - читать отзывы

Разгибание ног сидя VS-S71H

MATRIX
Strong • Smart • Beautiful

РУКОВОДСТВО ПОЛЬЗОВАТЕЛЯ

VERSA Разгибание ног сидя

VS-S71

ВАЖНАЯ ИНФОРМАЦИЯ ПО БЕЗОПАСНОСТИ

Покупатель продуктов фирмы MATRIX Fitness Systems несёт единоличную ответственность за то, чтобы инструктировать всех лиц, как являющихся конечными пользователями, так и относящихся к обслуживающему персоналу, о надлежащем использовании оборудования.

Настоятельно рекомендуется, чтобы все пользователи тренировочного оборудования фирмы MATRIX Fitness Systems были проинформированы перед его использованием о следующем.

НАДЛЕЖАЩЕЕ ИСПОЛЬЗОВАНИЕ

1. Никакое оборудование не должно использоваться никаким иным образом, кроме того, для которого данное оборудование было сконструировано или предназначено изготовителем. Обязательна к исполнению настоятельная рекомендация, чтобы все пользователи тренировочного оборудования фирмы MATRIX Fitness Systems были проинформированы о том, что оборудование фирмы MATRIX Fitness Systems должно использоваться надлежащим образом, чтобы избежать телесных повреждений.

2. Оберегайте руки и ноги всё время от соприкосновения с движущимися частями, чтобы избежать телесных повреждений.

ПРОВЕРКА НА НАЛИЧИЕ ПОВРЕЖДЁННЫХ ЧАСТЕЙ

1. Не используйте никакое оборудование, которое повреждено и/или имеет изношенные или сломанные части. Используйте только запасные части, поставляемые местным дилером фирмы MATRIX Fitness Systems, действующим в Вашей стране.

2. МАРКИРОВОЧНЫЕ НАКЛЕЙКИ ТЕХНИЧЕСКОГО ОБСЛУЖИВАНИЯ И ПАСПОРТНЫЕ ТАБЛИЧКИ. Не удаляйте маркировочные наклейки ни по какой причине. Они содержат важную информацию. Если они не читаются или отсутствуют, свяжитесь для их замены со своим дилером фирмы MATRIX Fitness Systems.

3. УСТАНОВКА ОБОРУДОВАНИЯ. Всё оборудование должно быть прикреплено к полу, чтобы обеспечить его устойчивость и устранить раскачивание или опрокидывание. Эту работу, где применимо, должен выполнять лицензированный подрядчик.

4. ПОЛНОЕ ТЕХНИЧЕСКОЕ ОБСЛУЖИВАНИЕ ВСЕГО ОБОРУДОВАНИЯ. Профилактическое техническое обслуживание является ключом к стабильной работе оборудования, а также к сведению Вашей ответственности к минимуму. Оборудование нуждается в техническом осмотре через регулярные интервалы времени.

Обеспечивайте, чтобы лицо (лица) производящее регулировку или выполняющее работы по техническому обслуживанию или ремонту любого вида, имело соответствующую квалификацию, и было допущено к выполнению таких работ. Дилеры фирмы MATRIX Fitness Systems по требованию предоставят услуги и обучение техническому обслуживанию на нашем корпоративном оборудовании.

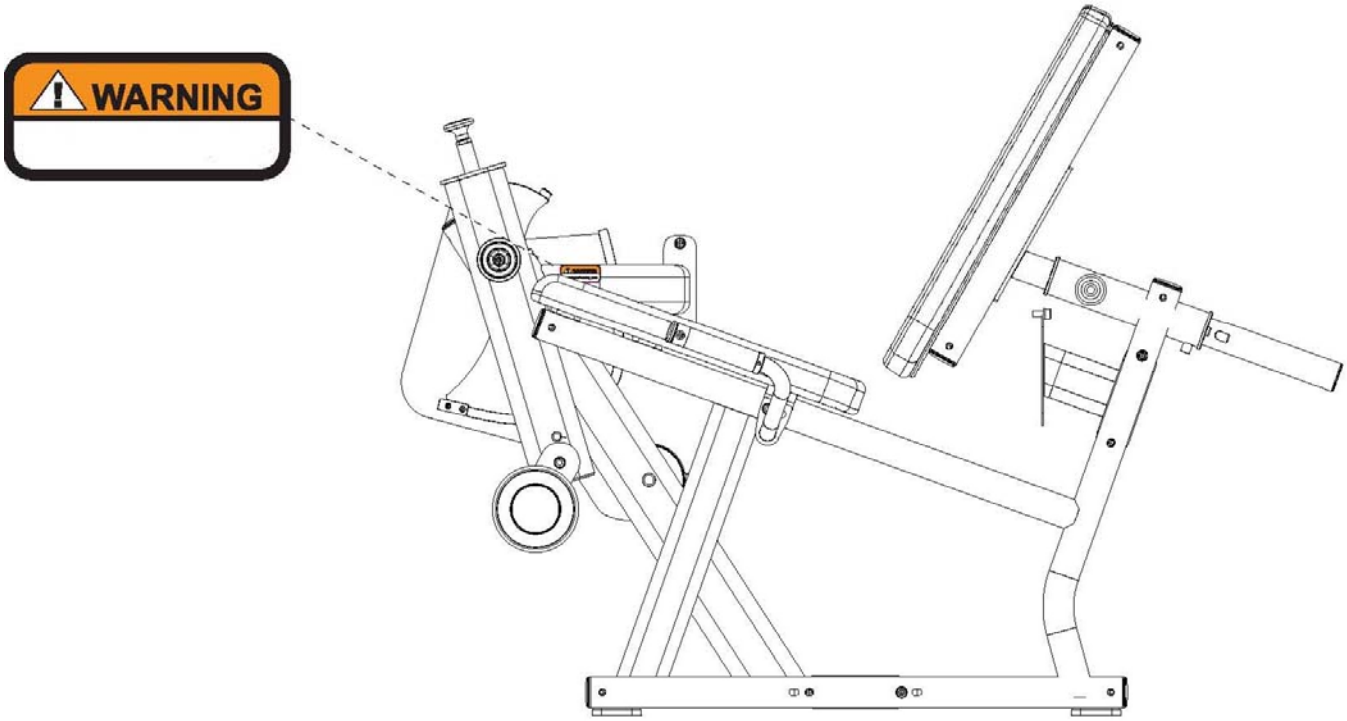
WARNING

СПИСОК КОМПЛЕКТУЮЩИХ ЧАСТЕЙ

№	Описание	Кол-во
1	Болт M10*125L	4
2	Пластина	3
3	Рама пользователя	1
4	Шайба M10	45
5	Гайка M10	12
6	Нижняя соединительная рама	1
7	Болт M10*20L	14
8	Задняя соединительная рама	1
9	Задняя вспомогательная опора	1
10	Шайба M10	4
11	Болт M8*20L	2
12	Шайба M8	2
13	Вспомогательная труба	1
14	Болт M10*105L	2
15	Пластина	1
16	Болт M10*120L	1
17	Верхняя соединительная труба	1
18	Ось в сборе	1
19	Шайба (Внеш. диаметр – 45 мм, внутр. – 30 мм.)	2
20	Шайба пружинная	2
21	Болт M10*15L	1
22	Шайба M10 (Внеш. диаметр – 45 мм.)	2
23	Ключ (8*10 мм.)	1
24	Диск	1
25	Болт M10*90L	1
26	Болт M10*70L	1
27	Крышка диска	1
28	Втулка	1
29	Держатель кабеля	1
30	Фиксатор	1
31	Длинная втулка	1
32	Рычаг	1
33	Индикатор	1
34	Болт M10*100L	1
35	Ось	1
36	Ролик (Опора для ног)	1
37	Руль	1
38	Болт M10*30L	4
39	Болт M10	6
40	Сиденье	1
41	Сиденье	1
42	Спинка	1
43	Опора спинки	1
44	Болт M10*75L	2
45	Болт M10*80L	2
46	Регулировочная опора спинки	1
47	Передний кожух	1
48	Задний кожух (Не показан)	1

49	Шайба M8 (Диаметр 20 мм.)	4
50	Верхний кожух	1
51	Крышка верхнего кожуха	2
	Дополнительные элементы PREMIUM	
1P	Декоративный кожух	1
2P	Двухэкранный LCD дисплей активности пользователя	1
3P	Держатель для полотенца	1
4P	Фиксатор	2
5P	Поручни	2

ЧАСТЬ 1

ШАГ 1 КРЕПЛЕНИЕ РАМЫ ВЕСОВЫХ СТЕКОВ И РАМЫ ПОЛЬЗОВАТЕЛЯ

№	Описание	Кол-во
1	Болт M10*125L	2
2	Пластина	1
3	Рама пользователя	1
4	Шайба M10	3
5	Гайка M10	2
6	Нижняя соединительная рама	1
7	Болт M10*20L	2

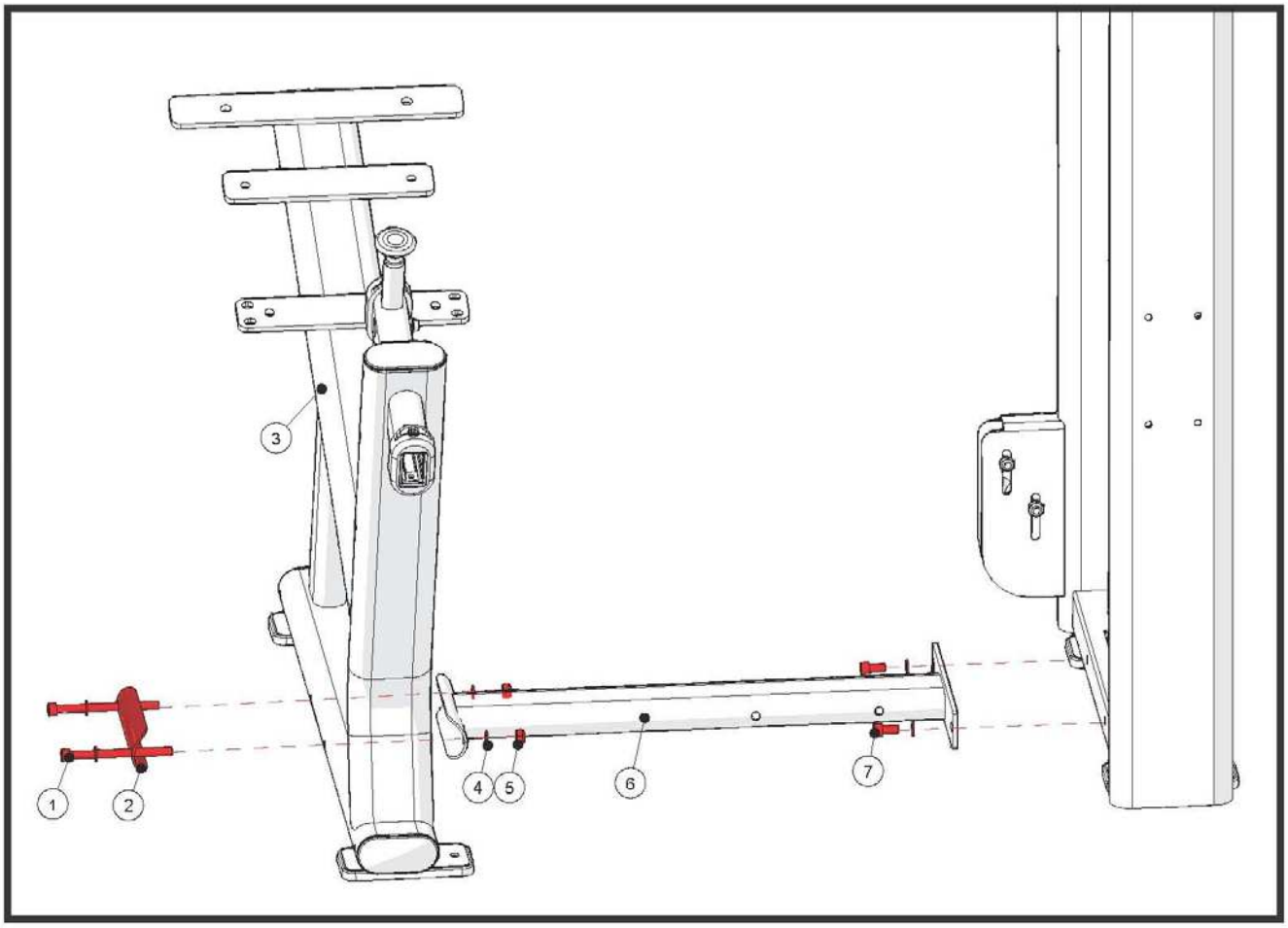

Сборка тренажера должна осуществляться на ровной поверхности. Закрепите раму пользователя, как показано на рисунке, но не затягивайте болты.

ЧАСТЬ 1

ШАГ 2 КРЕПЛЕНИЕ РАМЫ ВЕСОВЫХ СТЕКОВ И РАМЫ ПОЛЬЗОВАТЕЛЯ

№	Описание	Кол-во
1	Болт M10*125L	2
2	Пластина	2
4	Шайба M10	8
5	Гайка M10	2
7	Болт M10*20L	4
8	Задняя соединительная рама	1

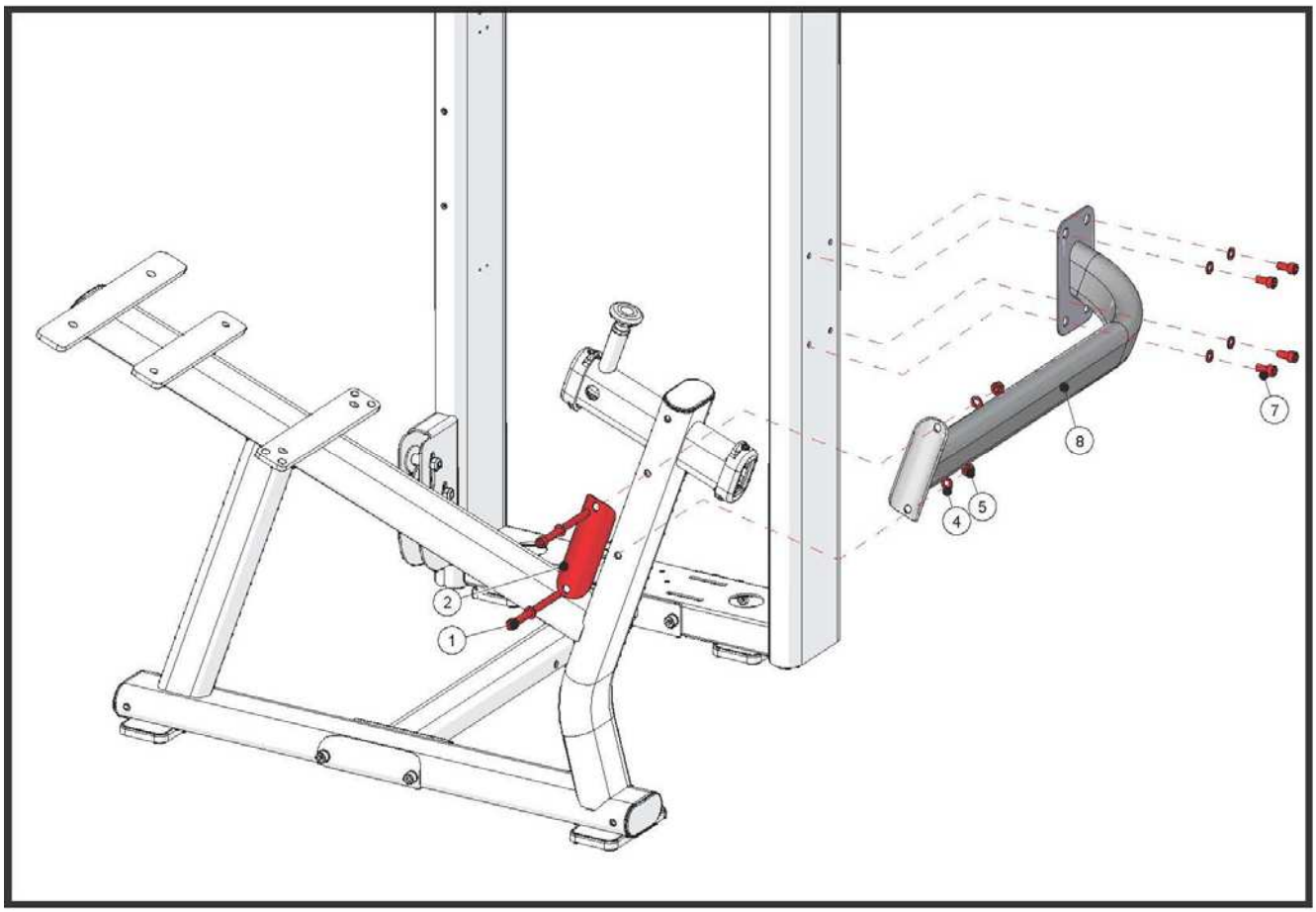

ЧАСТЬ 1

ШАГ 3 КРЕПЛЕНИЕ РАМЫ ВЕСОВЫХ СТЕКОВ И РАМЫ ПОЛЬЗОВАТЕЛЯ

№	Описание	Кол-во
7	Болт M10*20L	4
9	Задняя вспомогательная опора	1
10	Шайба M10	4
11	Болт M8*20L	2
12	Шайба M8	2

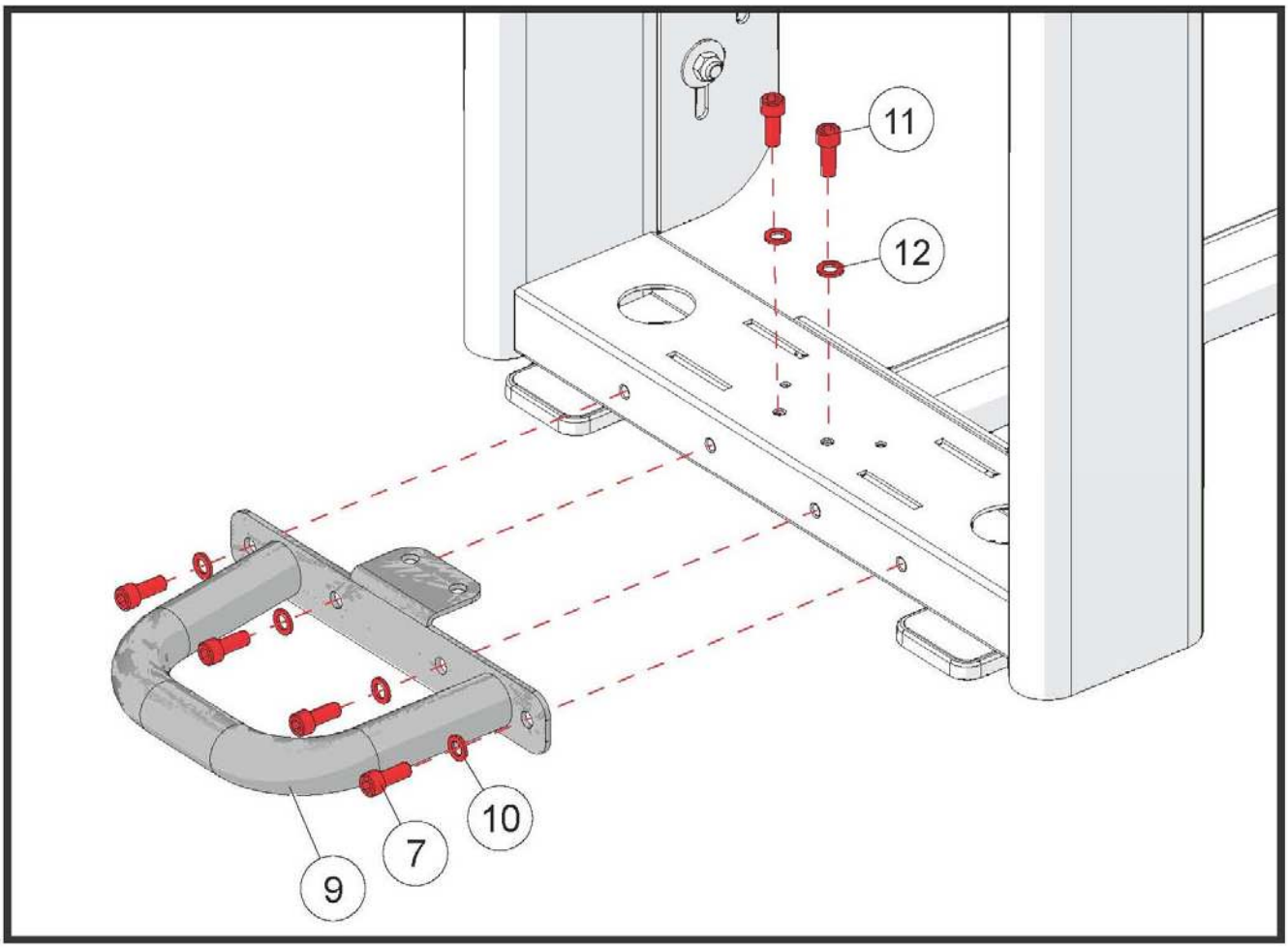

ЧАСТЬ 1

ШАГ 4 КРЕПЛЕНИЕ РАМЫ ВЕСОВЫХ СТЕКОВ И РАМЫ ПОЛЬЗОВАТЕЛЯ

№	Описание	Кол-во
4	Шайба M10	4
5	Гайка M10	2
13	Вспомогательная труба	1
14	Болт M10*105L	2
15	Пластина	1

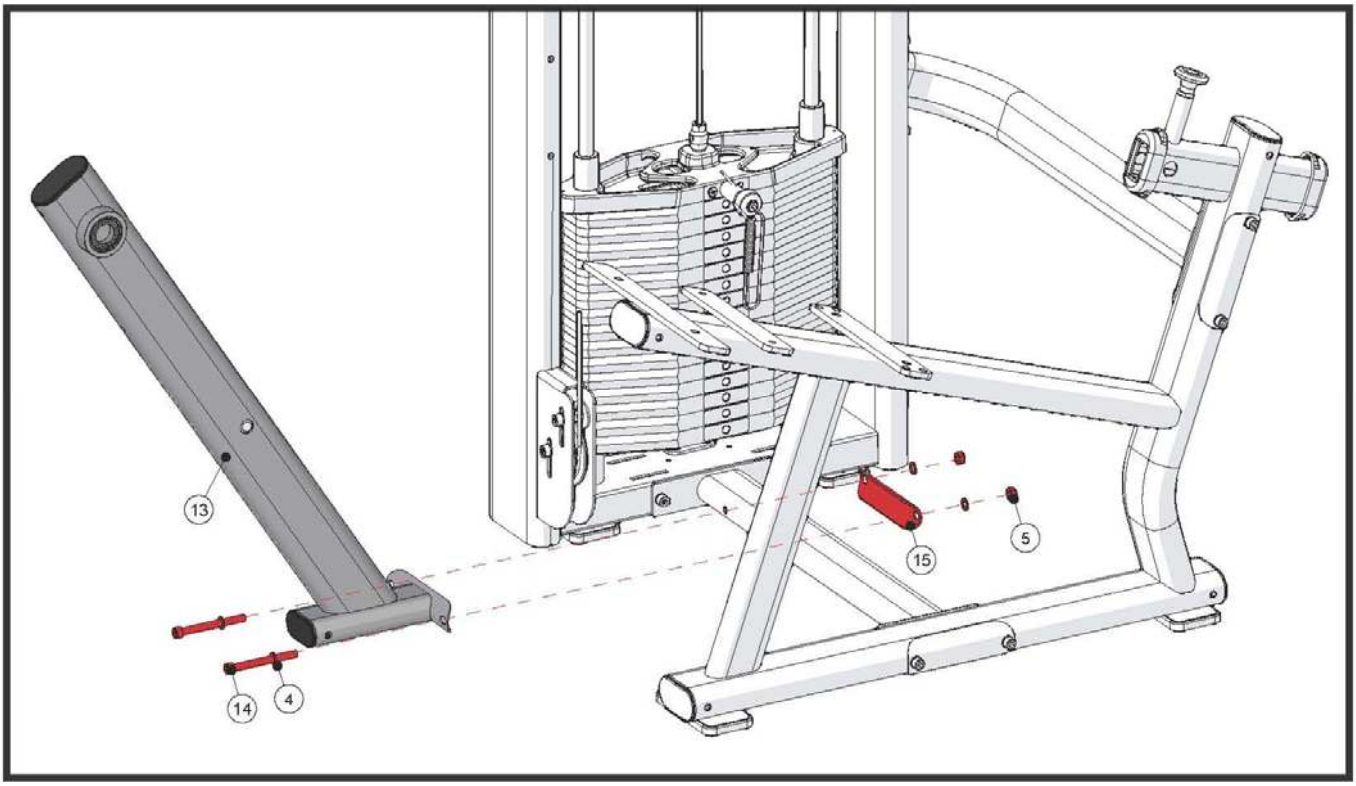

ЧАСТЬ 1

ШАГ 5 КРЕПЛЕНИЕ РАМЫ ВЕСОВЫХ СТЕКОВ И РАМЫ ПОЛЬЗОВАТЕЛЯ

№	Описание	Кол-во
4	Шайба M10	5
5	Гайка M10	1
7	Болт M10*20L	3
16	Болт M10*120L	1
17	Верхняя соединительная труба	1

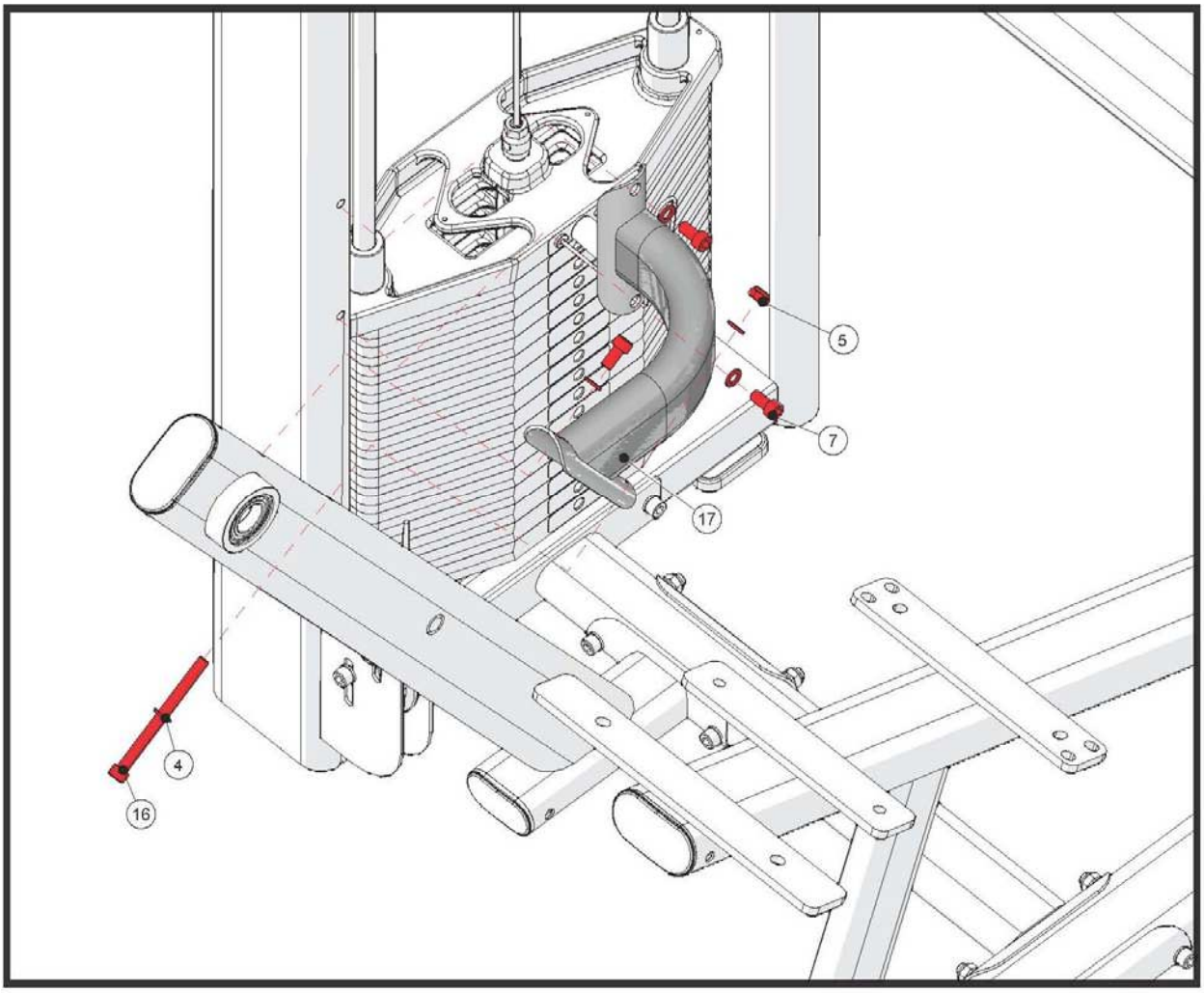

ЧАСТЬ 2

ШАГ 1 КРЕПЛЕНИЕ ДИСКА

№	Описание	Кол-во
18	Ось в сборе	1
19	Шайба (Внеш. диаметр – 45 мм, внутр. – 30 мм.)	2
20	Шайба пружинная	2
21	Болт M10*15L	1
22	Шайба M10 (Внеш. диаметр – 45 мм.)	1
23	Ключ (8*10 мм.)	1
24	Диск	1

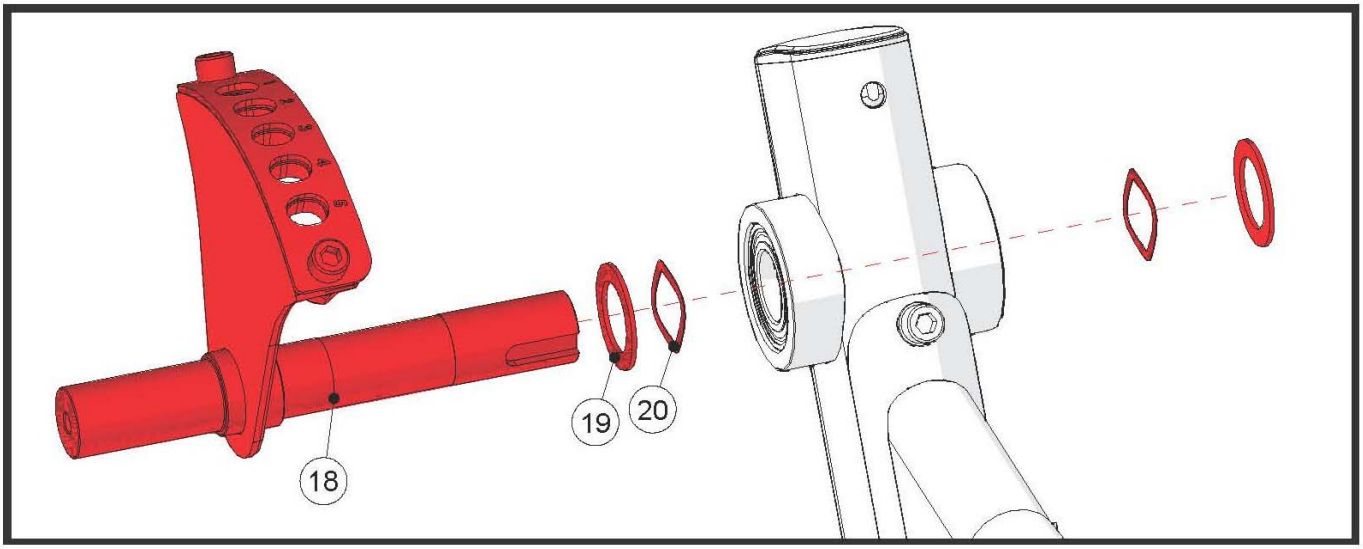

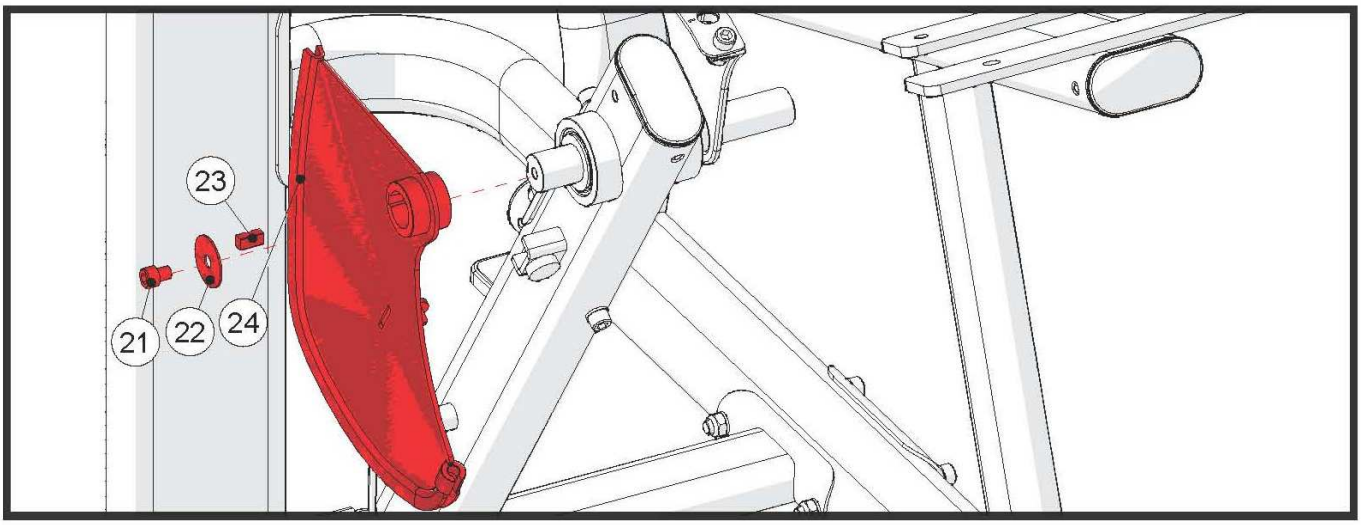

ЧАСТЬ 2

ШАГ 2 КРЕПЛЕНИЕ КРЫШКИ ДИСКА

№	Описание	Кол-во
4	Шайба M10	2
25	Болт M10*90L	1
26	Болт M10*70L	1
27	Крышка диска	1
28	Втулка	1
29	Держатель кабеля	1
30	Фиксатор	1
31	Длинная втулка	1

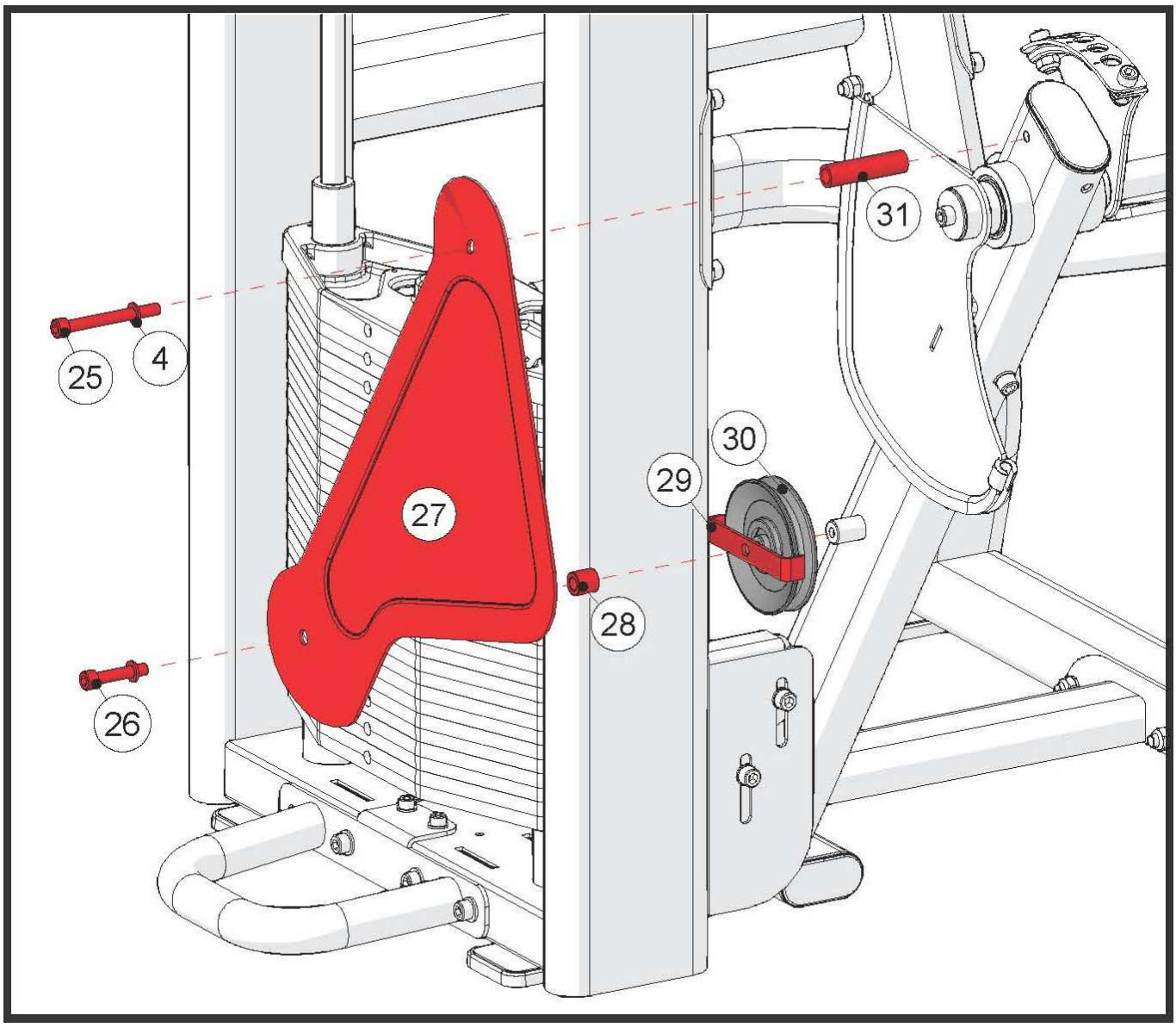

ЧАСТЬ 3

ШАГ 1 КРЕПЛЕНИЕ РЫЧАГА

№	Описание	Кол-во
7	Болт M10*20L	1
22	Шайба M10 (Внеш. диаметр – 42 мм.)	1
32	Рычаг	1
33	Индикатор	1

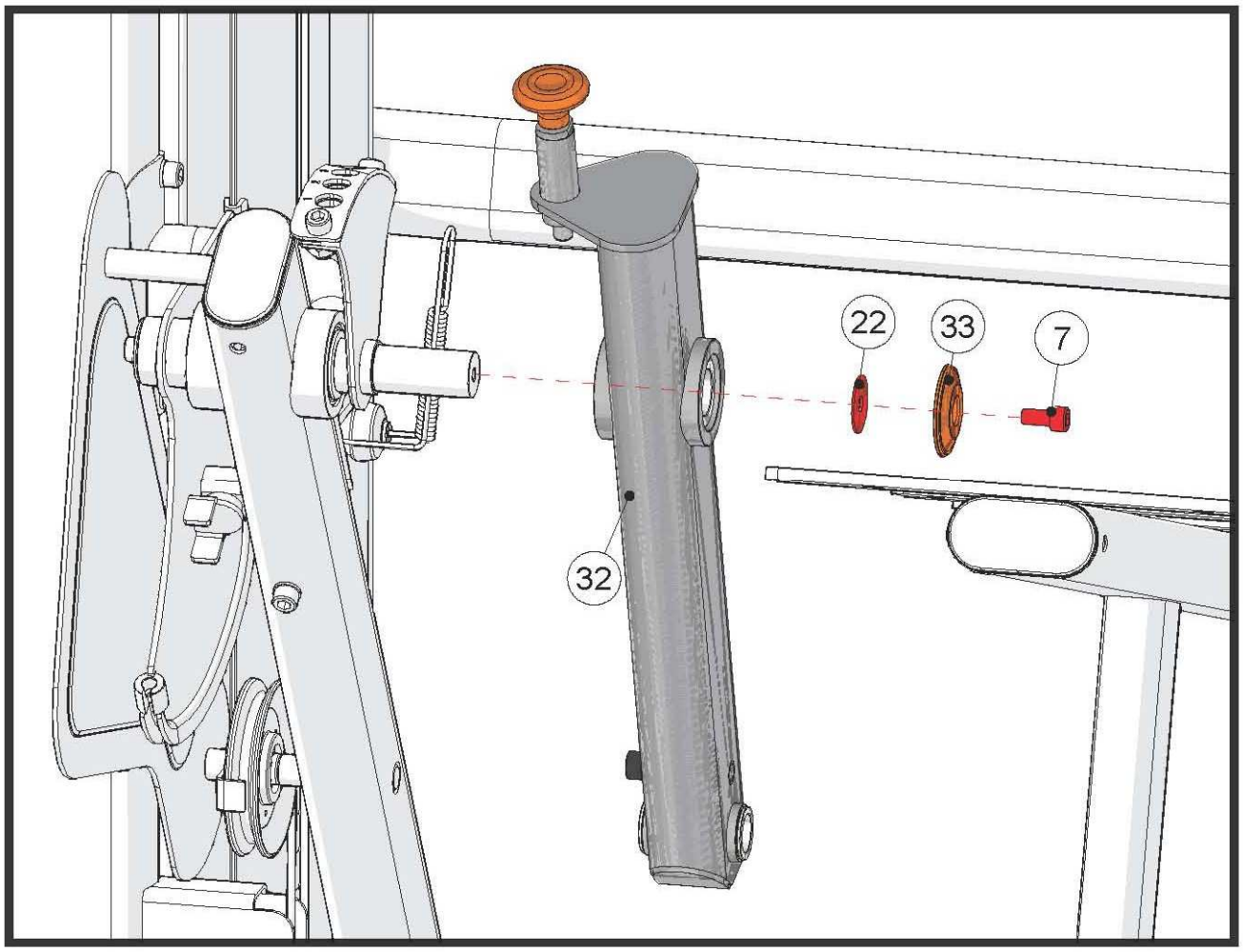

ЧАСТЬ 3

ШАГ 2 КРЕПЛЕНИЕ РЫЧАГА

№	Описание	Кол-во
4	Шайба М10	2
5	Гайка М10	1
34	Болт М10*100L	1
35	Ось	1
36	Ролик (Опора для ног)	1

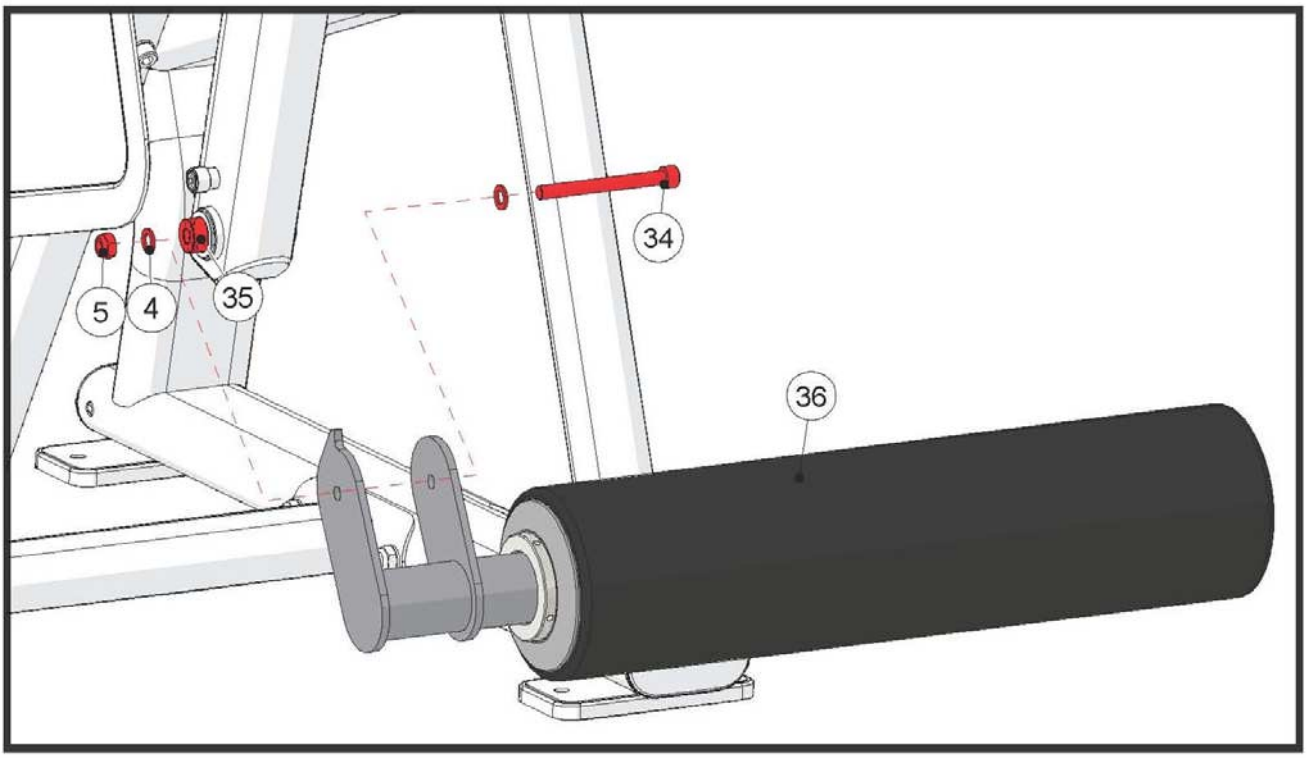

ЧАСТЬ 4

ШАГ 1 КРЕПЛЕНИЕ КАБЕЛЯ

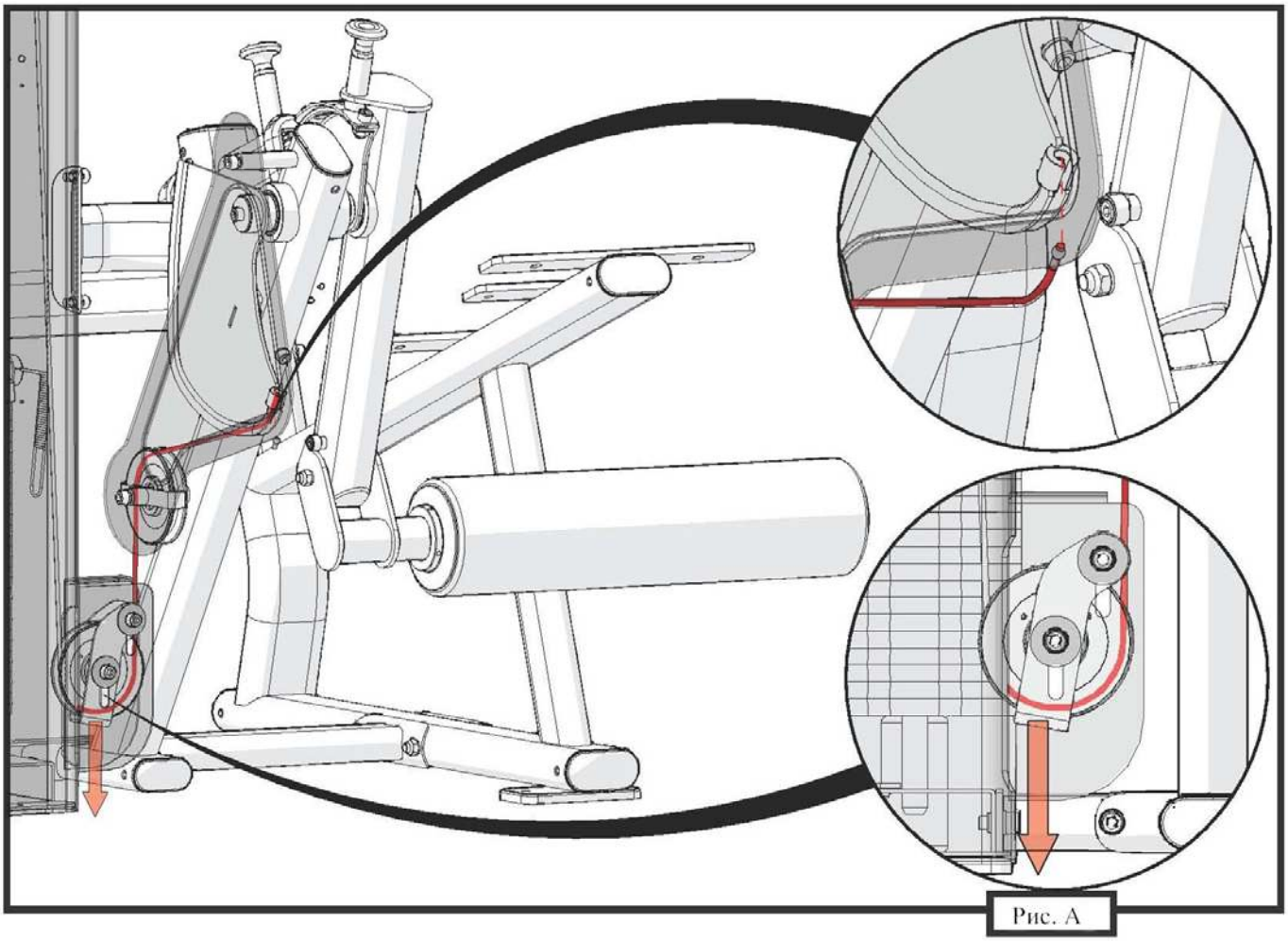

Натяжение кабеля регулируется фиксатором (См. Рис.А)

ЧАСТЬ 5

ШАГ 2 КРЕПЛЕНИЕ РУЛЯ

№	Описание	Кол-во
4	Шайба M10	8
5	Гайка M10	4
37	Руль	1
38	Болт M10*30L	4

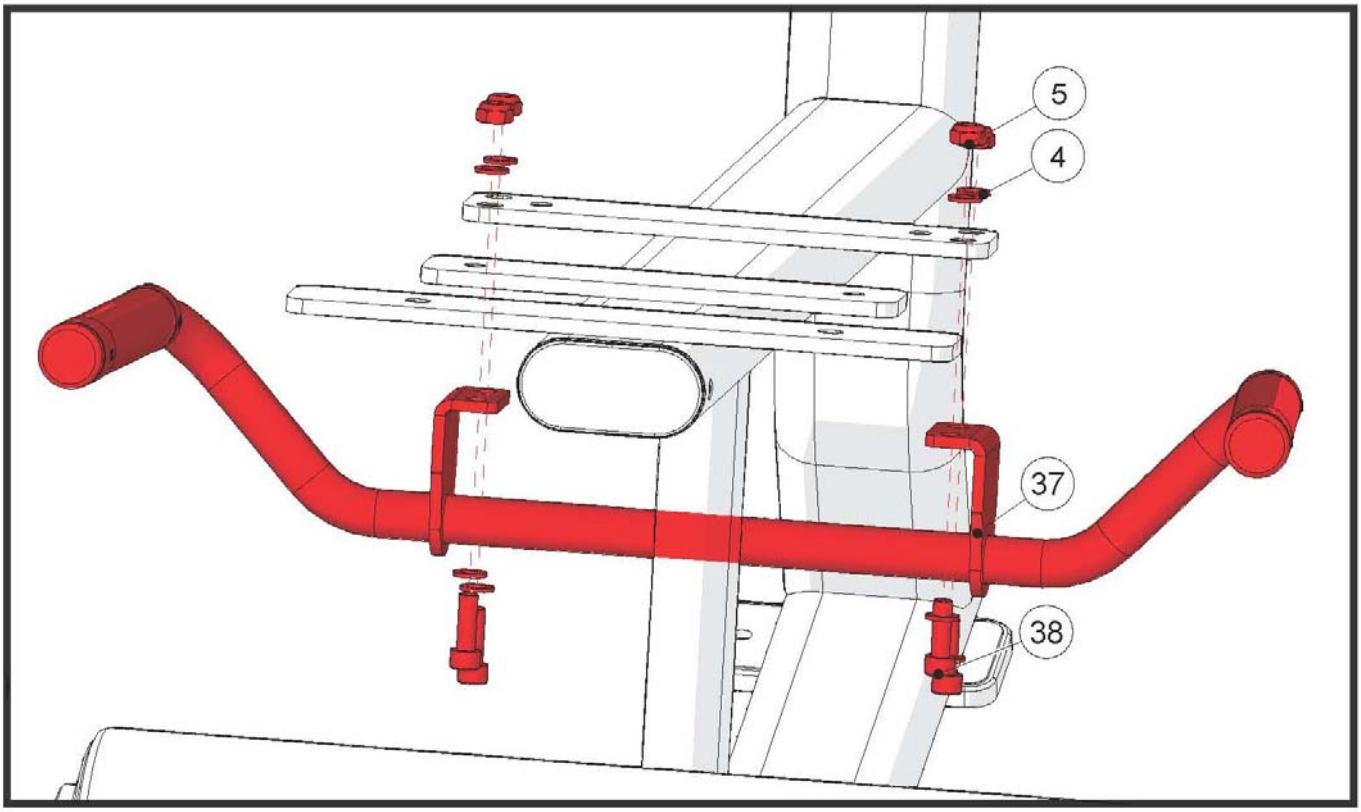

ЧАСТЬ 5

ШАГ 2 КРЕПЛЕНИЕ СИДЕНИЙ

№	Описание	Кол-во
4	Шайба М10	6
39	Болт М10	6
40	Сиденье	1
41	Сиденье	1

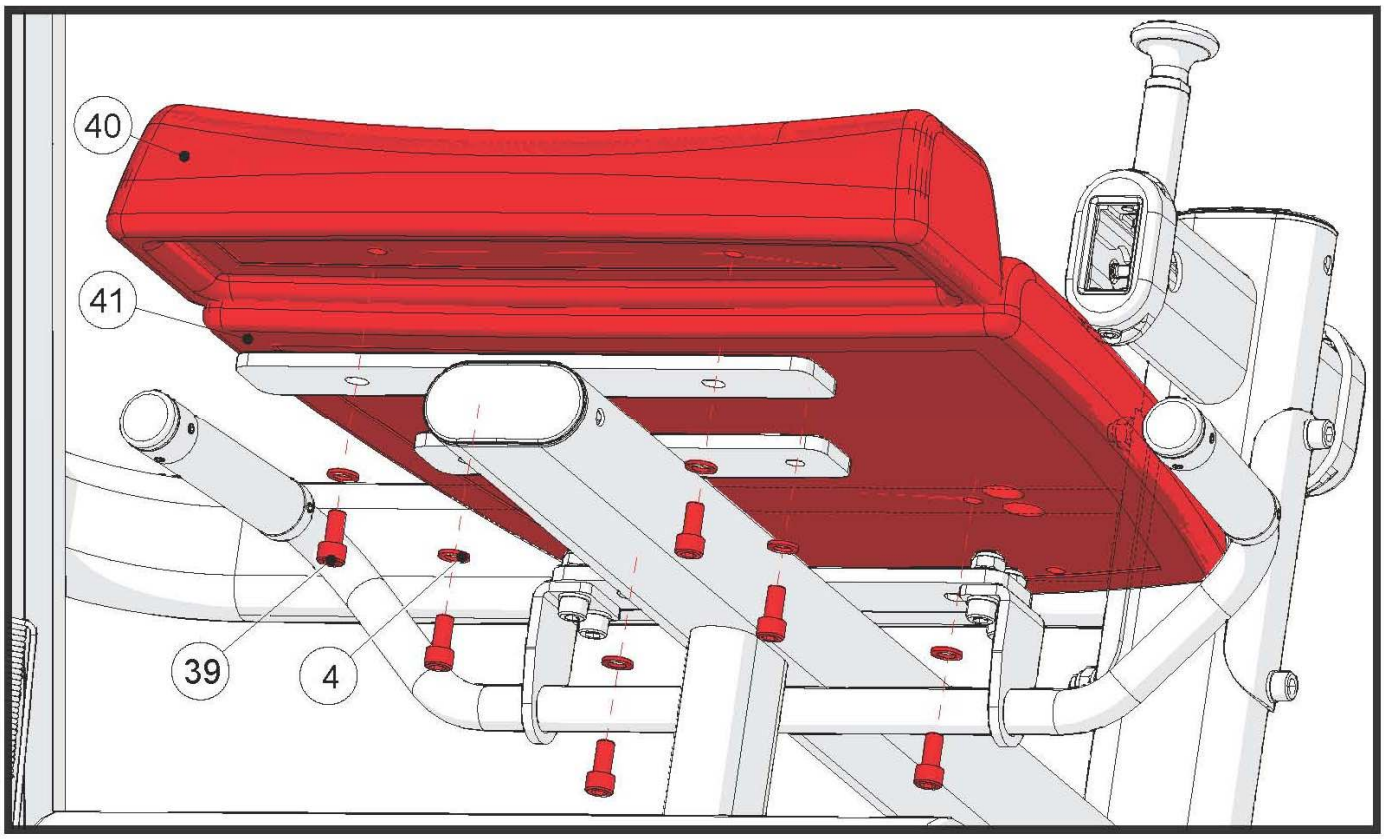

ЧАСТЬ 5

ШАГ 3 КРЕПЛЕНИЕ СПИНКИ СИДЕНЬЯ

№	Описание	Кол-во
4	Шайба M10	4
42	Спинка	1
43	Опора спинки	1
44	Болт M10*75L	2
45	Болт M10*80L	2
46	Регулировочная опора спинки	1

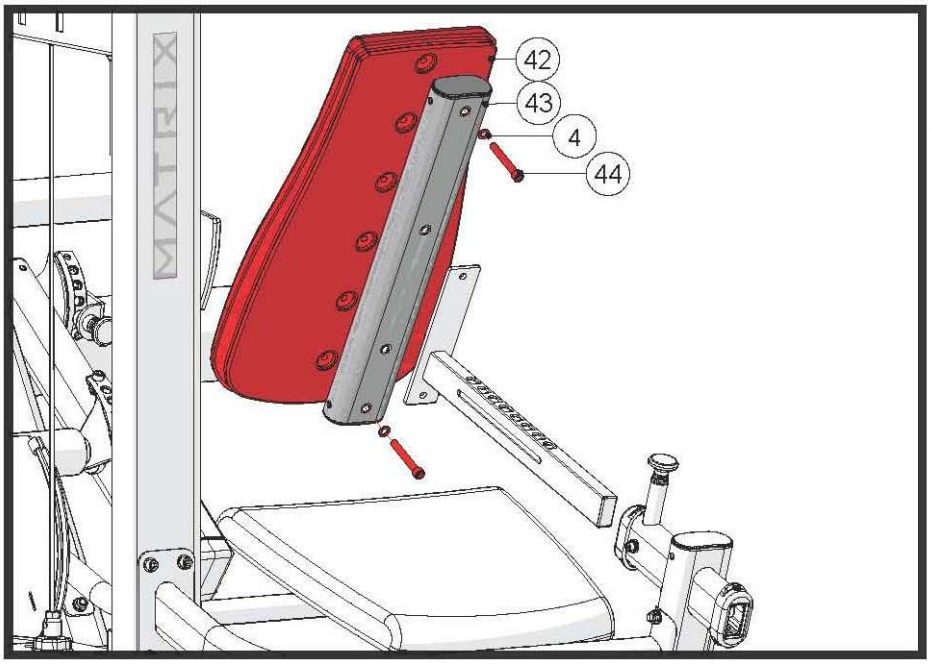

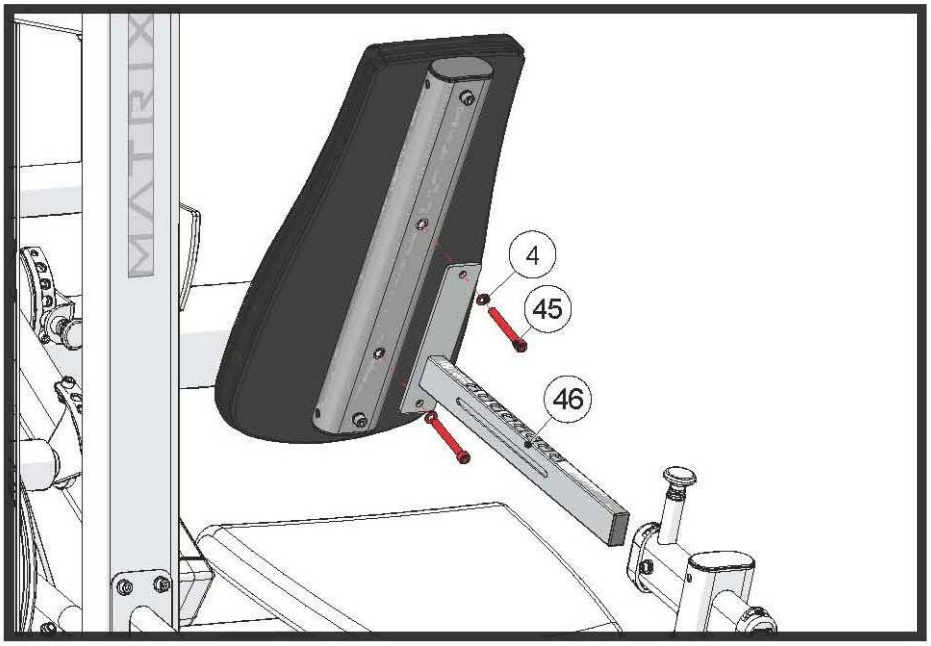

ЧАСТЬ 5

ШАГ 4 КРЕПЛЕНИЕ СПИНКИ СИДЕНЬЯ

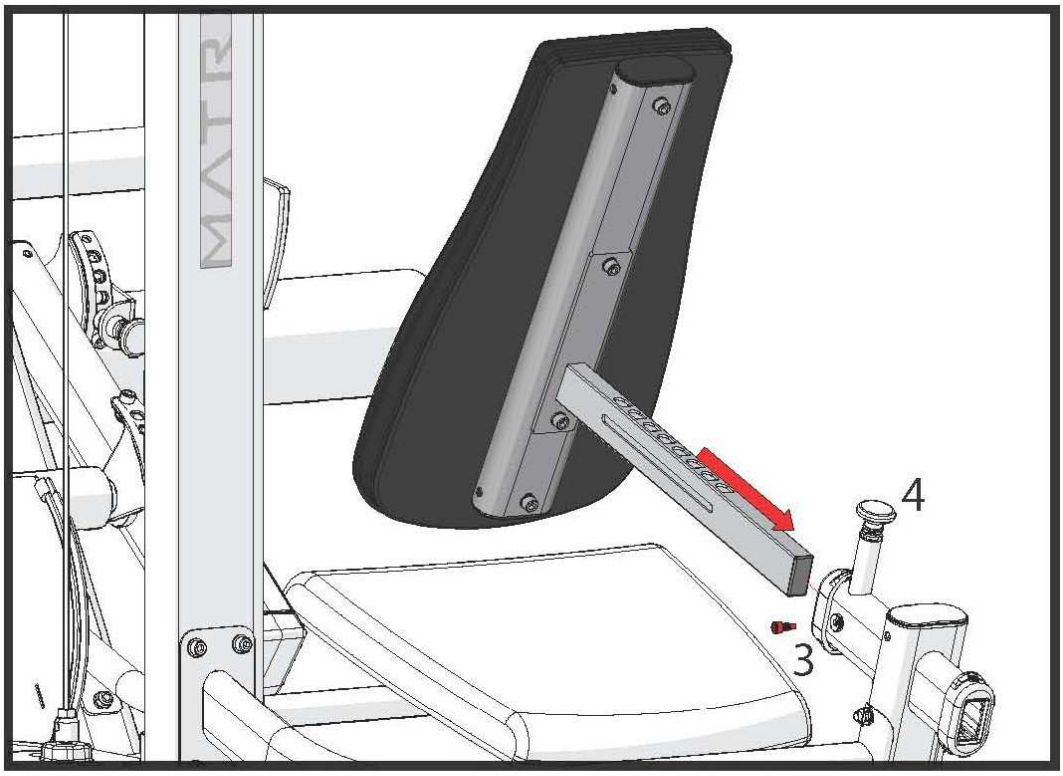

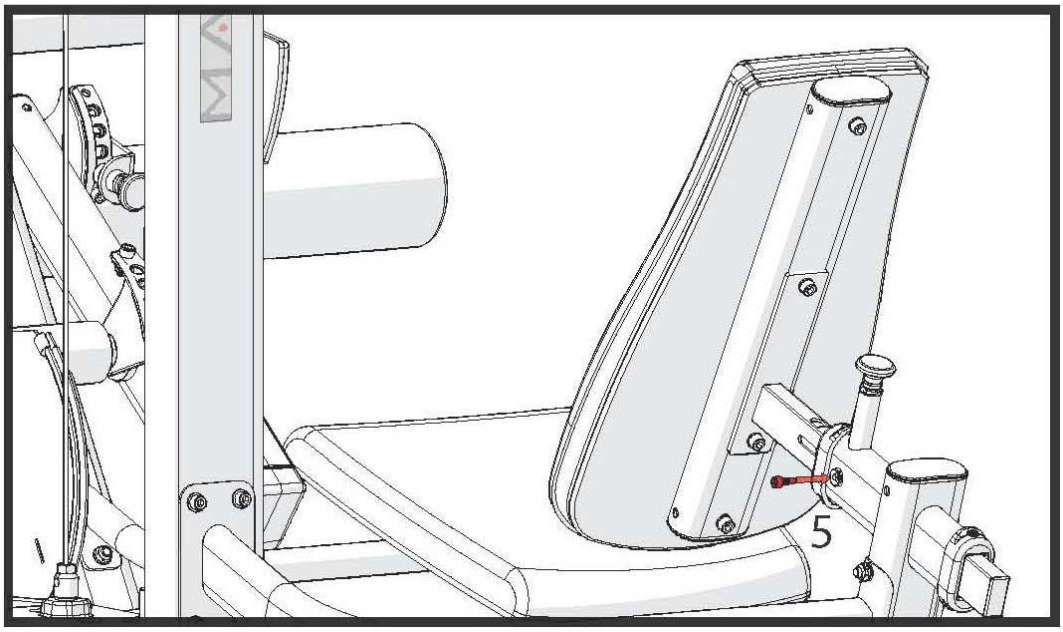

ЧАСТЬ 6

ШАГ 1 КРЕПЛЕНИЕ КОЖУХОВ

№	Описание	Кол-во
47	Передний кожух	1
48	Задний кожух (Не показан)	2

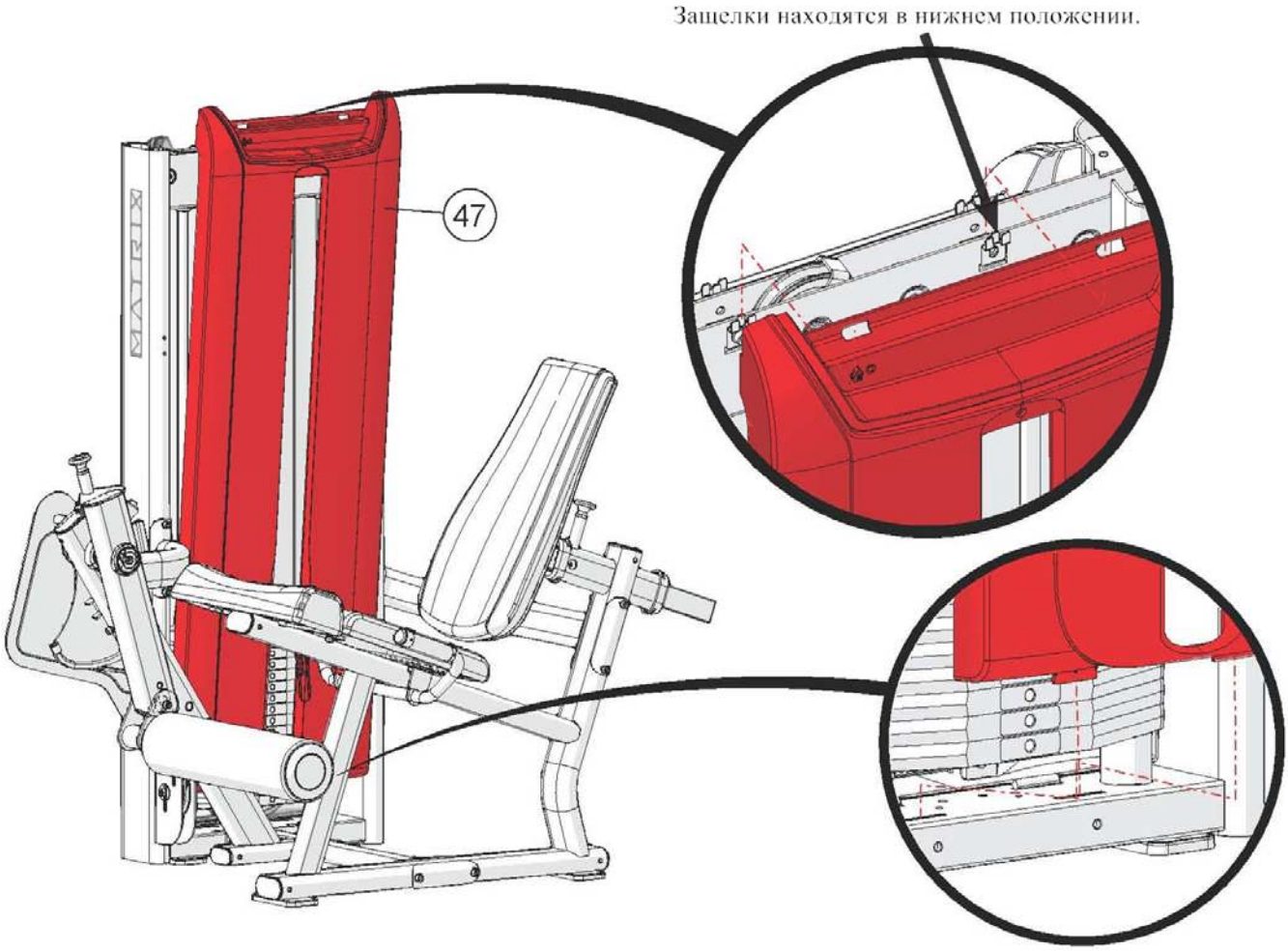

ЧАСТЬ 6

ШАГ 2 КРЕПЛЕНИЕ КОЖУХОВ

№	Описание	Кол-во
12	Болт M8*25L	4
49	Шайба M8 (Диаметр 20 мм.)	4
50	Верхний кожух	1

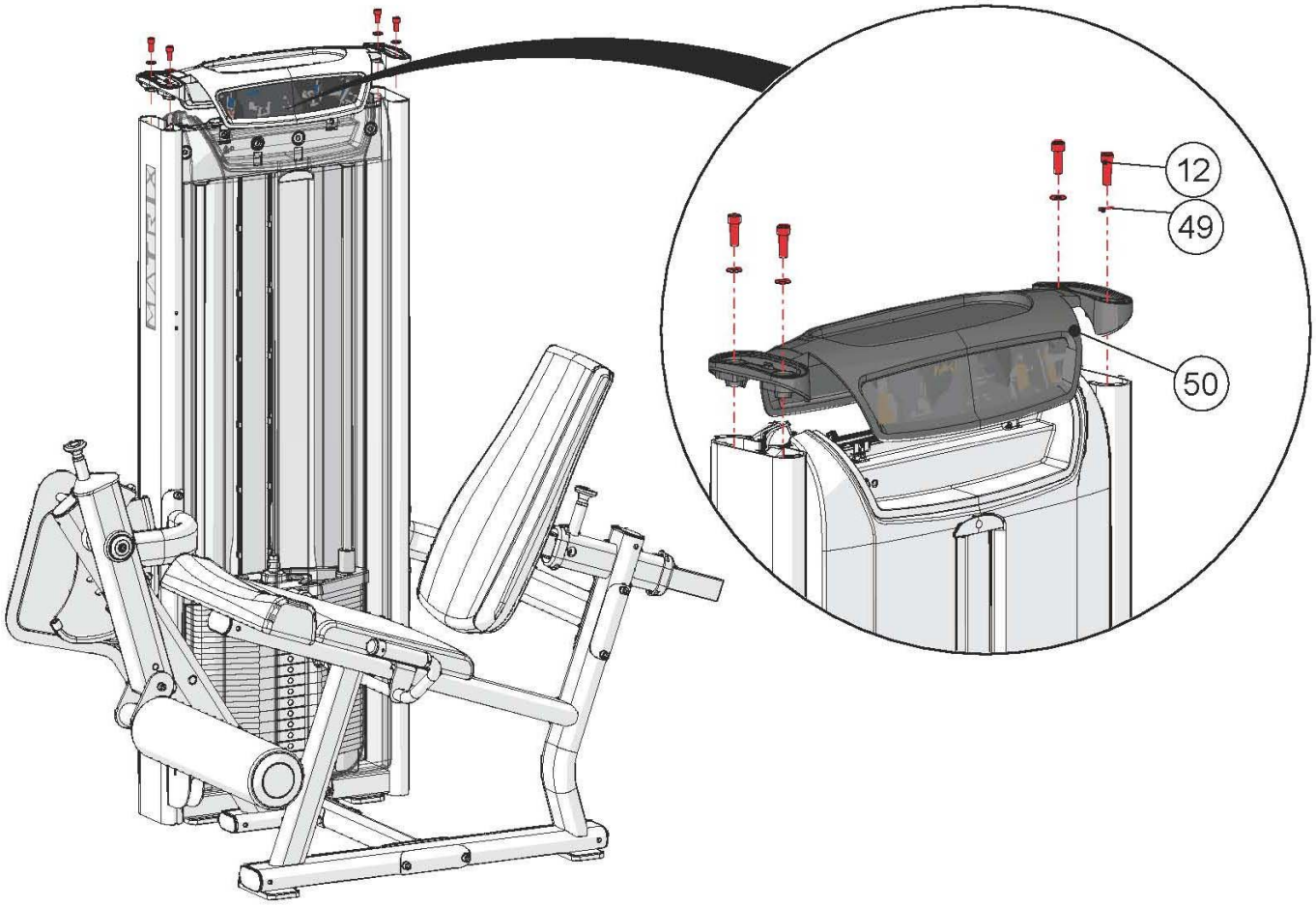

ЧАСТЬ 6

ШАГ 3 КРЕПЛЕНИЕ КОЖУХОВ

№	Описание	Кол-во
51	Крышка верхнего кожуха	2

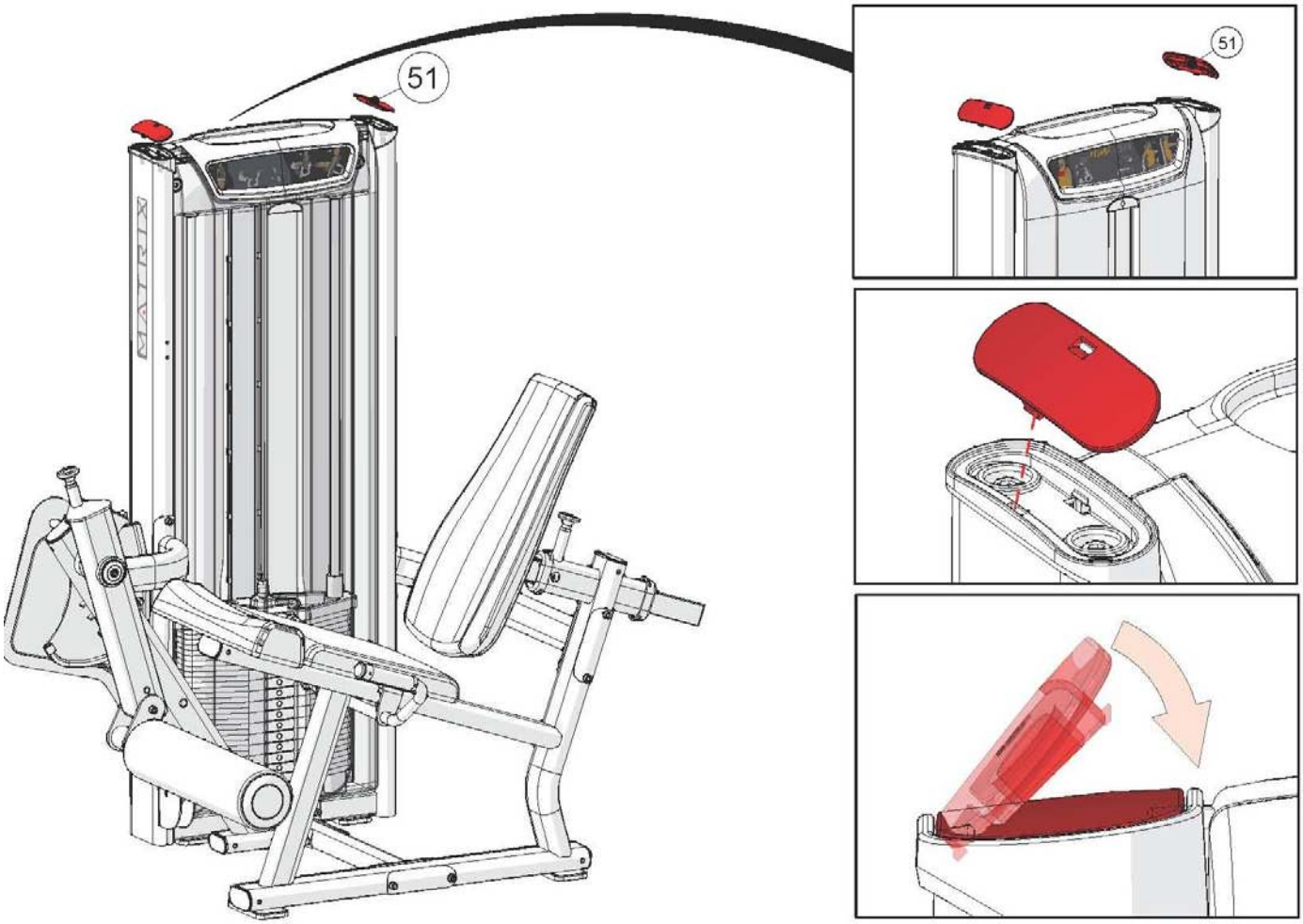

ЧАСТЬ 7

КРЕПЛЕНИЕ ЭЛЕМЕНТОВ PREMIUM

№	Описание	Кол-во
1P	Декоративный кожух	1
2P	Двухэкранный LCD дисплей активности пользователя	1
3P	Держатель для полотенца	1
4P	Фиксатор	2
5P	Поручни	2

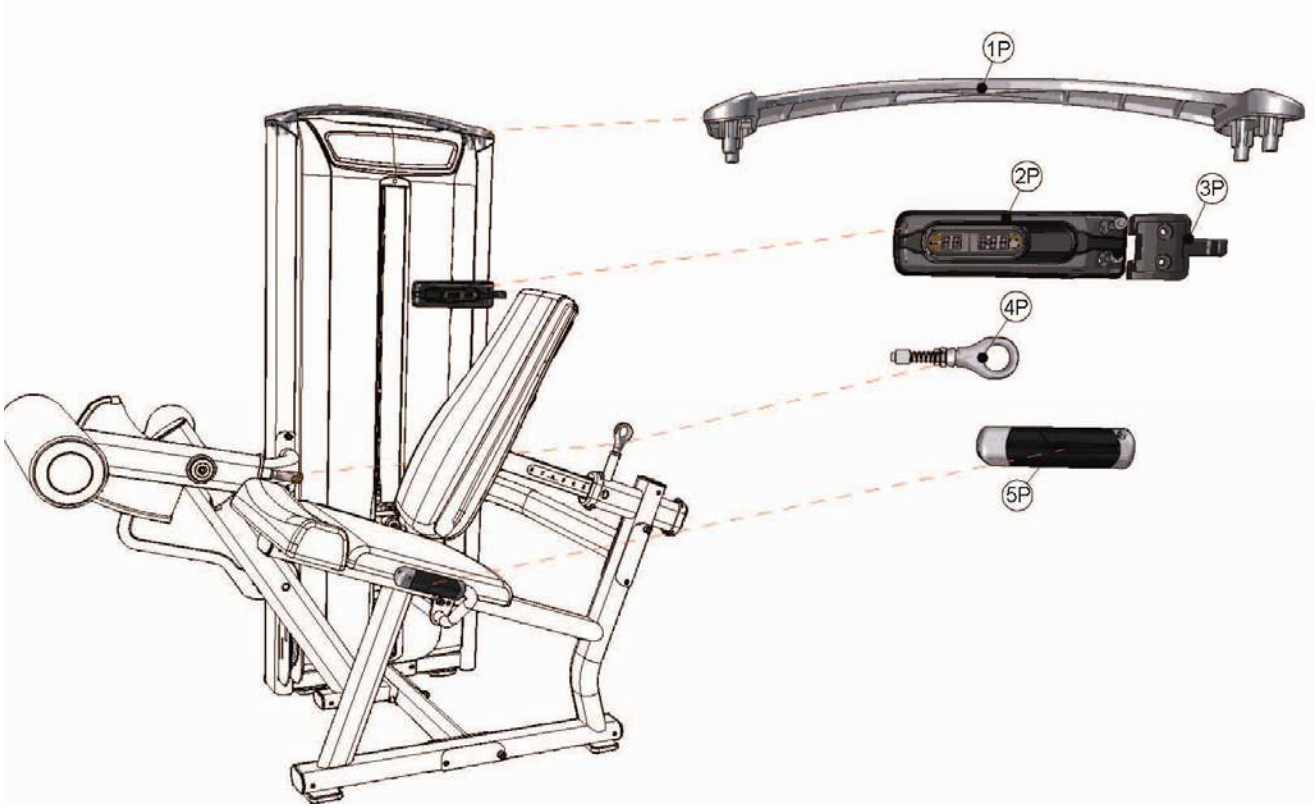

	ТЕХНИЧЕСКИЕ СПЕЦИФИКАЦИИ VS- S71H Разгибание ног сидя
Тип	грузоблочный
Упражнения	мышцы ног
Рама	особопрочная с двухслойной покраской и лакировкой
Рычаги	классические с регулировкой стартового положения
Тросы	стальные армированные с внутренней смазкой
Направляющие	хромированные
Рукоятки	ErgoForm™ Grips
Нагрузка	весовые плиты 4.5 и 6.8 кг.
Сидение	эргономичное
Регулировка положения сидения	есть
Электроника	нет
Размер тренажера в рабочем состоянии (Д*Ш*В)	147*130*160 см.
Вес стека	104 кг.
Вес нетто	226 кг.
Макс. вес пользователя	136 кг.
Гарантия	5 лет
Производитель	Johnson Health Tech, США
Страна изготовления	КНР

	ТЕХНИЧЕСКИЕ СПЕЦИФИКАЦИИ VS- S71P Разгибание ног сидя
Тип	грузоблочный
Упражнения	мышцы ног
Рама	особопрочная с двухслойной покраской и лакировкой
Рычаги	классические с регулировкой стартового положения
Тросы	стальные армированные с внутренней смазкой
Направляющие	хромированные
Рукоятки	Action Specific™ Grips повышенной комфортности
Нагрузка	весовые плиты 4.5 и 6.8 кг. (микрорегулировка +2.3 кг.)
Сидение	эргономичное
Регулировка положения сидения	есть
Электроника	двухэкранный LCD дисплей активности пользователя
Размер тренажера в рабочем состоянии (Д*Ш*В)	147*130*168 см.
Вес стека	104 кг.
Вес нетто	227 кг.
Макс. вес пользователя	136 кг.
Гарантия	5 лет
Производитель	Johnson Health Tech, США
Страна изготовления	КНР

*Производитель оставляет за собой право вносить изменения в конструкцию тренажера, не ухудшающие значительно его основные технические характеристики.

Все актуальные изменения в конструкции либо технических спецификациях изделия отражены на официальном сайте поставщика оборудования Johnson Tech. johnson-matrix.ru

Тренажер сертифицирован по Системе Сертификации Гост Р «Федеральным Агентством По Техническому Регулированию и Метрологии» (Ростест).

ВНИМАНИЕ!
ТРЕНАЖЕР ПРЕДНАЗНАЧЕН ДЛЯ КОММЕРЧЕСКОГО ИСПОЛЬЗОВАНИЯ!

АЯ46

Посмотреть товар на сайте: Разгибание ног сидя VS-S71H