Инструкция

Реабилитационная сдвоенная рама и шведская стенка IK36

Полезные ссылки:

Реабилитационная сдвоенная рама и шведская стенка IK36 - смотреть на сайте

IK 36 Сдвоенная рама и шведская стенка Эконом

(инструкция)

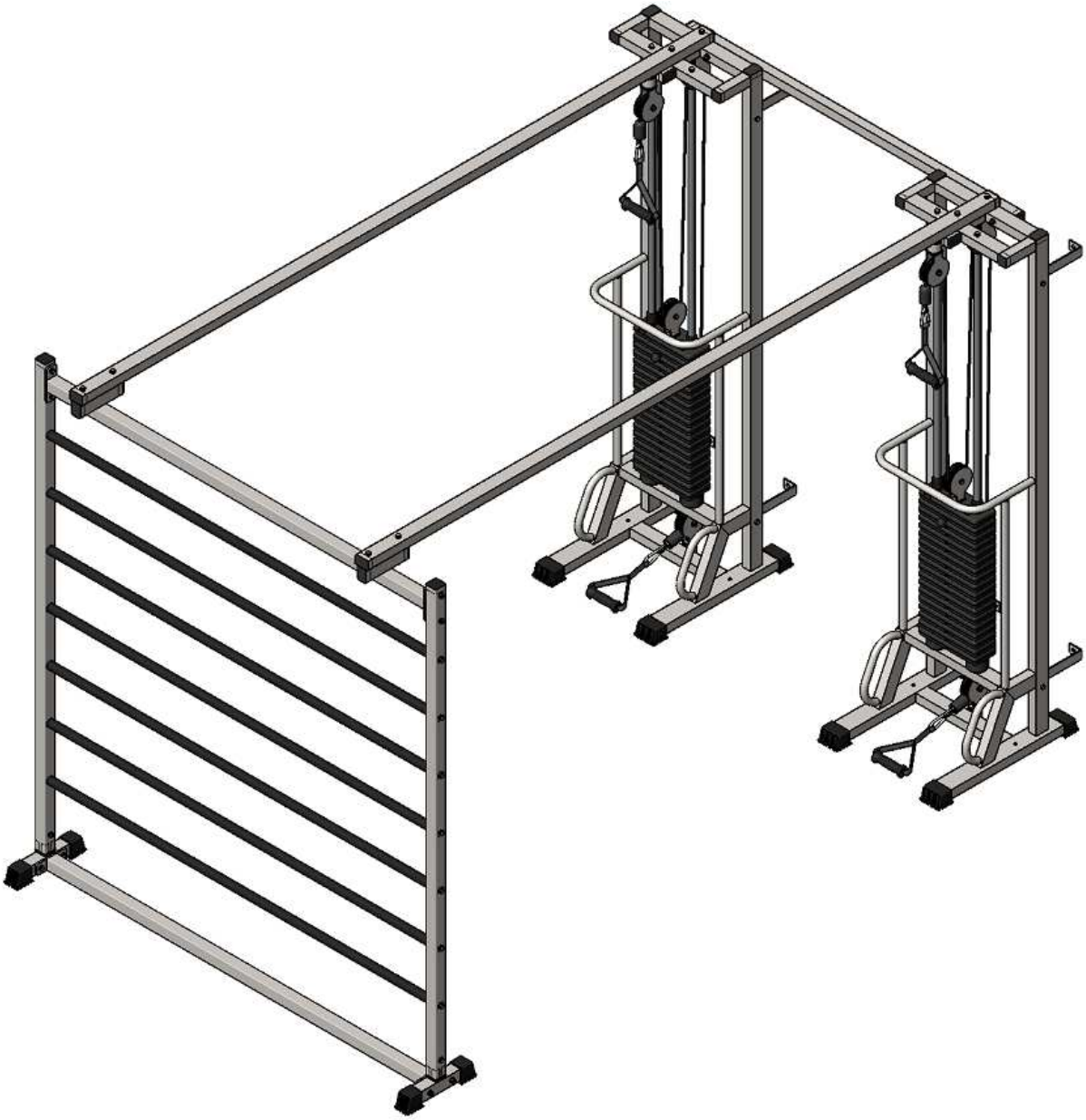

Комплект поставки

1.	IK 907sp Ручка тяги закрытая	4 шт.
2.	Рама	2 шт.
3.	Ножка опорная	2 шт.
4.	Перекладина	7 шт.
5.	Перемычка снизу	1 шт.
6.	Перемычка сверху	1 шт.
7.	Направляющая	4 шт.
8.	Перемычка	2 шт.
9.	Крепление	1 шт.
10.	Стойка	2 шт.
11.	Втулка центрирующая	4 шт.
12.	Уголок для крепления к стене	8 шт.
13.	Болт М10х30	14 шт.
14.	Болт М10х50	8 шт.
15.	Болт М10х60	8 шт.
16.	Болт М10х65	2 шт.
17.	Болт М10х75	8 шт.
18.	Болт М10х95	4 шт.
19.	Болт М10х120	8 шт.
20.	Гайка М10 самоконтрящаяся	26 шт.
21.	Зажим для троса «Duplex»	4 шт.
22.	Карабин пожарный 8х80 тип С	4 шт.
23.	Коуш стальной	4 шт.
24.	Шайба D10	74 шт.
25.	Грузоблок 5 кг- верхний груз	2 шт.
26.	Груз	По заказу
27.	Демпфер	4 шт.
28.	Колпак декоративный М10 S-17	102 шт.
29.	Стопор троса	4 шт.
30.	Фиксатор для грузоблоков	2 шт.
31.	Трос металлополимерный ПР 6,0 (черный) L=4,8 м	2 шт.

Шаг 1

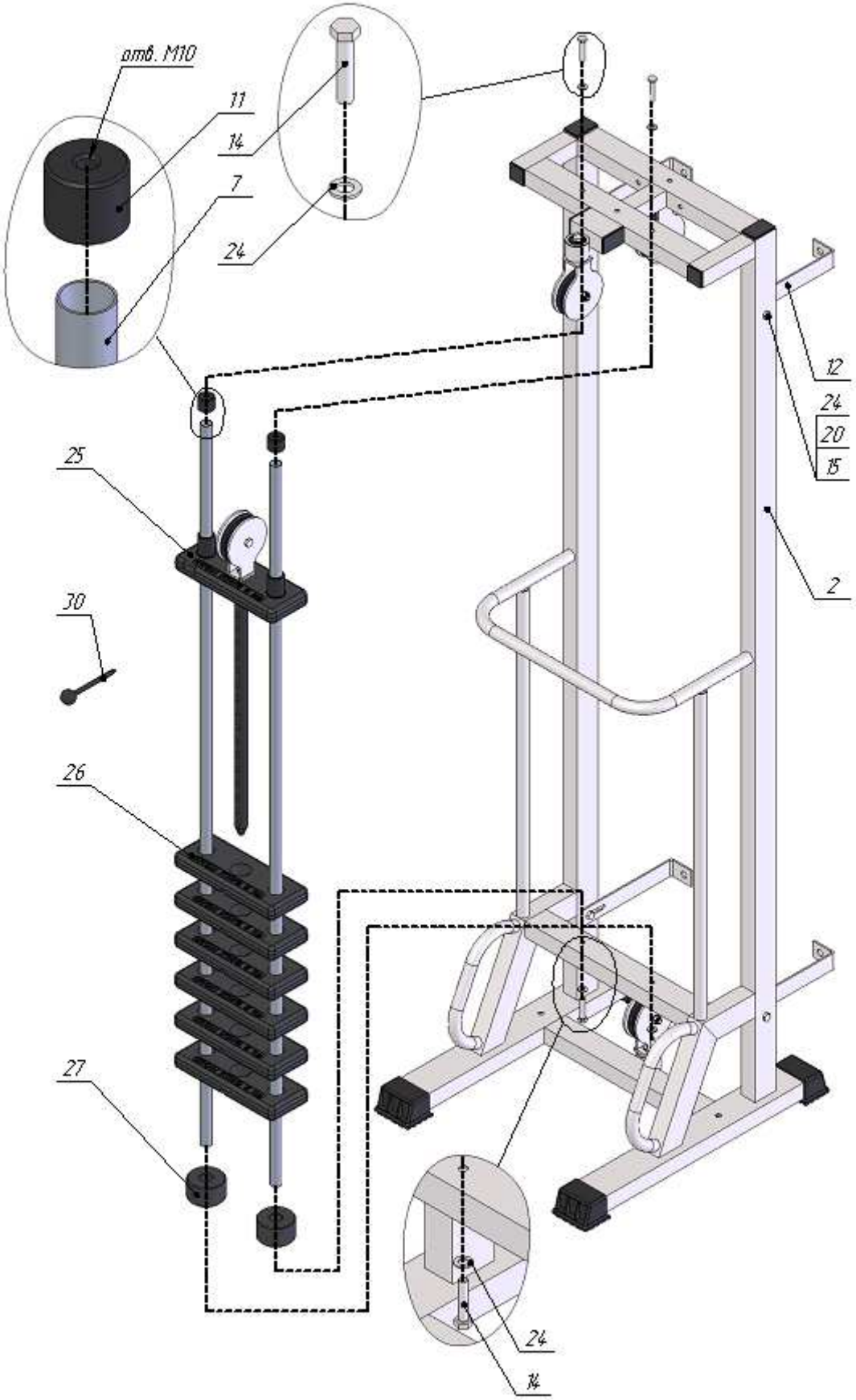

Шаг 2

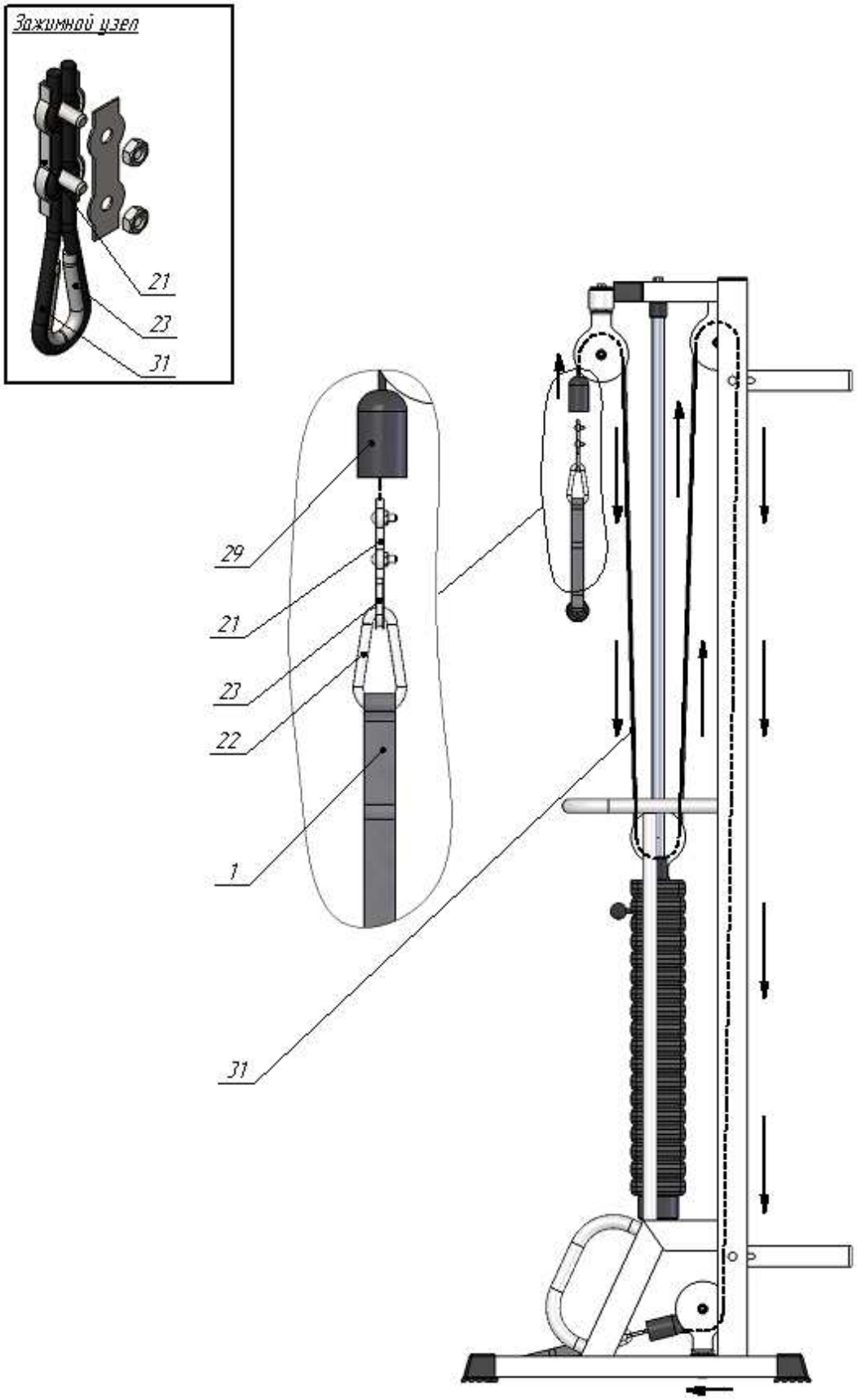

Шаг 3

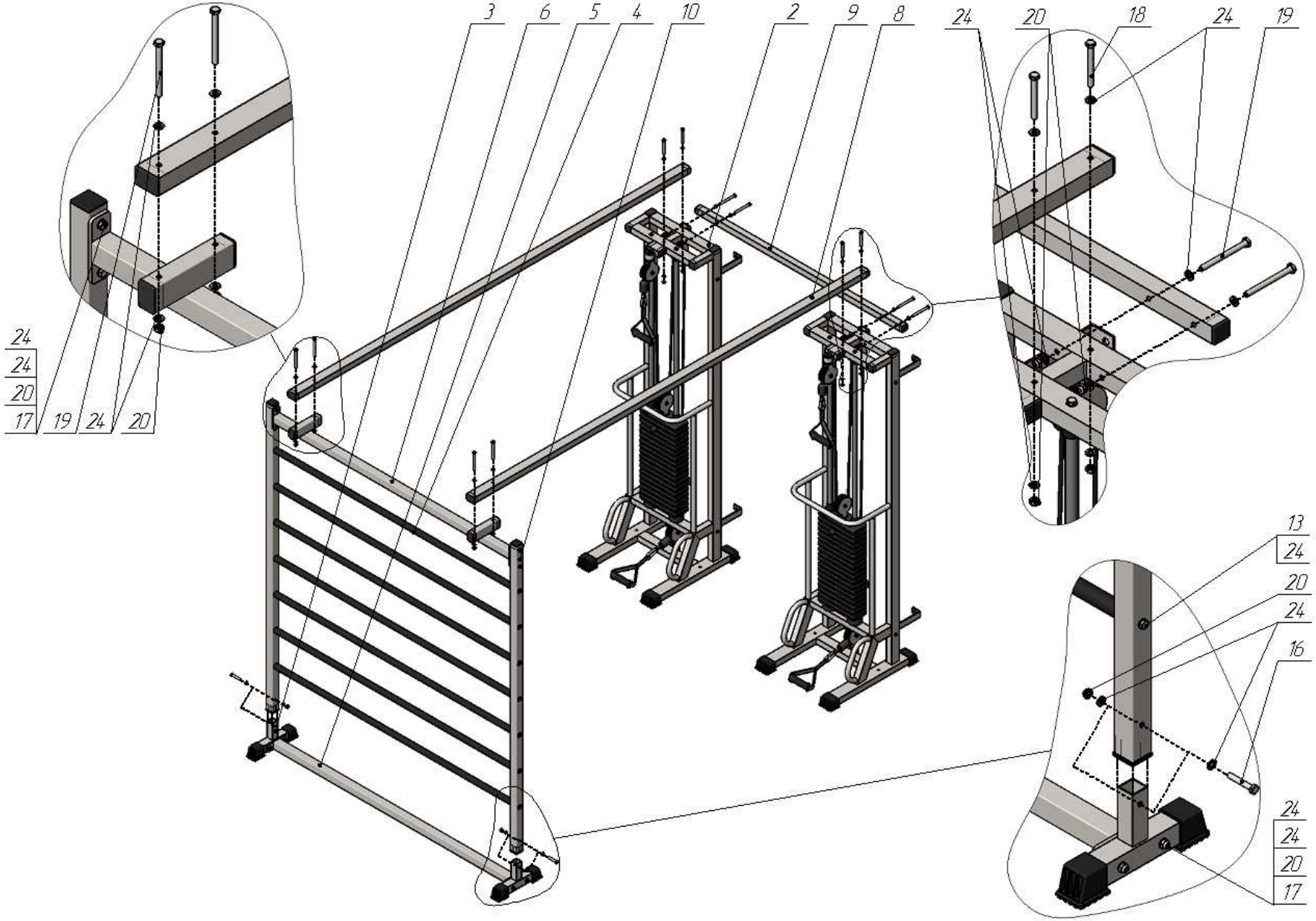
3
6
5
4
10
2
9
8
24
20
18
24
19
24
24
20
17
19
24
20
13
24
20
24
16
24
24
20
17