Инструкция

Регулируемая скамья для пресса Spirit Fitness AFB127

Полезные ссылки:

Регулируемая скамья для пресса Spirit Fitness AFB127 - смотреть на сайте

SPIRIT FITNESS

A Heritage of Quality | The Spirit of Innovation

Инструкция по сборке регулируемой скамьи для пресса

Руководство пользователя

1

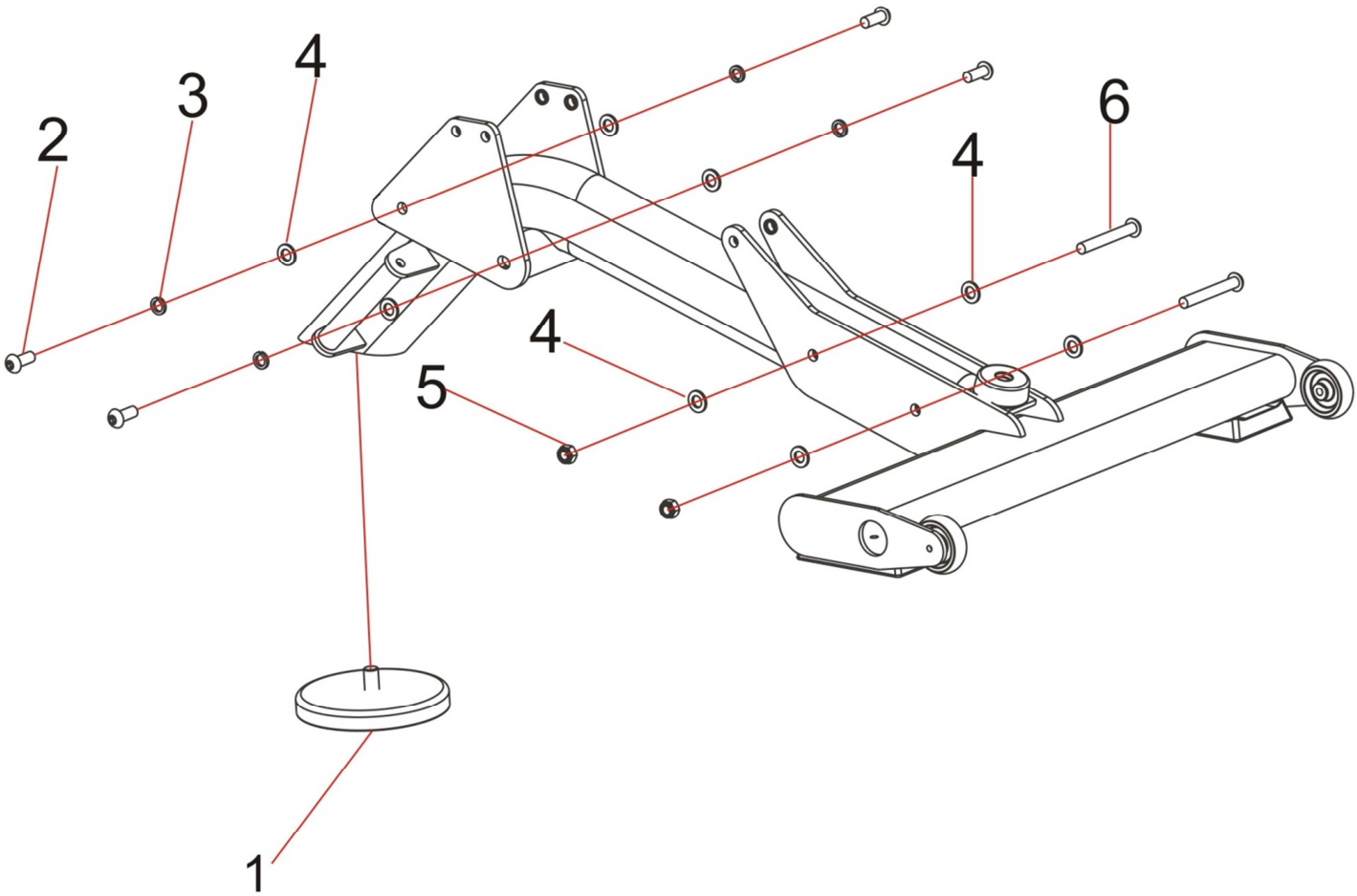

1 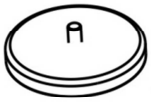 X1

Φ170X20

2 X4

M12X30

3 X4

M12

4 X8

M12

5 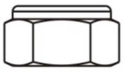 X2

M12

6 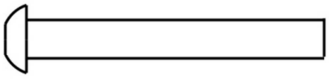 X2

M12x90

2

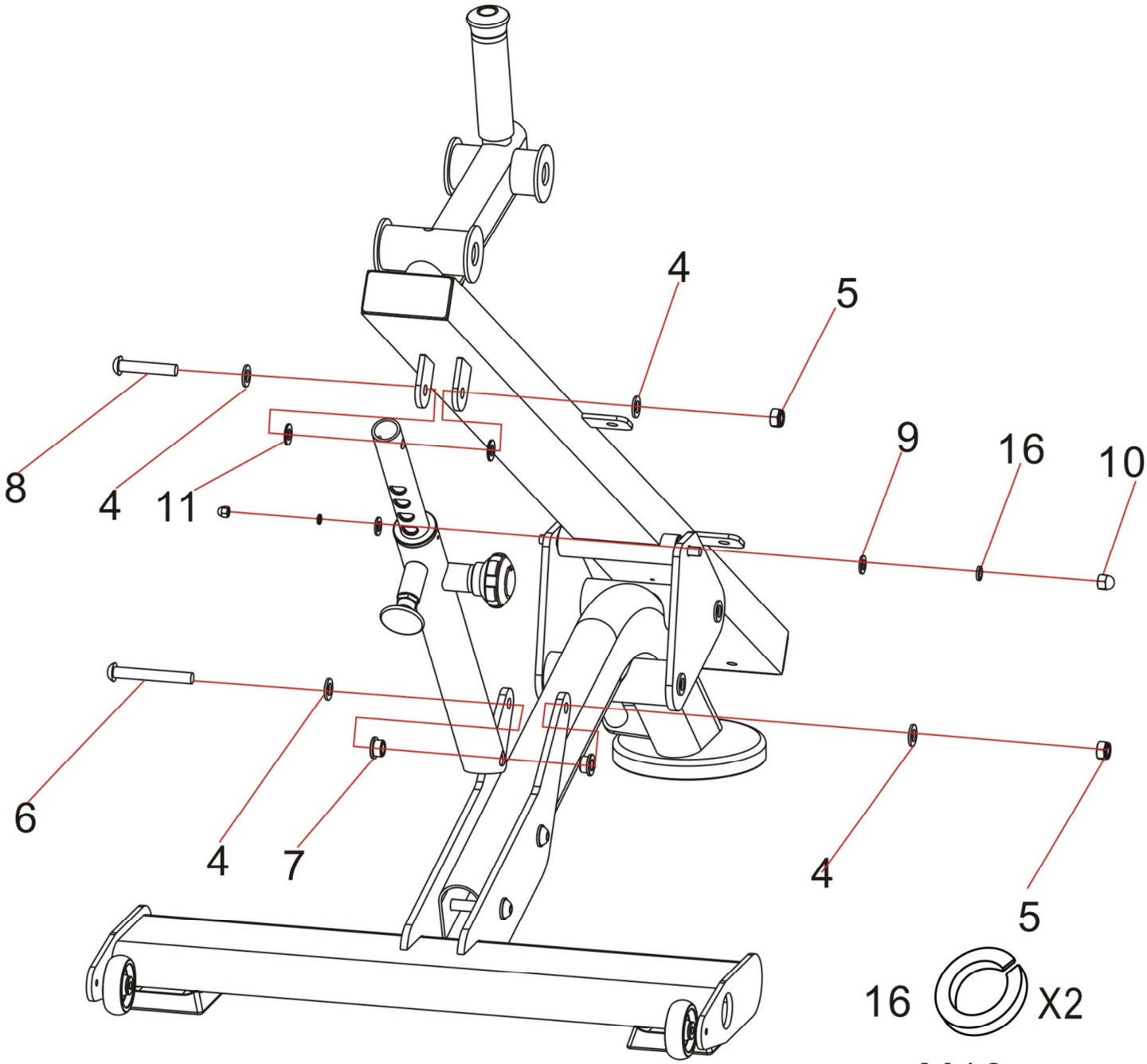
4
5
8
4
11
9
16
10
6
4
7
4
5

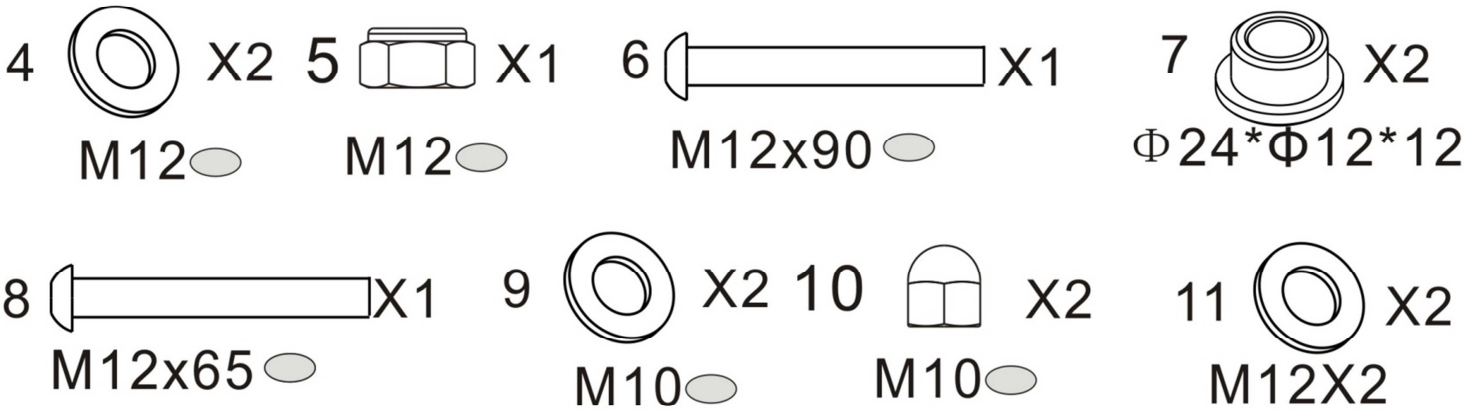
16 X2
M10
4 X2
M12
5 X1
M12
6 X1
M12x90
7 X2
Φ24*Φ12*12
8 X1
M12x65
9 X2
M10
10 X2
M10
11 X2
M12X2

3

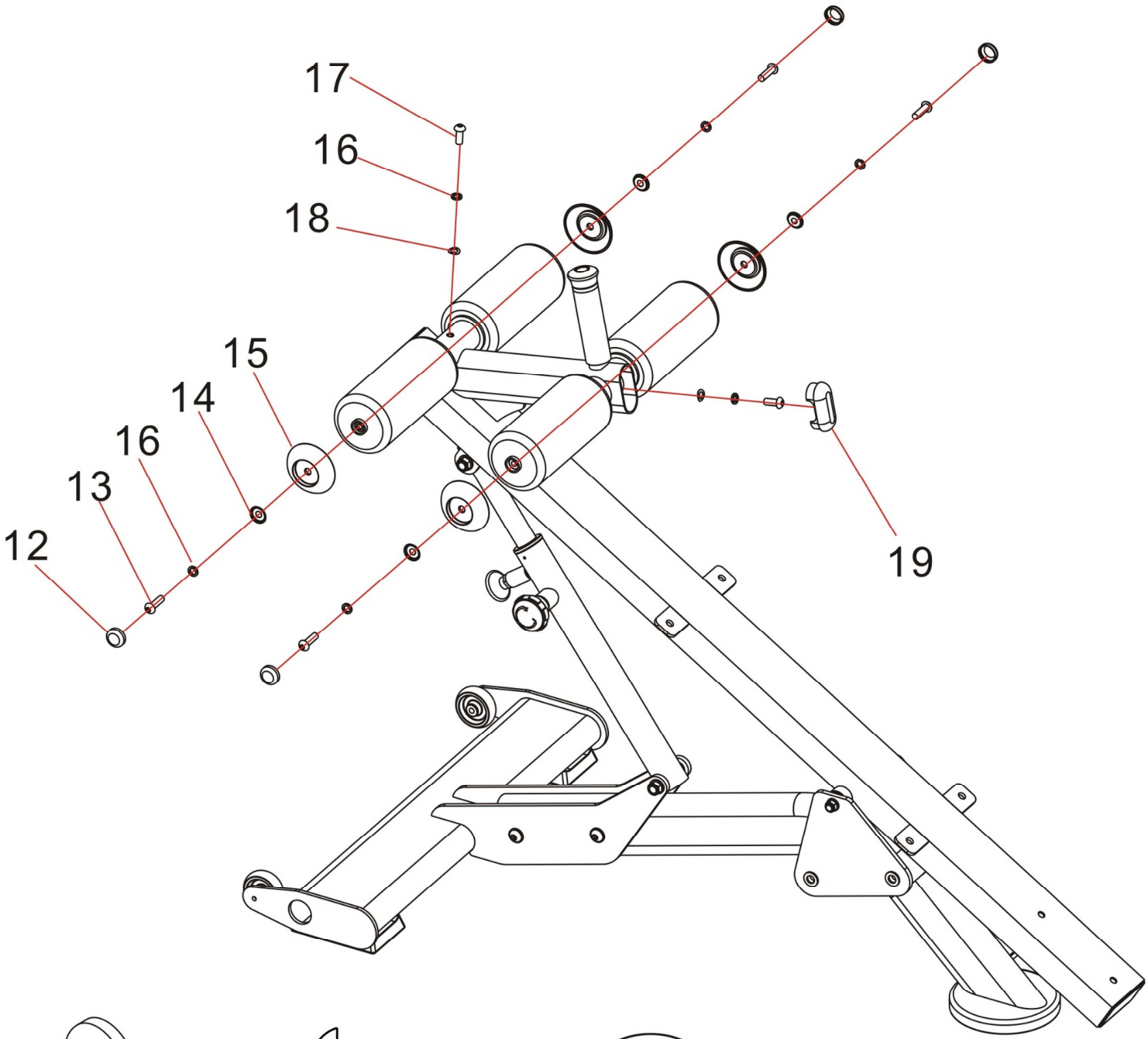
17
16
18
15
14
16
13
12
19

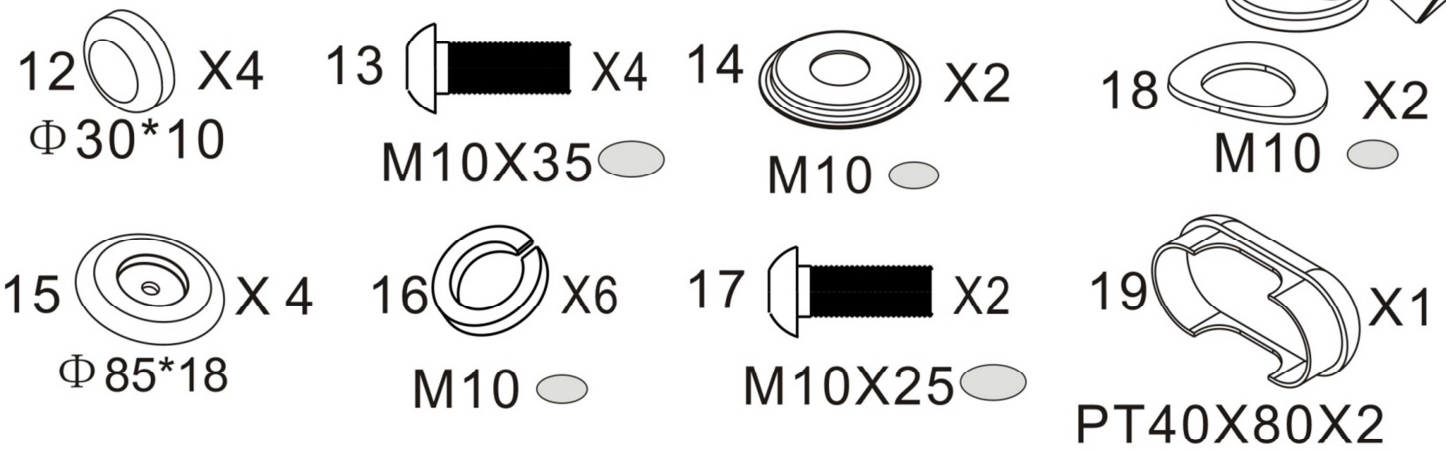
12 X4
Φ30*10
13 X4
M10X35
14 X2
M10
18 X2
M10
15 X 4
Φ85*18
16 X6
M10
17 X2
M10X25
19 X1
PT40X80X2

4

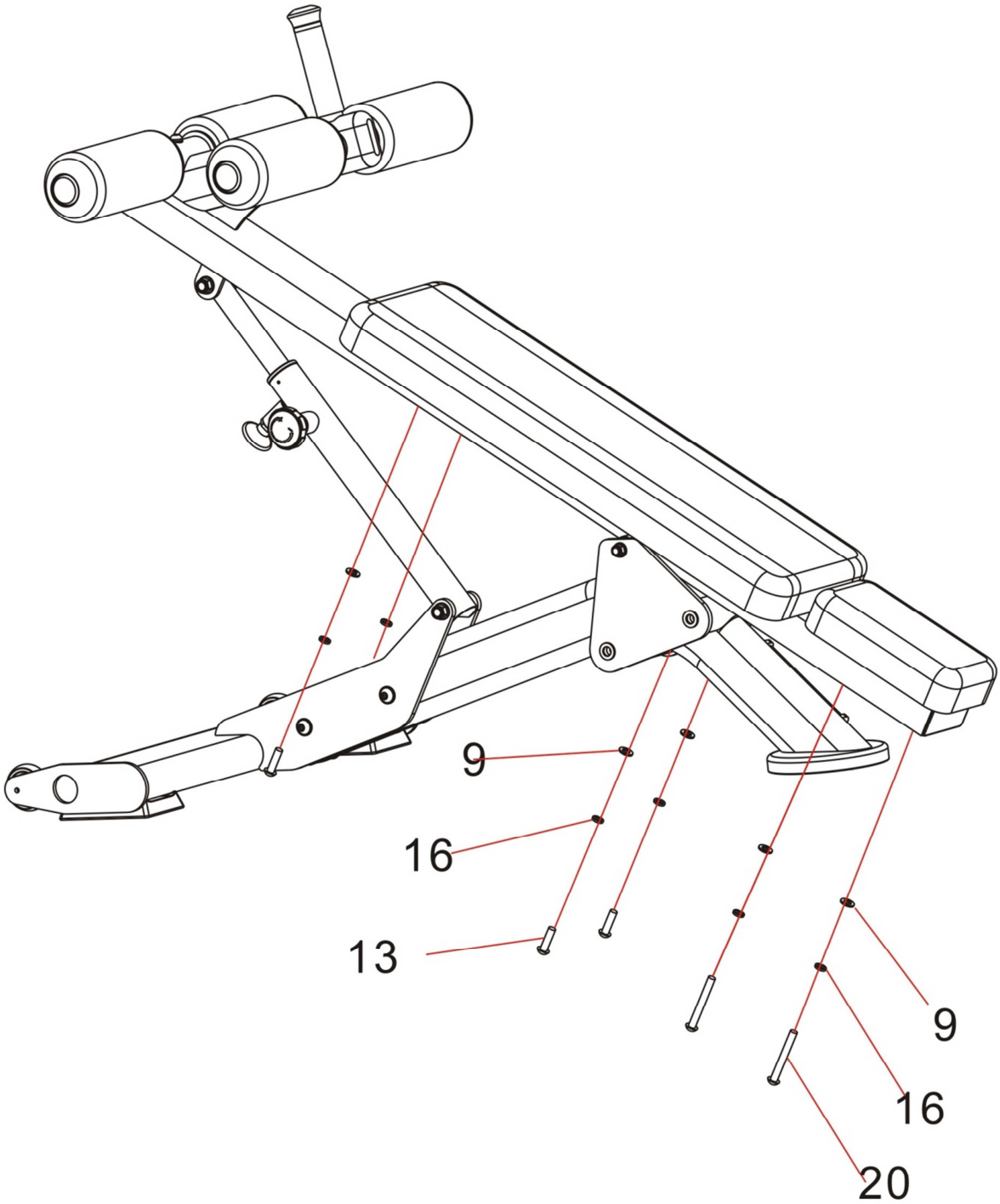

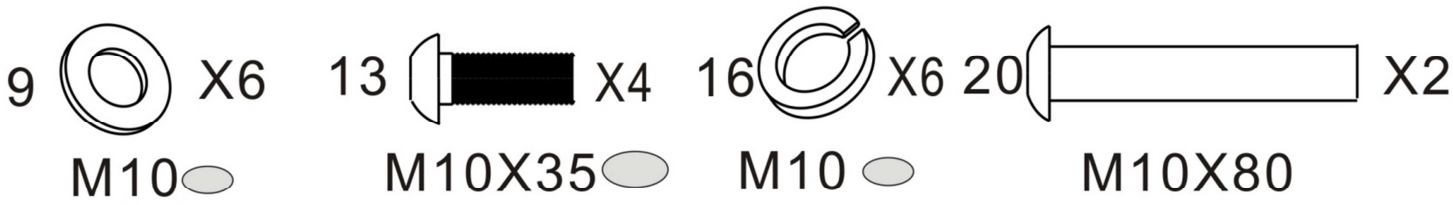

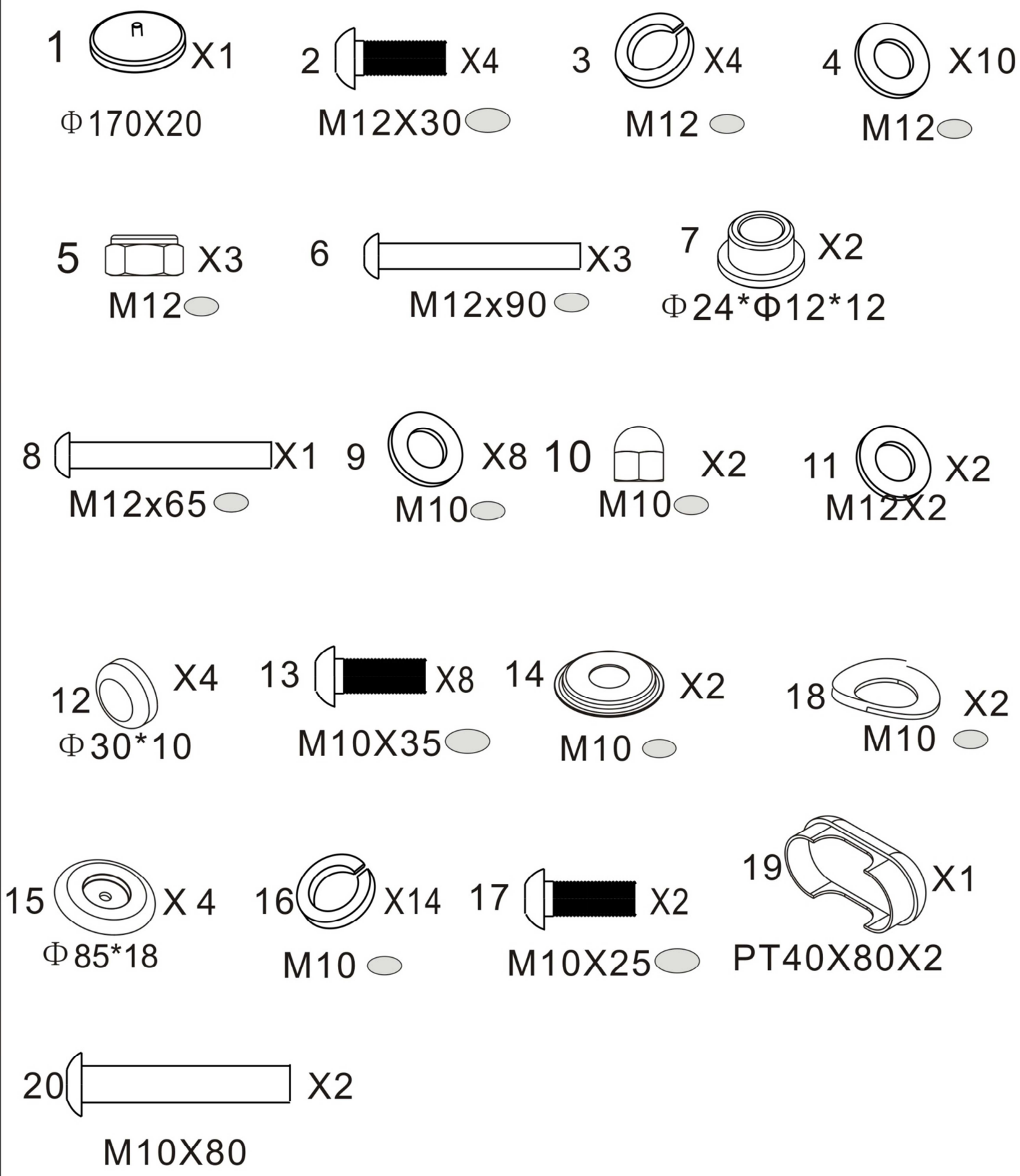
1 X1
Φ170X20
2 X4
M12X30
3 X4
M12
4 X10
M12
5 X3
M12
6 X3
M12x90
7 X2
Φ24*Φ12*12
8 X1
M12x65
9 X8
M10
10 X2
M10
11 X2
M12X2
12 X4
Φ30*10
13 X8
M10X35
14 X2
M10
18 X2
M10
15 X 4
Φ85*18
16 X14
M10
17 X2
M10X25
19 X1
PT40X80X2
20 X2
M10X80