Инструкция

Силовая скамья со стойками DFC D308

Полезные ссылки:

Силовая скамья со стойками DFC D308 - смотреть на сайте

Силовая скамья
DFC D308
РУКОВОДСТВО ПОЛЬЗОВАТЕЛЯ

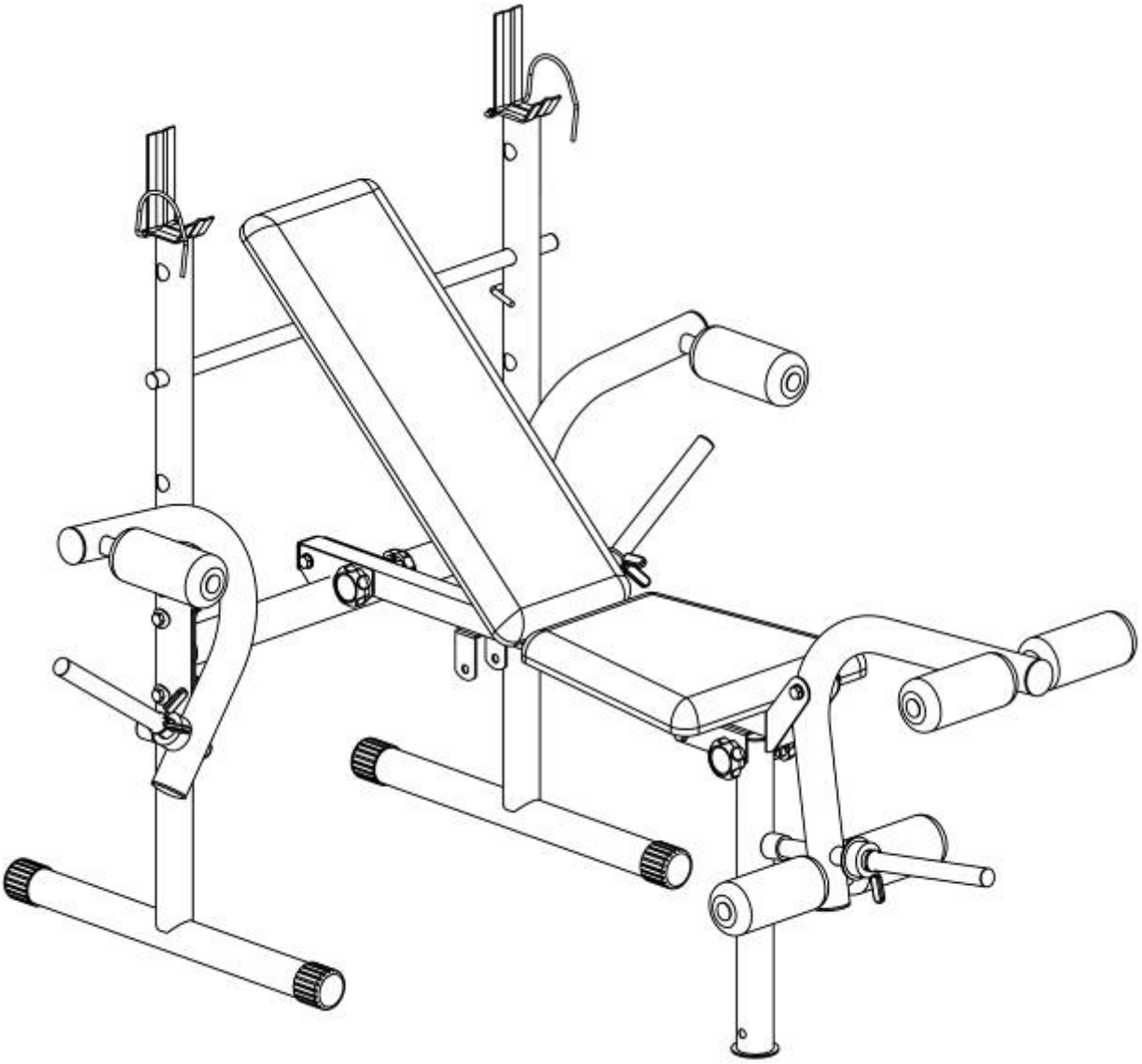

Внимательно прочитайте данную инструкцию перед

использованием данного тренажера!!!

Максимальный вес пользователя: 100 кг

ВНИМАНИЕ

1. Проверьте количество каждой детали, перечисленной в следующем списке сборочных единиц перед сборкой.
2. После проверки, убедившись, что количество каждой детали правильное, начните сборку в соответствии с инструкцией.
3. Не затягивайте все болты и гайки крепко до полной сборки.
4. Проверьте все шаги сборки и плотно затяните все болты и гайки после завершения сборки.

Изображение деталей и сборочный чертеж

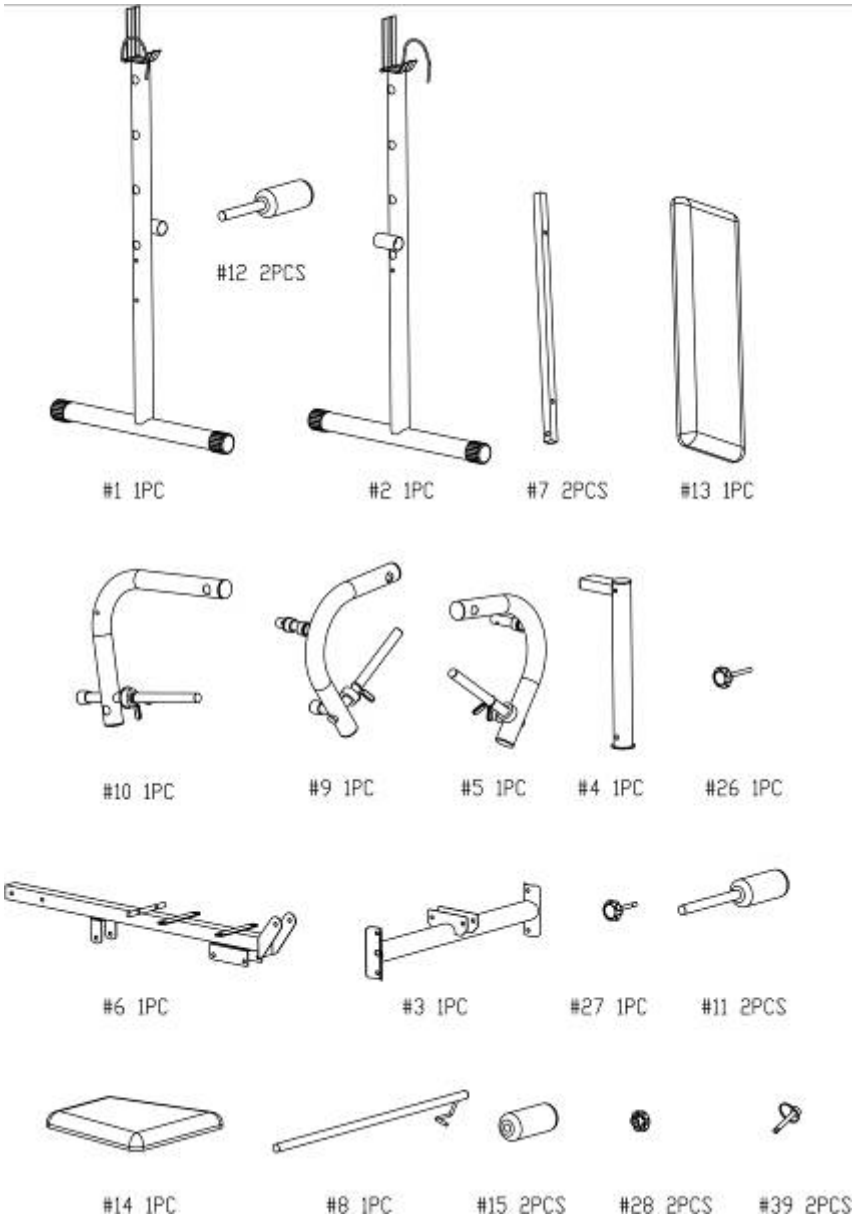

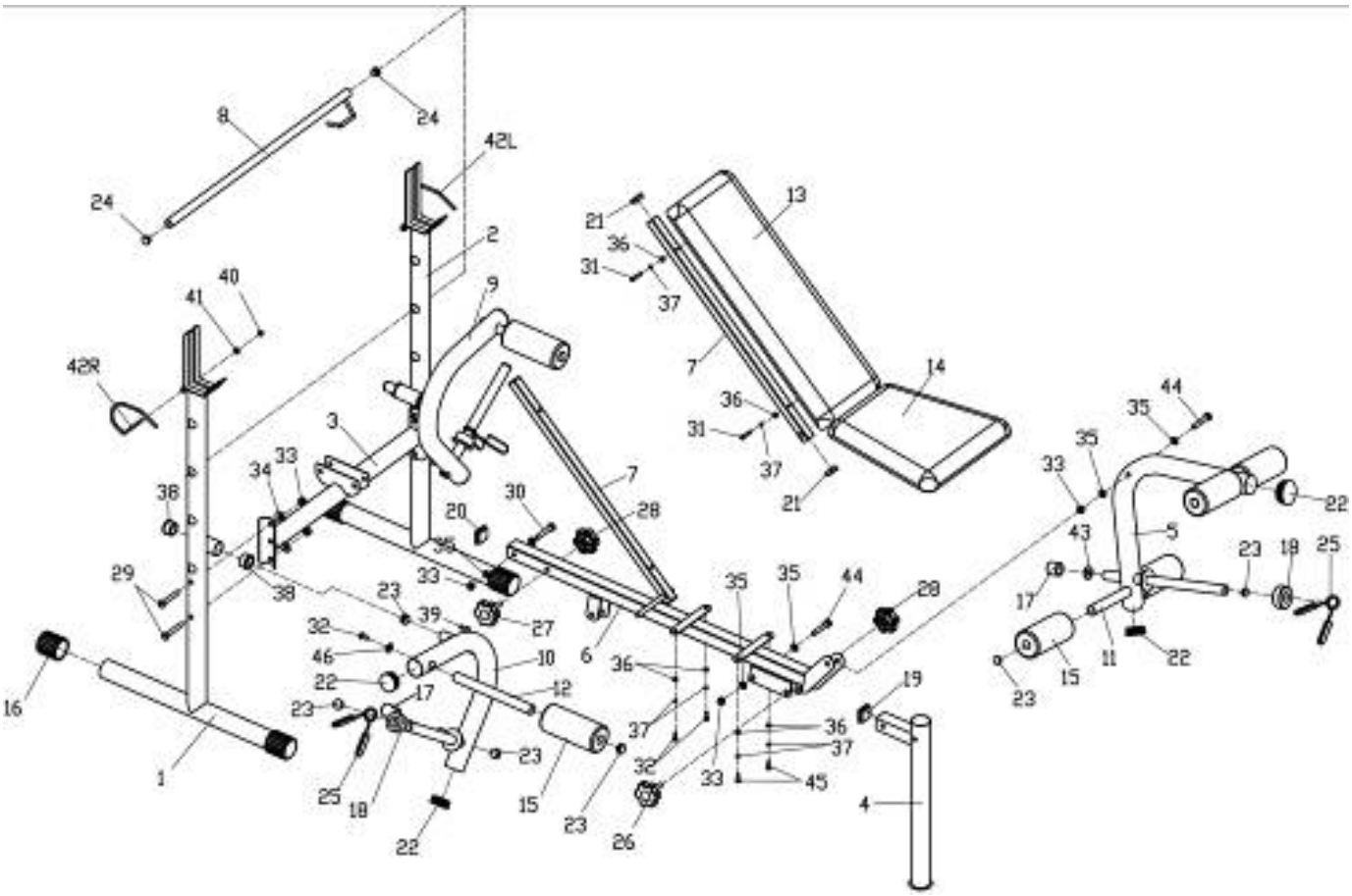

Сборочные единицы

NO.	Описание	Кол-во	NO.	Описание	Кол-во
1	Правая стойка	1	24	Квадратная заглушка	2
2	Левая стойка	1	25	Пружинный хомут	3
3	Нижняя поперечина	1	26	Ручка	1
4	Передняя опора	1	27	Ручка	1
5	Разгибатель ног	1	28	Ручка	2
6	Опора сиденья	1	29	Болт шестигранный	4
7	Опора спинки	2	30	Болт шестигранный	1
8	Перекладина	1	31	Болт шестигранный	4
9	Левый баттерфляй	1	32	Болт шестигранный	2
10	Правый баттерфляй	1	33	Нейлоновая гайка	7
11	Трубка под валики-L	2	34	Дуговая шайба	4
12	Трубка под валики -R	2	35	Плоская шайба	6
13	Спинка	1	36	Плоская шайба	8
14	Сиденье	1	37	Пружинная шайба	8
15	Валик	6	38	Вкладыш	4
16	Заглушка	4	39	Штифт	2
17	Резиновый амортизатор	3	40	Глухая гайка	2
18	Резиновое кольцо	3	41	Плоская шайба	2
19	Квадратная заглушка	1	42	Крюк	1 пара
20	Квадратная заглушка	1	43	Большая шайба	1
21	Квадратная заглушка	4	44	Болт шестигранный	2
22	Круглая заглушка	7	45	Болт шестигранный	4
23	Круглая заглушка	13	46	Дуговая шайба	2

Инструкция по сборке

Шаг 1

Прикрепите нижнюю поперечину (3) к левой и правой стойке (1) (2) с помощью болта (29), дуговой шайбы (34) и нейлоновой гайки (33).

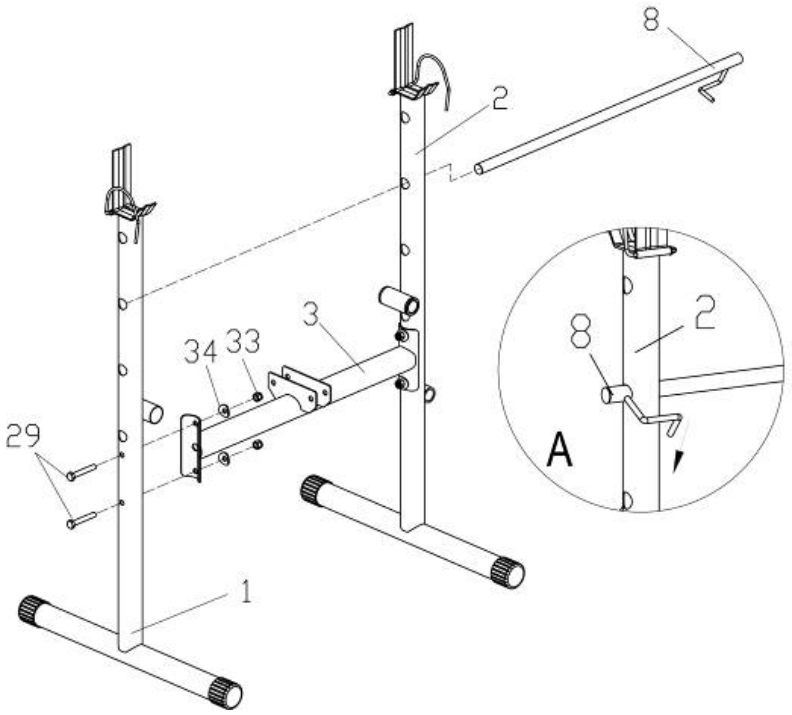

Шаг 2

Прикрепите переднюю опору (4) к опоре сиденья (6) с помощью болта (44), плоской шайбы (35), нейлоновой гайки (33) и ручек (26) (28).
Прикрепите опору сиденья (6) к нижней поперечине болтом (30), плоской шайбой (35), нейлоновой гайкой (33), ручкой (27) и ручкой (28).

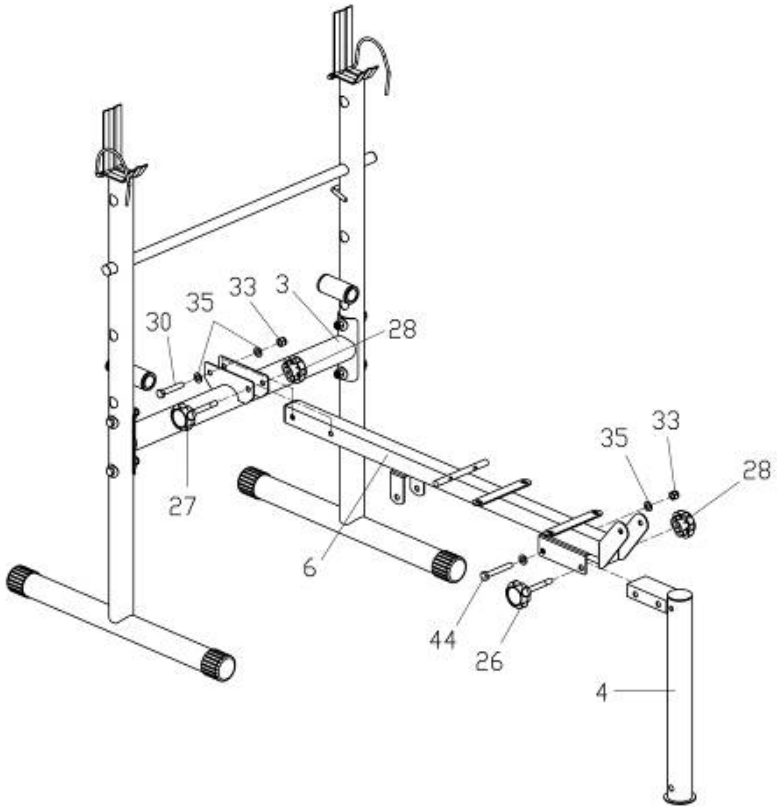

Шаг 3

Прикрепите трубки под валики (12L/R) и валики (15) к левому и правому баттерфляю (9) (10) с помощью болта (32), дуговой шайбы (46).
Прикрепите левый и правый баттерфляй (9) (10) к левой и правой стойке (1) (2) с помощью штифта (39).
Прикрепите разгибатель ног (5) к опоре сиденья (6) болтом (44), плоской шайбой (35) и нейлоновой гайкой (33).
Проденьте трубку под валики (11) через отверстие на разгибателе ног (5). Затем прикрепите валики (15) с обоих концов.

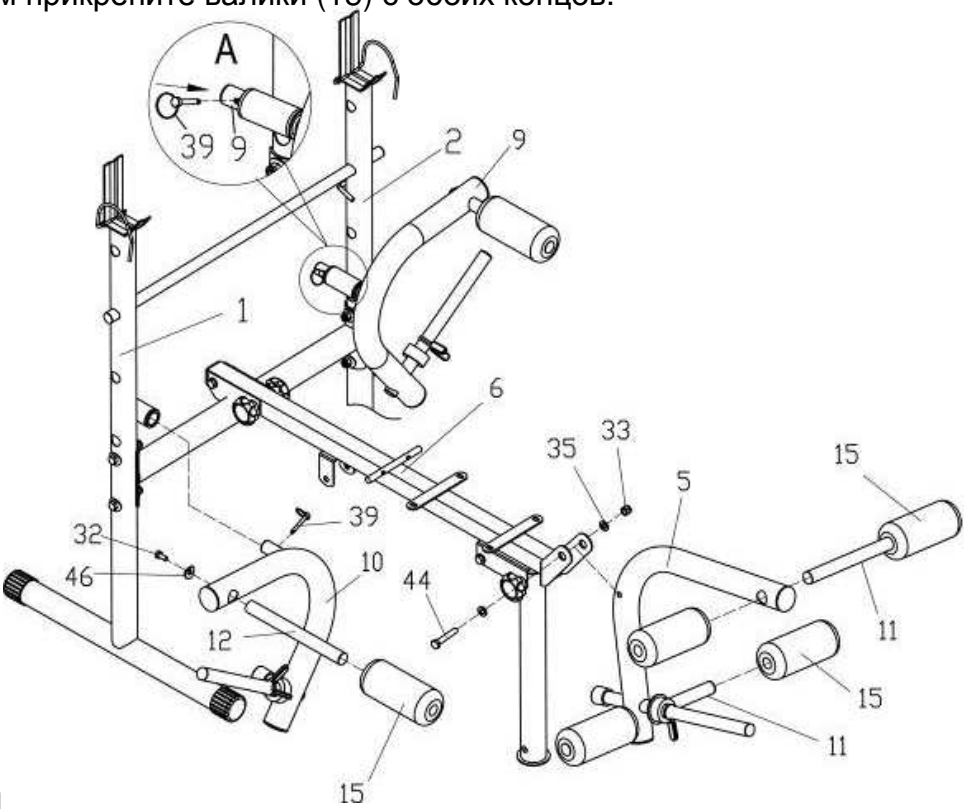

Шаг4

Вставьте опору спинки (7)в опору сиденья (6). Затем прикрепите спинку (13) к опоре болтом (31) и плоскими шайбами (36) (37).
Прикрепите сиденье к опоре сиденья болтом (45), пружинной шайбой (37) и плоской шайбой (14).

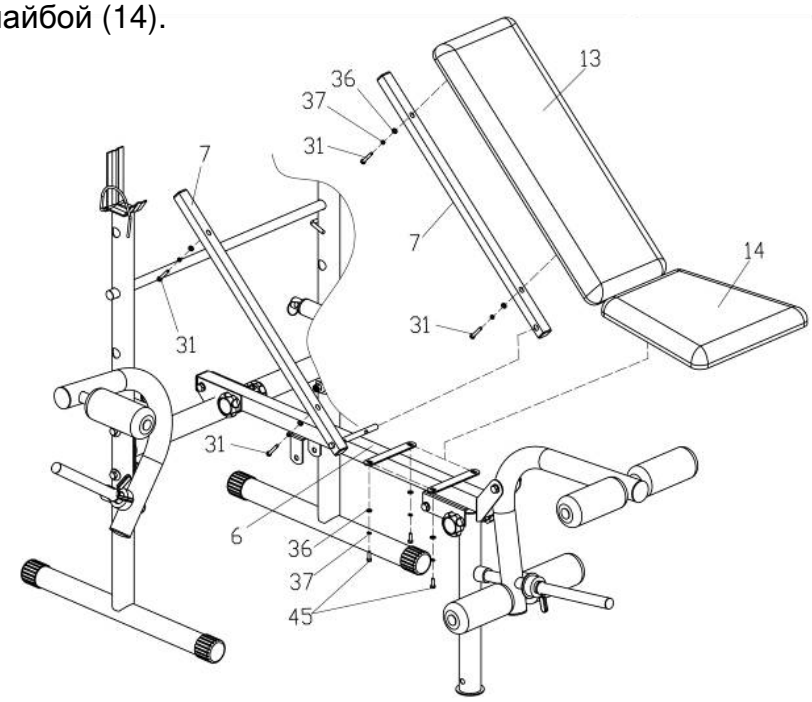

ВНИМАНИЕ: ОБОРУДОВАНИЕ СКЛАДЫВАЕТСЯ.

Следуя инструкциям и рисункам ниже, сложите тренажер.
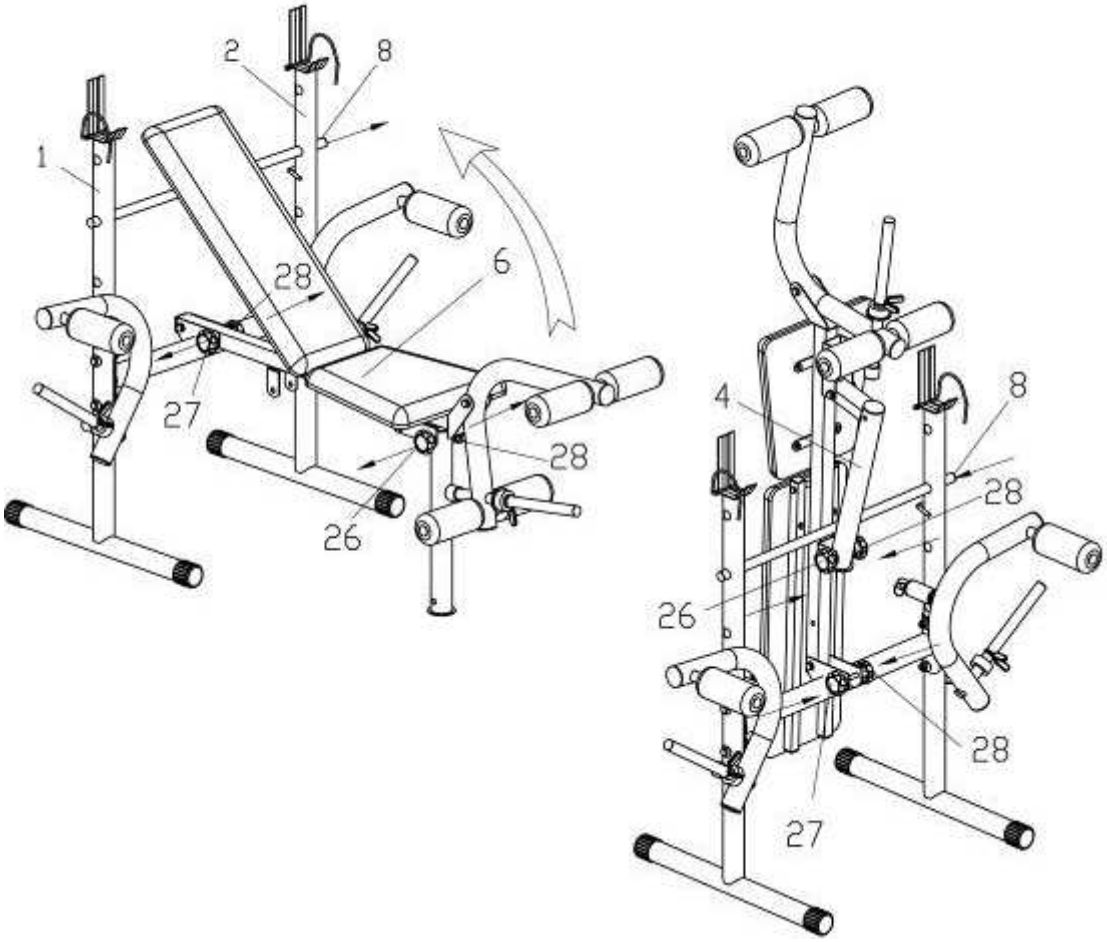
1. Сперва, вытащите ручку (26) (выкручивайте ее против часовой стрелки); сложите переднюю опору к нижней. Закрепите ручками (26) и (28).
2. Вытащите ручки (27) и (28); затем вытащите перекладину (8), поднимайте опору сиденья (6) вверх, пока она не станет параллельно со стойками. В конце вставьте перекладину в отверстие на стойках, чтобы закрепите опору сиденья (6).