Инструкция

Скамья прямая Spirit Fitness AFB121

Полезные ссылки:

Скамья прямая Spirit Fitness AFB121 - смотреть на сайте

SPIRIT FITNESS

A Heritage of Quality | The Spirit of Innovation

Инструкция по сборке скамьи прямой

Руководство пользователя

1

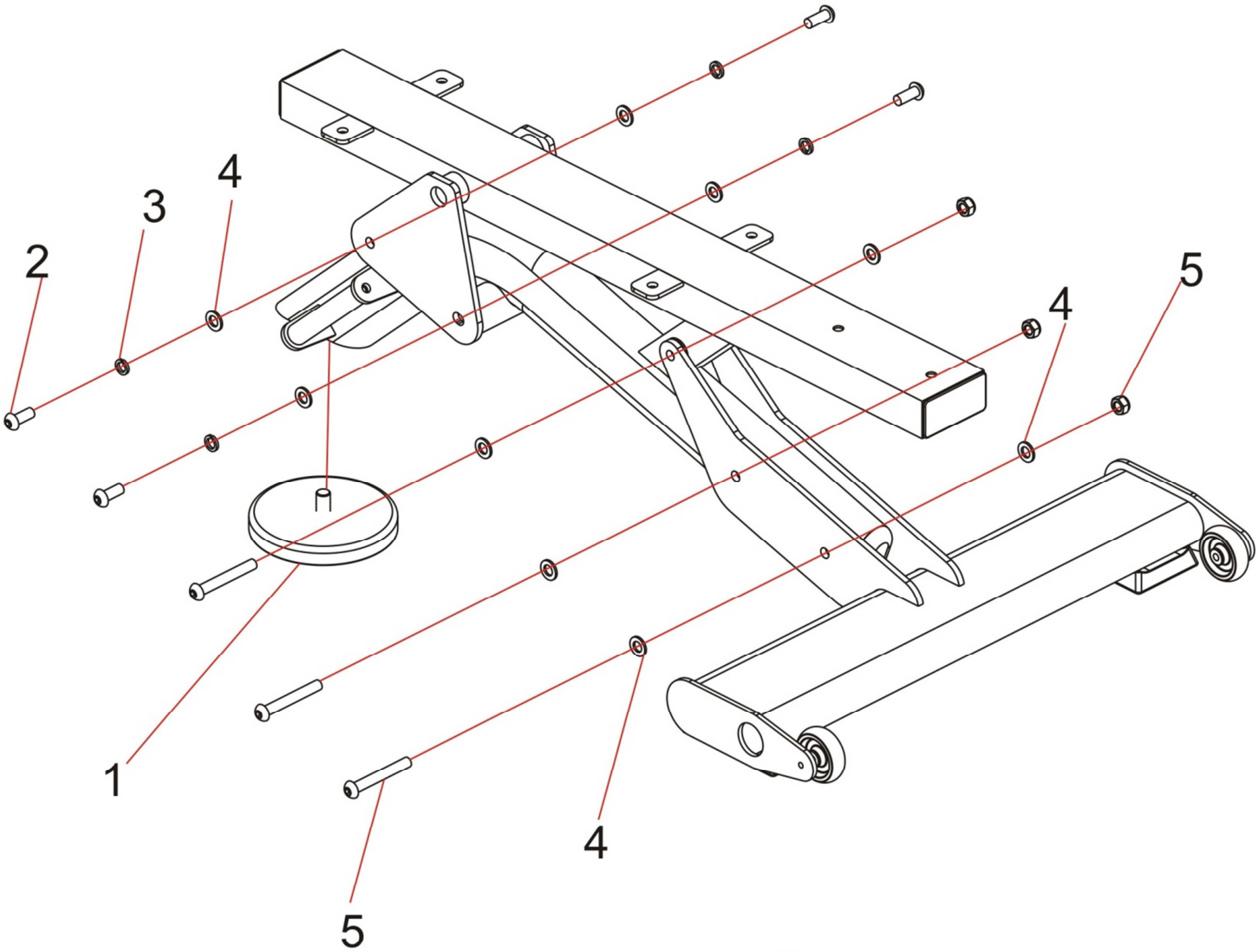

1 X1

Φ170X20

2 X4

M12X30

3 X4

M12

4 X10

M12

5 X3

M12

6 X3

M12x90

2

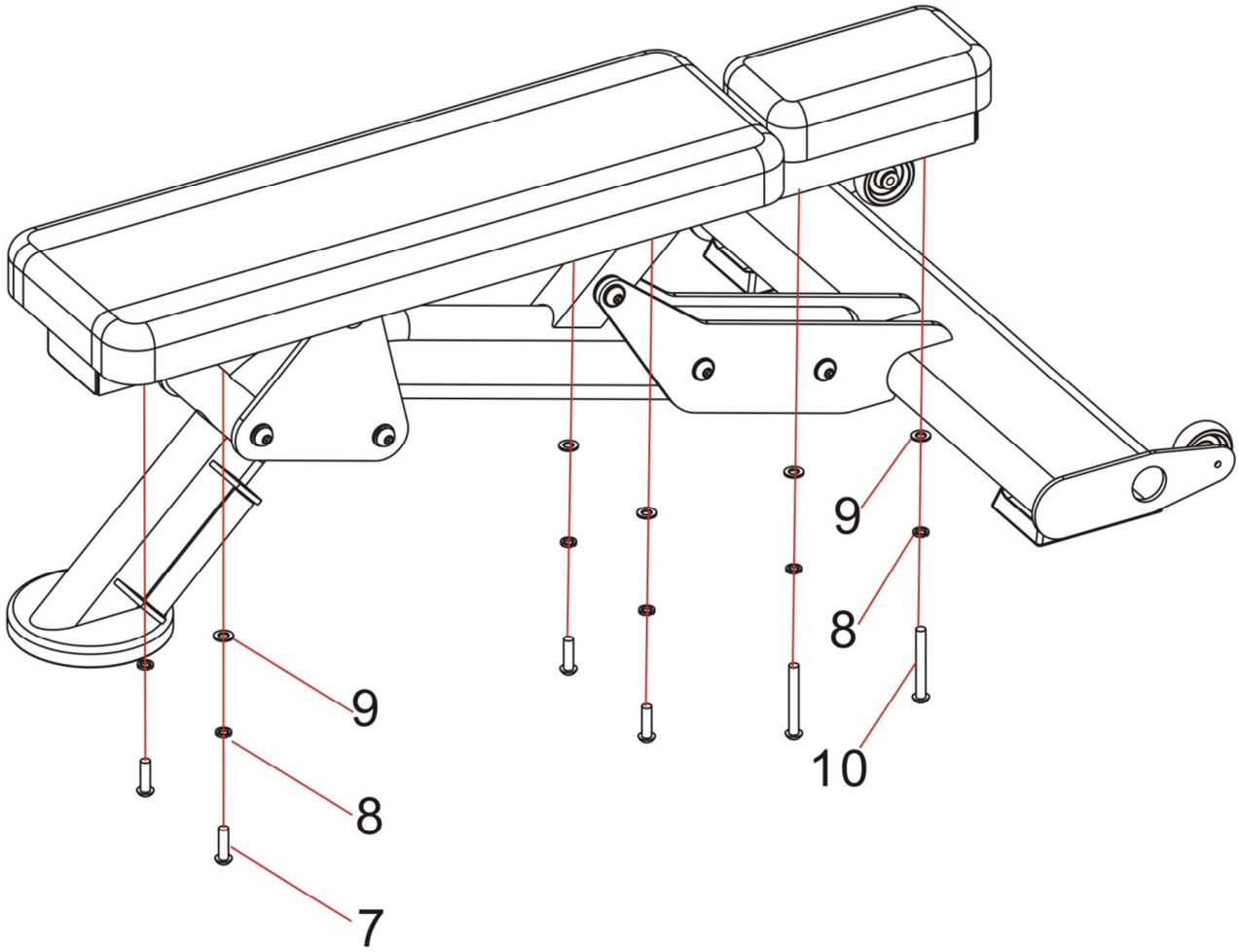

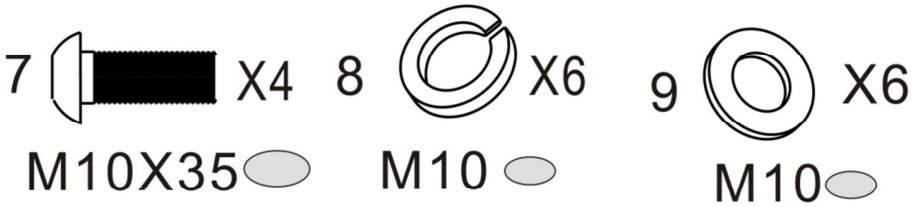

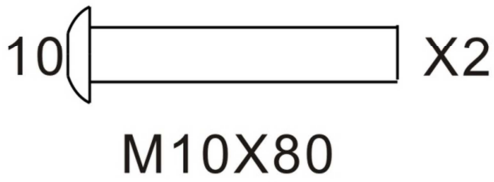

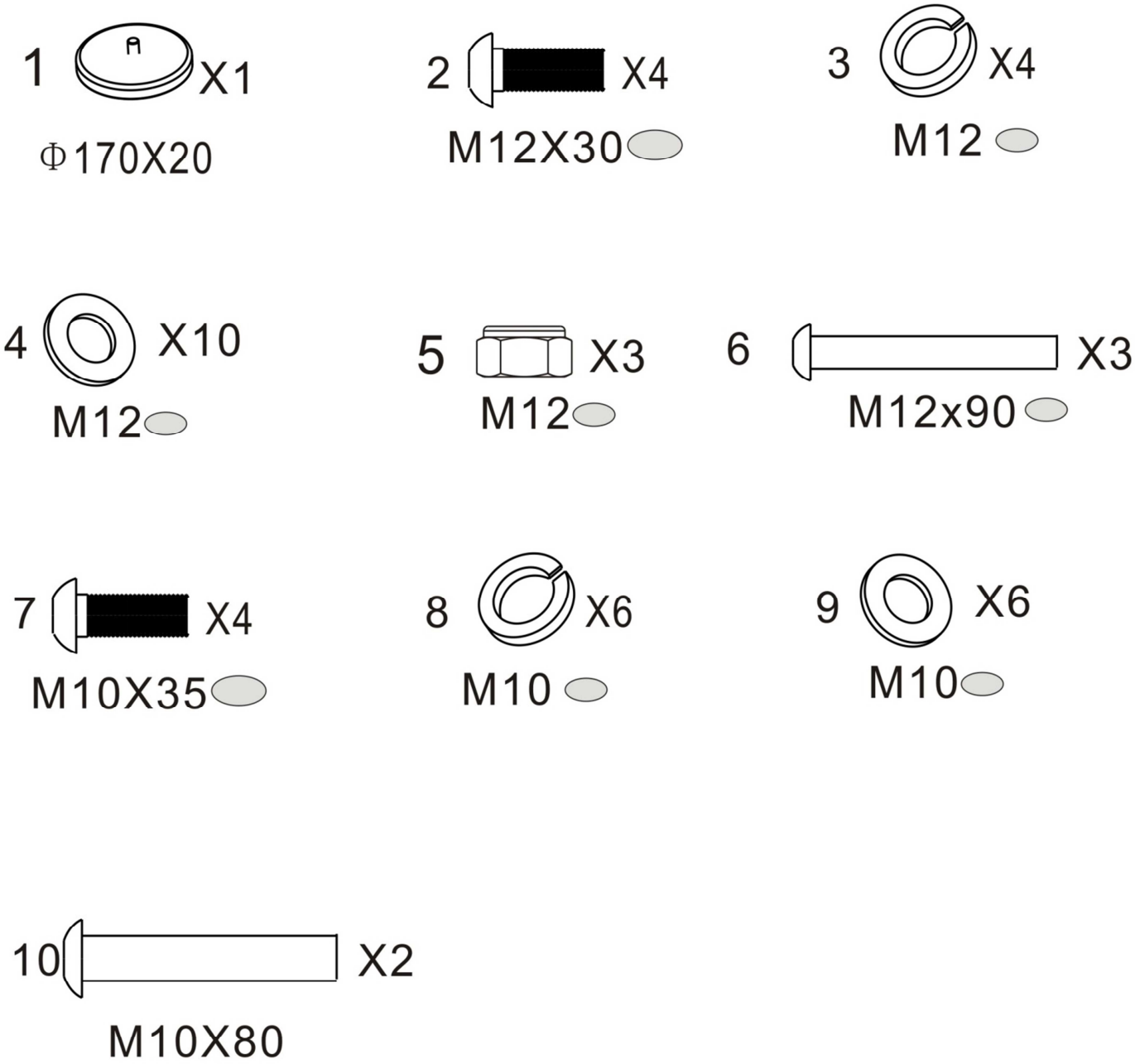
1
X1
Φ170X20
2
X4
M12X30
3
X4
M12
4
X10
M12
5
X3
M12
6
X3
M12x90
7
X4
M10X35
8
X6
M10
9
X6
M10
10
X2
M10X80