Инструкция

Горизонтальный эллиптический тренажер Octane XR6000 с консолью Standard

Полезные ссылки:

Горизонтальный эллиптический тренажер Octane XR6000 с консолью Standard - смотреть на сайте

Горизонтальный эллиптический тренажер Octane XR6000 с консолью Standard - читать отзывы

xR6000 Инструкции по сборке тренажера

Содержание ячейки

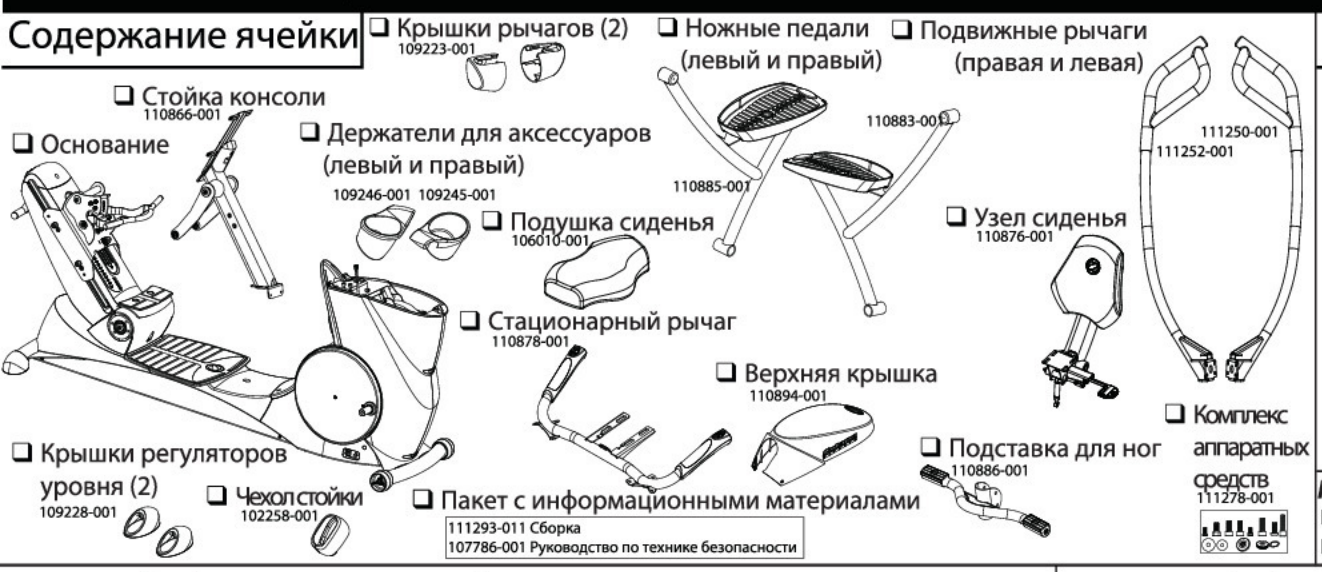

Комплекс аппаратных средств

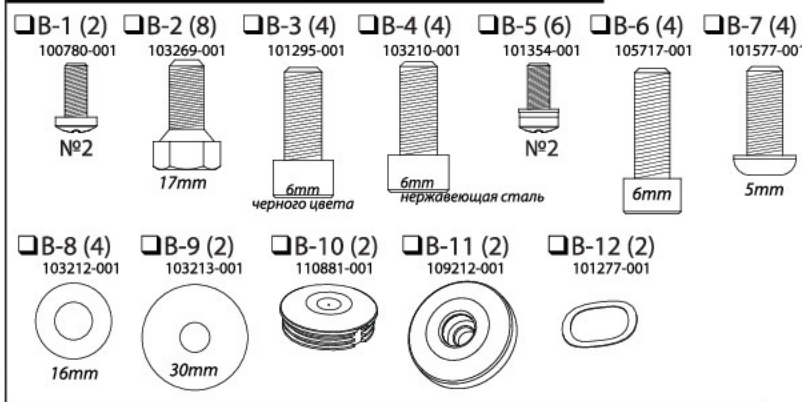

Необходимые инструменты:

- ❑ 5 mm Шестигранник на 6 мм
- ❑ 6 mm Шестигранник на 6 мм
- ❑ Ключ на 17 мм
- ❑ Ключ на 13 мм
- ❑ Крестообразная отвертка №2

A

Установите стойку

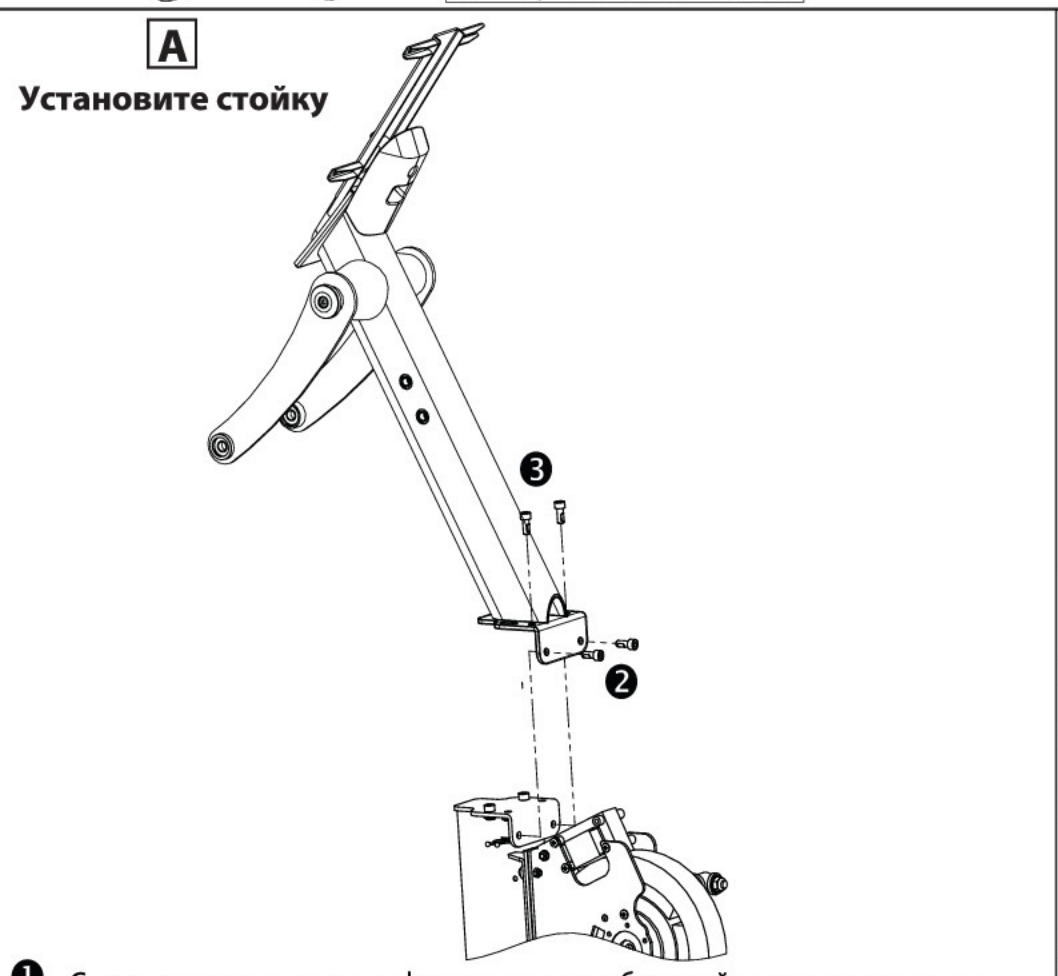

❶ Снимите стяжку провода, фиксирующую кабельный пучок, и проложите кабель вверх до конца стойки (не показано).

❷ Сдвиньте стойку по винтам основания; вставьте элементы B-3 (2 шт., черный цинк) в отверстия в передней части пластины стойки, затяните с помощью шестигранника на 6 мм.

❸ Вставьте элементы B-3 (2 шт., черный цинк) в отверстия в верхней части пластины стойки. С помощью шестигранника на 6 мм затяните все 6 винтов с усилием 30 футо-фунтов.

B

Установите сиденье и стационарный рычаг

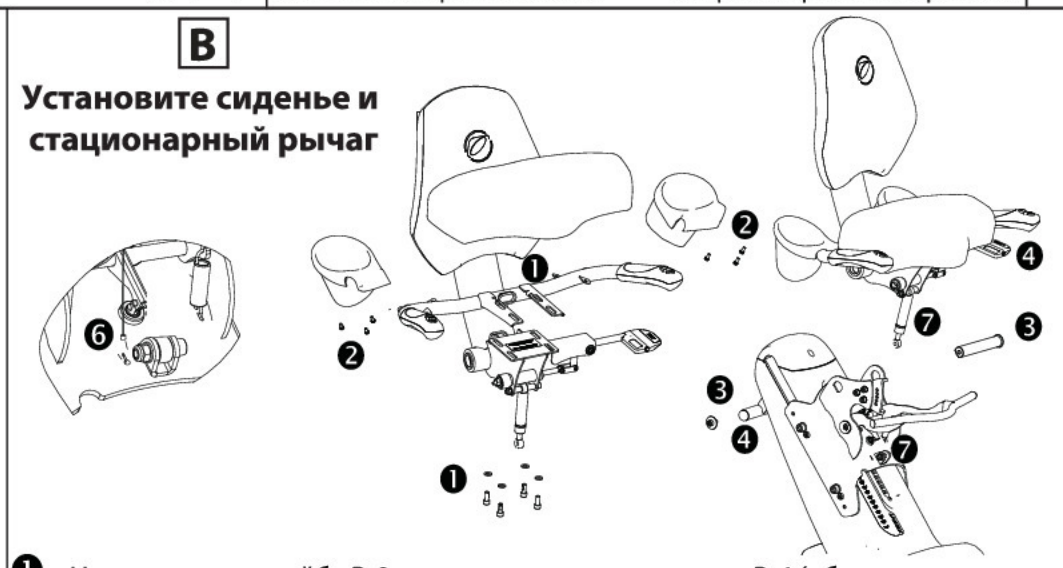

❶ Наденьте одну шайбу B-8 на конец каждого элемента B-4 (общее кол-во — 4 шт.); с помощью шестигранника на 6 мм прикрепите стационарный рычаг и подушку сиденья к узлу сиденья.

❷ Используя крестообразную отвертку №2, прикрепите держатели для аксес суаров к стационарному рычагу с помощью элементов B-5 (6 шт.).

❸ С помощью шестигранника на 6 мм извлеките болт в правой части оси сиденья в каретке; сдвиньте ось так, чтобы она выступала слева.

❹ Поднимите ручку наклона; сдвиньте сиденье и рукоять в сборе на каре тку. Установите ось на место таким образом, чтобы плоская кромка в правой части оси оказалась на одном уровне с рамой. Затяните болт в правой части с помощью шестигранника на 6 мм с усилием 17 футо-фунтов.

❺ Подсоедините кабель датчика пульса и кабель кнопки управления (от ручек сиденья к основанию, не показано).

❻ Наклоните сиденье вперед; вставьте кабель наклона в отверстие и сдвиньте вверх..

❼ С помощью ключа на 13 мм и шестигранника на 6 мм извлеките болт, снимите шайбы и гайку с кронштейна амортизатора на каретке сиденья; поместите крепежные элементы в надежное место. Снимите защитную упаковку, затем поместите нижний конец амортизатора в кронштейн. Вставьте болт в шайбу через кронштейн и амортизатор. Установите вторую шайбу и гайку и затяните, используя шестигранник на 6 мм и ключ на 13 мм.

C

Установите подвижные рычаги и крышки

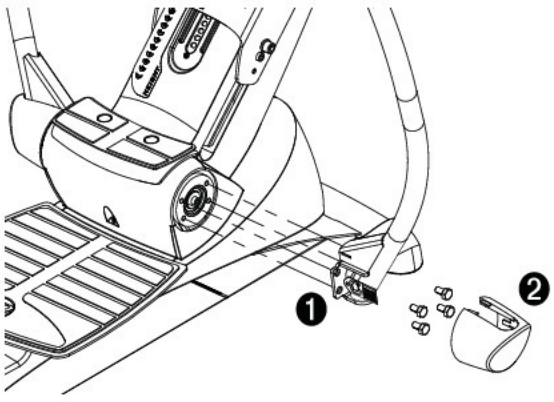

❶ Закрепите каждую движущуюся рукоятку на втулке с помощью элементов B-2 (4 шт.); затяните ключом на 17 мм с усилием 30 футо-фунтов.

❷ Наденьте одну крышку рукоятки на каждое основание рукоятки.

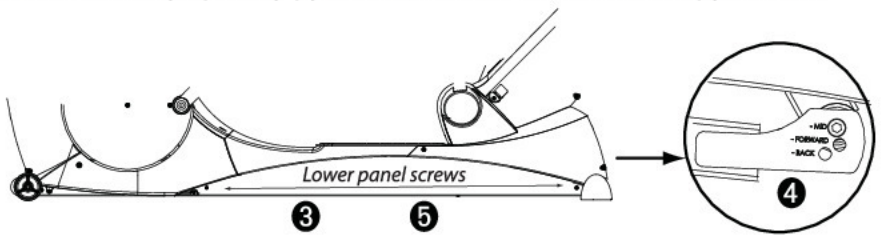

ДОПОЛНИТЕЛЬНО: отрегулируйте движущиеся рукоятки в пределах 2,54 см (1 дюйма) для более дальнего или ближнего расположения:

❸ Используя крестообразную отвертку №2, снимите нижнюю панель.

❹ **Удерживая рукоятку,** с помощью ключа на 17 мм снимите и переместите болт, затяните с усилием 30 футо-фунтов.

❺ Установите на место нижнюю панель и зафиксируйте винтами.

Повторите процедуру для второй рукоятки. Настройки на обеих рукоятках должны совпадать.

Содержимое коробки консоли

❑ Стандартная консоль (передняя и задняя части)
111301-011

Комплекс аппаратных средств
110622-001

❑ C-1 (10)
100780-001
№2

Необходимые инструменты:

- ❑ Крестообразная отвертка №2

❑ Информационный пакет (присоединен к консоли)

110601-001 Предупреждение для специалистов по установке
111289-011 xR6000 Руководство по работе с консолью и инструкции по настройке--Стандартная консоль
104198-011 Гарантия
101315-001 Регистрационная карта

❑ Интеллектуальная консоль (передняя и задняя части)
111450-001

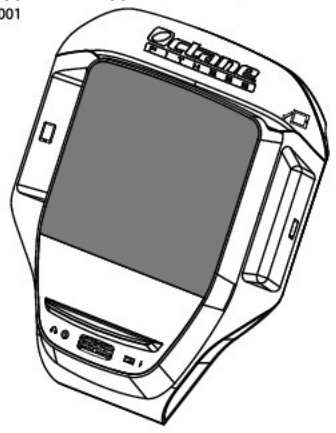

❑ Выключатель питания
111032-001

❑ Источник питания
107057-001
(может поставляться в отдельной коробке)

❑ Шнур питания
107658-001
(может поставляться в отдельной коробке)

❑ Информационный пакет (присоединен к консоли)

110601-001 Предупреждение для специалистов по установке
111768-001 Руководство по работе с консолью и инструкции по настройке--Интеллектуальная консоль
104198-011 Гарантия
101315-001 Регистрационная карта

США & Канада
888-OCTANE4

111293-011 RÉV A (110293-001 RÉV C) РУССКИЙ RUSSIAN Страница 1/2

© 2017 Octane Fitness. Все права защищены.

Вопросы
octanefitness.com

Латинская Америка/Азия/Азиатско-Тихоокеанский регион
001-763-757-2662
Европа/Средний Восток/Африка
+31-(0)10-2662412

xR6000 Инструкции по сборке тренажера

D

Установка интеллектуальной консоли

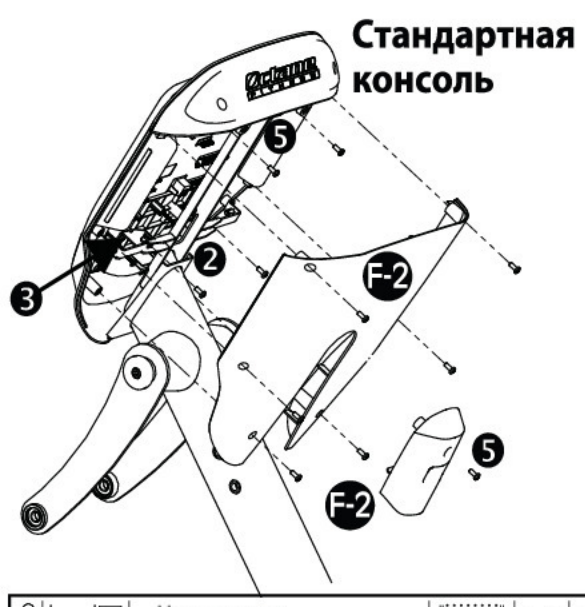

❶ Отсоедините консоль от передней части; отставьте консоль в сторону (не показано).

❷ Подсоедините кабель C-SAFE от крышки стойки к консоли (кабель не показан). Примечание. Если Вы устанавливаете аксессуар 900 МГц, отсоедините и уберите кабель C-SAFE.

❸ Соедините кабель частоты пульса, подключенный к панели пульса на задней части консоли, с кабелем пульса от стойки (черный, 6-штыревой разъем).

❹ Подсоедините дополнительные кабели от стойки к задней стороне консоли:
Стандартная консоль: ① питание ② рычаги ③ основание ④ LAN, ⑤ заземление
Интеллектуальная консоль: ① питание ② рычаги ③ основание ④ LAN (заземление не подключается)

❺ Используя крестообразную отвертку №2, прикрутите переднюю часть консоли к верху стойки с помощью винтов C-1 (кол-во 4). Затяните.

❻ **Только для интеллектуальной консоли:** Установите выключатель питания; подсоедините кабель к источнику питания.

a. Извлеките вилку из пластины стойки.
b. Пропустите двухразъемный конец кабеля выключателя через отверстие, откуда была извлечена вилка. Закрепите разъемы на петлях выключателя (любой разъем может крепиться на любой петле).
c. Вдавите выключатель в отверстие, пока оно не окажется на одном уровне с нижней частью стойки.
d. Подключите шнур питания к источнику питания. Подключите к основанию тренажера и настенной розетке. Нажмите выключатель питания, чтобы включить консоль (не показано).

Интеллектуальная консоль

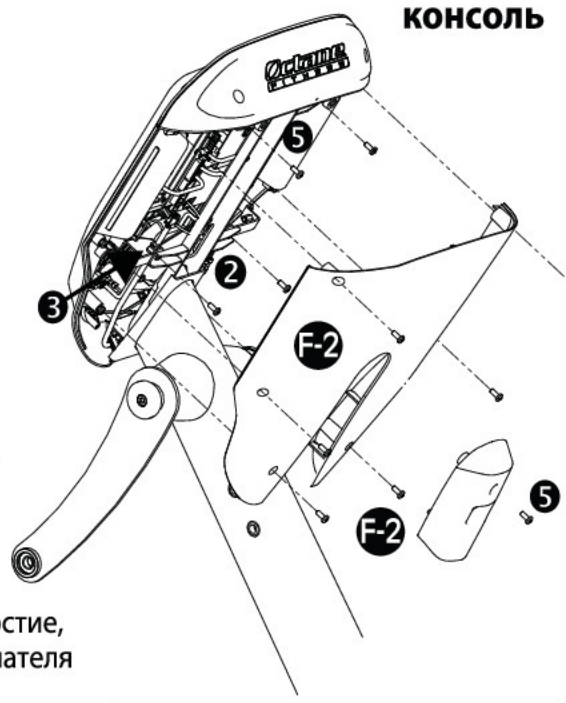

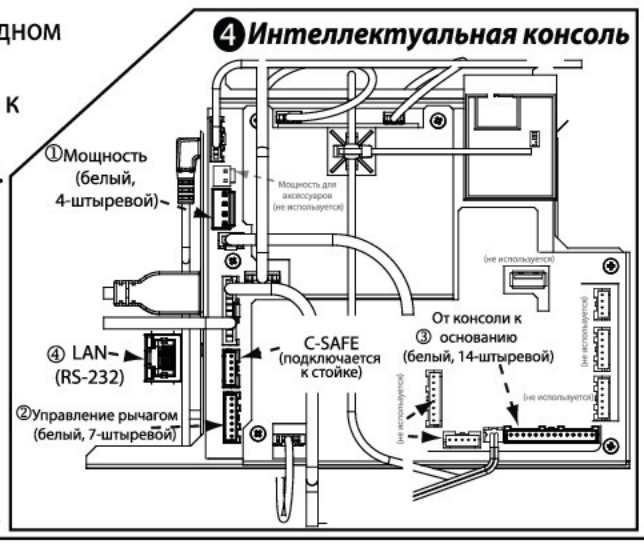

Если у вас есть дополнительная Личная система просмотра (Personal Viewing System, PVS), ознакомьтесь с инструкциями по сборке Личной системы просмотра (номер детали 110748-001), которая находится к коробке с аксессуаром PVS, а затем вернитесь к настоящим инструкциям, чтобы завершить сборку.

Если у вас есть дополнительный аксессуар 900 мГц, ознакомьтесь с инструкциями по сборке аксессуара 900 мГц (номер детали 110748-001), которая находится к коробке с аксессуаром 900 мГц, а затем вернитесь к настоящим инструкциям, чтобы завершить сборку.

E

Подключите батарею, установите верхнюю крышку и чехол стойки, педали и подставку для ног

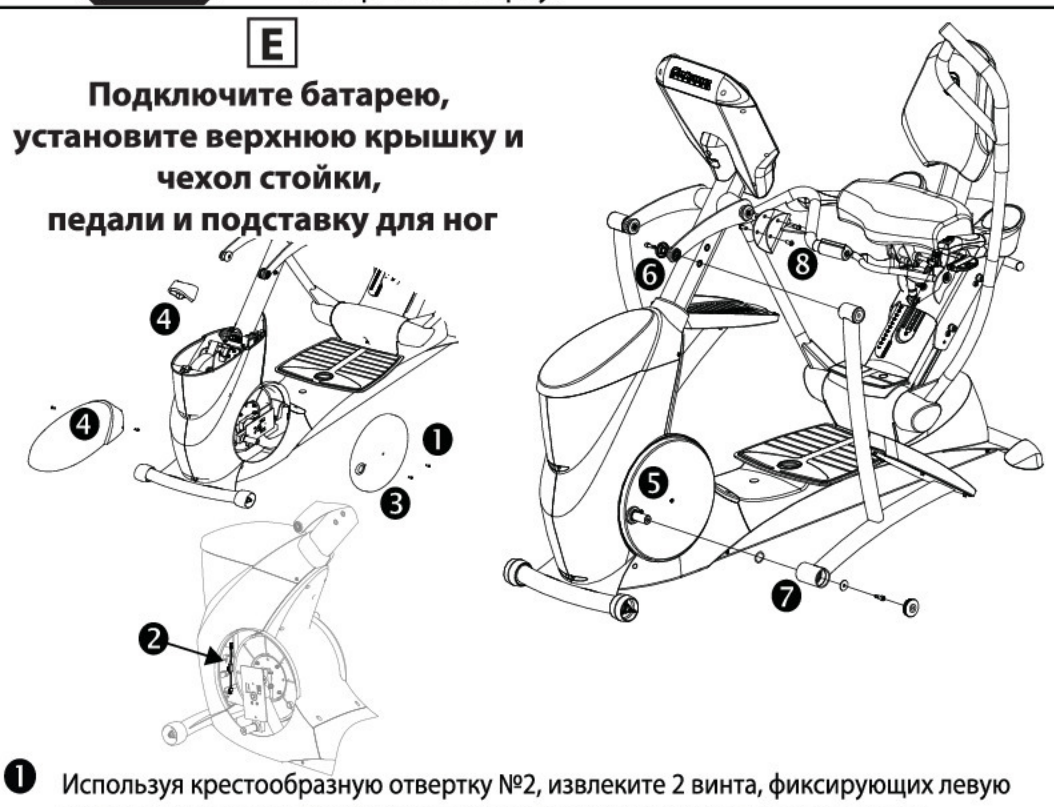

❶ Используя крестообразную отвертку №2, извлеките 2 винта, фиксирующих левую круглую крышку; снимите крышку и отложите в сторону вместе с винтами.

❷ Соедините кабель на батарее с кабелем основания (если Вы этого не сделали на этапе установки аксессуара PVS или 900 МГц); передвиньте рычаги, чтобы проверить подачу питания на консоль.

❸ Используя крестообразную отвертку №2, установите левую круглую крышку на место.

❹ Используя крестообразную отвертку №2, прикрепите верхнюю крышку с помощью элемента B-1 (2 шт.), а затем оберните чехол стойки вокруг стойки. Снимите стяжку провода с верхних соединений педалей (не показано).

❺ Установите элемент B-12 (1 шт.) и нажмите на нижний конец одной педали, чтобы надеть ее на коленчатый вал.

❻ Закрепите верхнюю ступицу педали элементом B-6 (1 шт.) и элементом B-11 (1 шт.); затяните с помощью шестигранника на 6 мм с усилием 30 футо-фунтов.

❼ Закрепите нижнюю ступицу педали элементом B-6 (1 шт.) и элементом B-9 (1 шт.); затяните с помощью шестигранника на 6 мм с усилием 30 футо-фунтов. Вставьте элемент B-10 (1 шт.) в ступицу.

Повторите действия 5–7 для второй педали.

❽ Прикрепите кронштейн подставки для ног к стойке с помощью элемента B-7 (4 шт.); затяните с помощью шестигранника на 5 мм.

F

Выполните настройку, установите крышки и выровняйте устройство

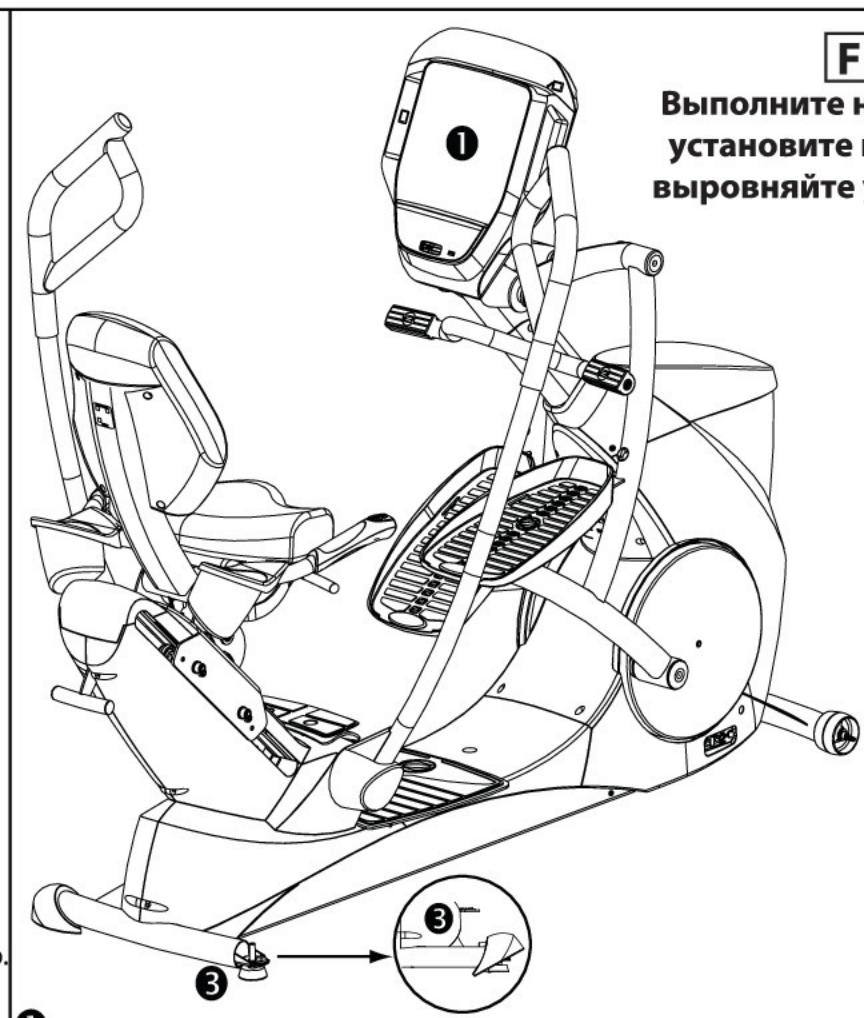

❶ Выполните настройку консоли в соответствии с Руководством по работе с консолью и инструкциями по настройке (номер по каталогу 111289-011 — стандартная консоль или номер по каталогу 111768-001 — интеллектуальная консоль).

❷ Используя крестообразную отвертку №2, прикрутите заднюю крышку консоли с помощью элементов C-1 (6 шт.); затяните. Установите крышку стойки на стойку, используя винт, извлеченный в действии D-5; перед фиксацией на стойке убедитесь, что ни один кабель не пережат. (Показано на рисунке в разделе D.)

❸ Выровняйте устройство; откорректируйте и заблокируйте регуляторы уровня. Убедитесь, что гайка надежно затянута. Установите крышки регуляторов уровня на регуляторы уровня с обеих сторон.

США & Канада
888-OCTANE4

111293-011 RÉV A (110293-001 RÉV C) РУССКИЙ RUSSIAN Страница 1/2

© 2017 Octane Fitness. Все права защищены.

Вопросы
octanefitness.com

Латинская Америка/Азия/Азиатско-Тихоокеанский регион
001-763-757-2662
Европа/Средний Восток/Африка
+31-(0)10-2662412