Инструкция

Велотренажер BH Fitness Artic Program

Полезные ссылки:

Велотренажер BH Fitness Artic Program - смотреть на сайте

Велотренажер BH Fitness Artic Program - читать отзывы

BH FITNESS

Руководство пользователя

ARTIC COMFORT PROGRAM
(H854B)

велотренажер

Уважаемый покупатель!

Поздравляем с удачным приобретением современного тренажера, который сочетает в себе передовые технологии и современный дизайн! Постоянно используя тренажер, можно укрепить сердечно-сосудистую систему и приобрести хорошую физическую форму. Надеемся, что данная модель удовлетворит все требования покупателя. Прежде чем приступить к использованию тренажера, внимательно изучите настоящее руководство и сохраните его для дальнейшего использования. В случае возникших дополнительных вопросов обратитесь к продавцу или дилеру, который проконсультирует и поможет устранить возникшую проблему. Обязательно сохраняйте инструкцию по эксплуатации, что поможет по прошествии времени вспомнить о функциях тренажера и правилах его использования. Если возникли какие–либо вопросы по эксплуатации данного тренажера, свяжитесь со службой технической поддержки или уполномоченным дилером, у которого был приобретен тренажер.

КОНСОЛЬ

Рис. 1

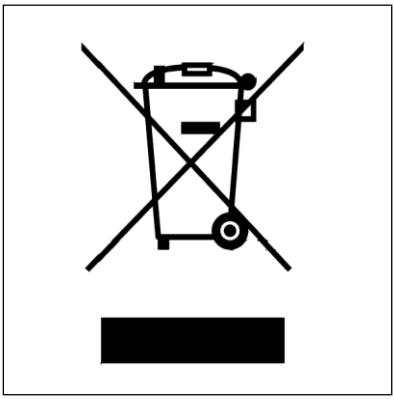

Рис. 2

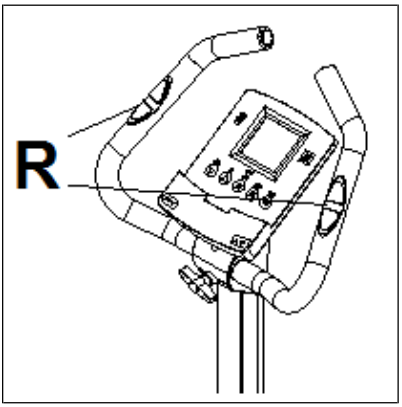

Рис. 3

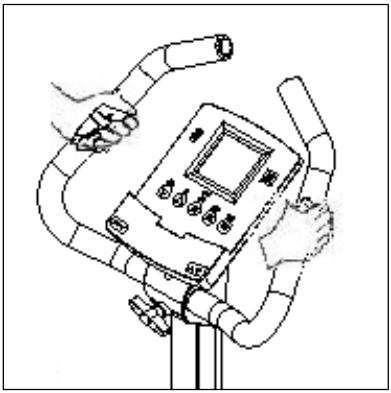

Рис. 4

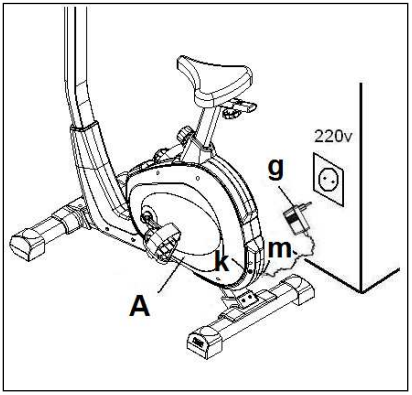

STARTING (ЗАПУСК)

Чтобы включить монитор, сначала подключите адаптер, поставляемый с тренажером, в розетку (220 В - 240 В), а штекер адаптера - в гнездо в нижней части тренажера. (Рис. 4)

Если в какой-то момент во время выполнения упражнения нажать кнопку START/STOP (ПУСК/СТОП), то все функции тренажера будут остановлены. Повторное нажатие кнопки START/STOP (ПУСК/СТОП) перезагрузит тренажер.

Монитор автоматически отключится, если тренажер простаивает более 4 минут.

Важная информация! Положите электронные компоненты в специальные контейнеры, рис. 1.

ФУНКЦИИ КОНСОЛИ

Этот электронный блок имеет 5 функциональных клавиш: UP (ВВЕРХ) , DOWN (ВНИЗ), START/ STOP (ПУСК/СТОП); ENTER (ВВЕСТИ), RESET (СБРОС). В правом верхнем углу виден уровень интенсивности. В нижней части дисплея можно увидеть TIME (ВРЕМЯ), RPM (ОБОРОТЫ В МИНУТУ), SPEED (СКОРОСТЬ), DISTANCE (РАССТОЯНИЕ), CALORIES (КАЛОРИИ), WATTS (ВАТТЫ) и PULSE RATE (СКОРОСТЬ ПУЛЬСА). Во время выполнения упражнения нажмите ENTER (ВВЕСТИ), чтобы изменить показанное значение.

Этот монитор также имеет 1 ручную программу, 1 программу ватт, 10 предустановленных программ уровня нагрузки, 1 программу случайного выбора и 4 программы контроля частоты сердечных сокращений.

ПЕРЕХОД ИЗ ОДНОГО РЕЖИМА РАБОТЫ В ДРУГОЙ

Этот монитор позволяет работать в 5 различных режимах: Manual (Ручная), Program (Программа),Watt (Ватт), Pulse (HRC) и Random (Случайный выбор). Для перехода из одного режима в другой во время упражнения нажмите кнопку START/STOP (ПУСК/СТОП), чтобы остановить монитор, затем нажмите кнопку RESET (СБРОС) и с помощью кнопок UP▲/DOWN▼ выберите нужный режим.

MANUAL FUNCTION (ФУНКЦИЯ САМОСТОЯТЕЛЬНОЙ УСТАНОВКИ ПРОГРАММ)

Воспользуйтесь клавишами UP▲/DOWN▼ для выбора ручной функции P1 и нажмите ENTER (ВВЕСТИ). Нажмите клавишу START/STOP (ПУСК/СТОП) для начала тренировки и используйте клавиши UP▲/DOWN▼ для увеличения или уменьшения уровня нагрузки. Есть 24 уровня нагрузки. Если нажмете кнопку START/STOP (ПУСК/СТОП), находясь на начальном экране, упражнение начнется непосредственно в ручном режиме.

Программирование ограничения по времени.

Если после выбора ручного режима нажать клавишу ENTER (ВВЕСТИ), окно времени начнет мигать. Нажатием клавиш UP▲/DOWN▼ вы можете запрограммировать время выполнения упражнения (от 5 до 99 минут). Выберите время и нажмите START/STOP (ПУСК/СТОП), чтобы начать упражнение. Время начнет отсчитываться до тех пор, пока не достигнет нуля, и монитор издаст несколько звуковых сигналов, указывающих на то, что Вы достигли запрограммированного значения.

Программирование ограничения расстояния.

Если после выбора ручного режима нажать клавишу ENTER (ВВЕСТИ) дважды, то начнет мигать окно расстояния. Нажатием клавиш UP▲/DOWN▼ вы можете запрограммировать расстояние для своего упражнения (от 1 до 99 км).

Выберите расстояние и нажмите START/STOP (ПУСК/СТОП), чтобы начать упражнение. Расстояние начнет отсчитываться, пока не достигнет нуля, и монитор издаст несколько звуковых сигналов, указывающих на то, что Вы достигли запрограммированного значения.

Программирование лимита калорий.

Если после выбора ручного режима нажать кнопку ENTER (ВВЕСТИ) три раза, начнет мигать окно калорий. Нажатием клавиш UP▲/DOWN▼ Вы можете запрограммировать калории для упражнения (от 10 до 990 кал.). Выберите калории и нажмите START/STOP (ПУСК/СТОП), чтобы начать упражнение. Калории начнут отсчитываться, пока не достигнут нуля, и монитор издаст несколько звуковых сигналов, указывающих на то, что Вы достигли запрограммированного значения.

ФУНКЦИЯ PROGRAM (ФУНКЦИЯ ПРЕДУСТАНОВЛЕННЫХ ПРОГРАММ)

Воспользуйтесь кнопками UP▲/DOWN▼ для выбора функции PROGRAM (ПРОГРАММА) P3 – P12. Нажмите START/STOP (ПУСК/СТОП), чтобы начать упражнение.

Чтобы запрограммировать время, расстояние и/или калории, выполните следующую процедуру: После выбора программы и перед нажатием клавиши START/STOP (ПУСК/СТОП) нажмите клавишу ENTER (ВВЕСТИ) для программирования времени с помощью клавиш UP▲/DOWN▼. В этом случае время будет разделено на 8 этапов. Нажмите клавишу ENTER (ВВЕСТИ), чтобы запрограммировать расстояние. Нажмите ENTER (ВВЕСТИ) еще раз, чтобы запрограммировать калории. Нажмите START/STOP (ПУСК/СТОП), чтобы начать упражнение.

Вы можете изменять уровень нагрузки во время выполнения упражнения, нажимая клавиши UP▲/DOWN▼.

ПРОГРАММА УРОВНЯ МОЩНОСТИ

Нажмите клавиши UP▲/DOWN▼ для выбора функции WATT P2 (ВАТТ P2) и нажмите ENTER (ВВЕСТИ). Нажмите ENTER (ВВЕСТИ), чтобы запрограммировать время. Нажмите ENTER (ВВЕСТИ) еще раз, чтобы запрограммировать расстояние. Нажмите клавишу ENTER (ВВЕСТИ) последний раз, чтобы запрограммировать калории. Нажмите START/STOP (ПУСК/СТОП), чтобы начать упражнение.

Нажатием клавиш UP▲/DOWN▼ Вы можете запрограммировать ватты своего упражнения (от 30 до 260 ватт).

Уровень нагрузки при выполнении упражнения саморегулируется в зависимости от выбранной скорости и количества ватт.

ПУЛЬСОЗАВИСИМЫЕ ПРОГРАММЫ

Воспользуйтесь клавишами UP▲/DOWN▼ для выбора нужной опции HRC60 (60%), HRC70 (70%), HRC85 (85%) или THR

и нажмите кнопку ENTER (ВВЕСТИ). Первые три представляют собой процентное соотношение к максимальному пульсу (220- возраст), а четвертый используется для ручного задания целевого пульса. При выборе HRC60, HRC70 или HRC85 необходимо использовать кнопки UP▲/DOWN▼ для выбора возраста. Если вы выберете THR, то воспользуйтесь клавишами UP▲/DOWN▼ для выбора желаемого

пульса. Нажмите START/STOP (ПУСК/СТОП), чтобы начать упражнение. Уровень нагрузки будет регулироваться автоматически в соответствии с выбранным значением сердечного пульса. Если частота пульса ниже заданного значения, то настройка нагрузки будет увеличиваться на один уровень каждые 30 секунд до тех пор, пока не достигнет максимального значения 24.

Если частота пульса превышает заданное значение, монитор будет издавать предупреждающие звуковые сигналы и каждые 15 секунд снижать на один уровень настройки нагрузки до тех пор, пока она не достигнет минимального значения 1. Если частота пульса остается выше заданного значения более 30 секунд, монитор издаст звуковой сигнал и остановится, чтобы защитить пользователя.

Чтобы запрограммировать время, расстояние и/или калории, выполните следующую процедуру: После выбора программы сердечного пульса и перед нажатием клавиши START/STOP (ПУСК/СТОП) нажмите клавишу ENTER (ВВЕСТИ), чтобы запрограммировать ограничение по времени с помощью клавиш UP▲/DOWN▼. Нажмите ENTER (ВВЕСТИ) еще раз, чтобы запрограммировать расстояние. Нажмите клавишу ENTER (ВВЕСТИ) последний раз, чтобы запрограммировать калории.

Нажмите START/STOP (ПУСК/СТОП), чтобы начать упражнение. При использовании этих программ руки должны быть расположены на датчиках пульса (R).

ФУНКЦИЯ RANDOM (ФУНКЦИЯ СЛКЧАЙНОГО ВЫБОРА ПРОГРАММ)

С помощью клавиш UP▲/DOWN▼ выберите функцию P13 RANDOM (P13 СЛУЧАЙНЫМ ОБРАЗОМ).

Нажмите START/STOP (ПУСК/СТОП), чтобы начать упражнение.

Чтобы запрограммировать время, расстояние и/или калории, выполните следующую процедуру: После выбора программы и перед нажатием клавиши START/STOP (ПУСК/СТОП) нажмите клавишу ENTER (ВВЕСТИ) для программирования времени с помощью клавиш UP▲/DOWN▼. В этом случае время будет разделено на 10 этапов. Нажмите клавишу ENTER (ВВЕСТИ), чтобы запрограммировать расстояние. Нажмите ENTER (ВВЕСТИ) еще раз, чтобы запрограммировать калории. Нажмите START/STOP (ПУСК/СТОП), чтобы начать упражнение.

Вы можете изменять уровень нагрузки во время выполнения упражнения, нажимая клавиши UP▲/DOWN▼.

ИНСТРУКЦИЯ ПО ИЗМЕРЕНИЮ ПУЛЬСА НА РУЧКАХ ТРЕНАЖЕРА

В данной модели частота пульса измеряется путем размещения обеих рук на датчиках (R), расположенных на руле, как показано на рис. 2.

Когда обе руки находятся на датчиках, на правой стороне экрана начинает мигать символ сердца, обозначенный как PULSE (ПУЛЬС), и через несколько секунд на экране появляется показание пульса.

Если обе руки расположены неправильно, как показано на рис. 3, то функция измерения пульса не будет работать. Если на экране появляется буква "P" или не мигает символ сердца, убедитесь, что обе руки правильно расположены на датчиках.

РУКОВОДСТВО ПО УСТРАНЕНИЮ НЕПОЛАДОК

Проблема: Дисплей включается, но работает только функция "Time" (Время).

Решение:

a.- Убедитесь, что соединительный кабель подключен.

Проблема: Сегменты отображения показаний функции не видны или появляются сообщения об ошибках для конкретной функции.

Решение:

a.- Отсоедините его от сети 220 В на 15 секунд, а затем снова подсоедините.

b.- Если вышеприведенные шаги не помогут, то замените электронный монитор.

Трансформатор

Проблема: Монитор не включается.

Решение:

a.- Проверьте сетевое подключение 220 В b.- Проверьте выходное подключение из трансформатора к тренажеру.

c.- Проверьте кабельные соединения для главной опоры.

Не оставляйте электронный монитор под прямыми солнечными лучами, так как это может повредить жидкокристаллический дисплей. Точно так

же не подвергайте его воздействию воды и ударов.

Непременно обращайтесь в службу технической поддержки, если у вас возникли вопросы, позвонив в отдел обслуживания покупателей (см. последнюю страницу в руководстве).

ВН ОСТАВЛЯЕТ ЗА СОБОЙ ПРАВО ИЗМЕНЯТЬ СПЕЦИФИКАЦИИ СВОЕЙ ПРОДУКЦИИ БЕЗ ПРЕДВАРИТЕЛЬНОГО УВЕДОМЛЕНИЯ.

(RU) ПРОФИЛИ ПРОГРАММ

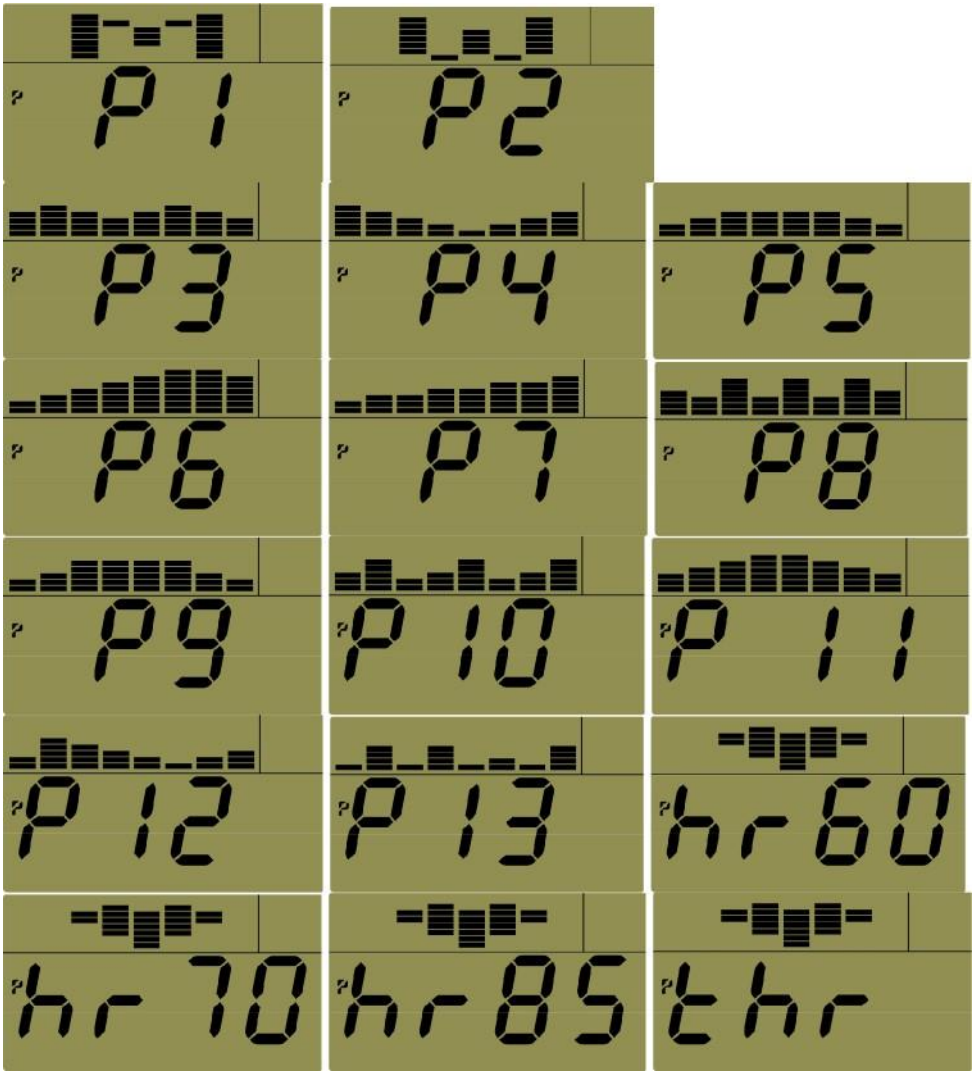

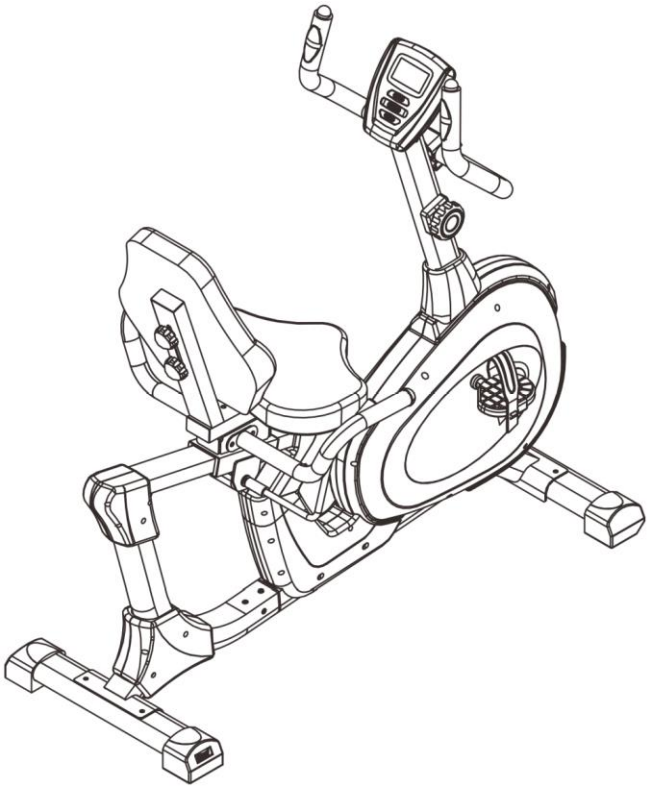

Инструкции по сборке и эксплуатации

Рис. 1

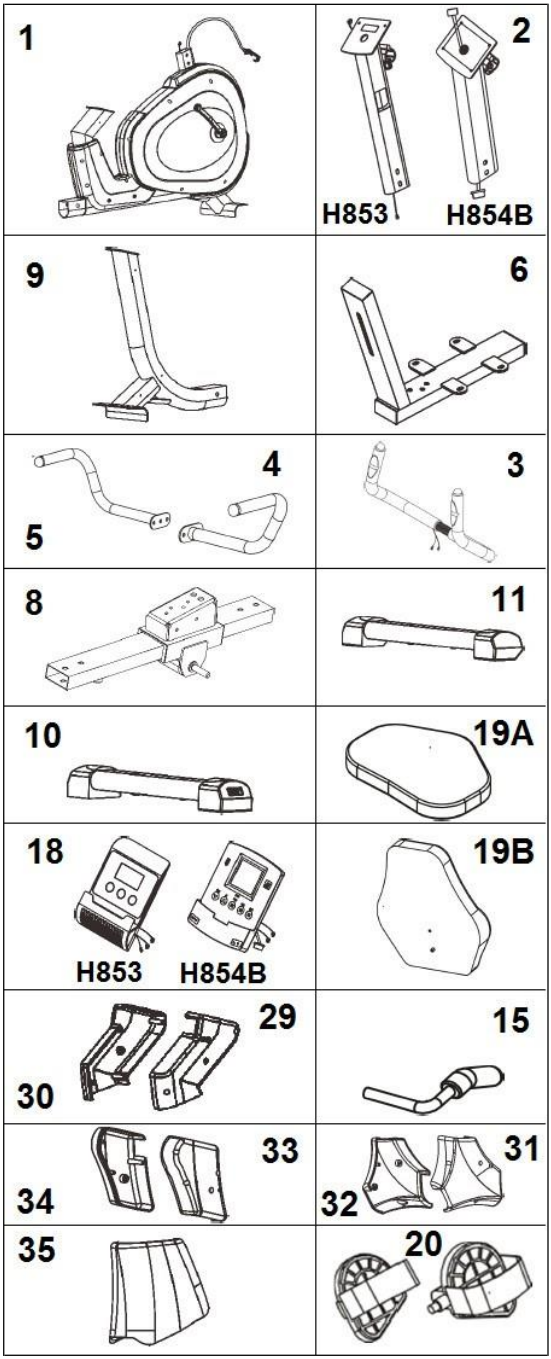
1
2
H853
H854B
9
6
4
5
3
8
11
10
19A
18
H853
H854B
19B
29
30
15
33
34
31
32
35
20

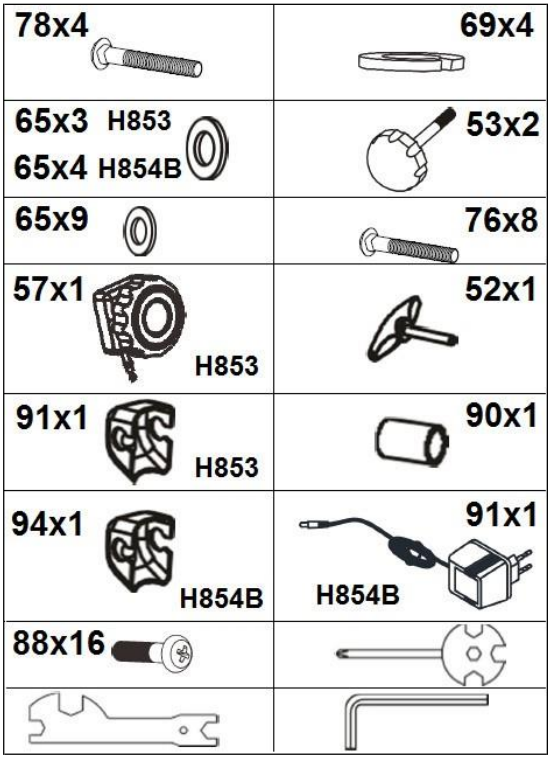
78x4
69x4
65x3 H853
65x4 H854B
53x2
65x9
76x8
57x1
H853
52x1
91x1
H853
90x1
94x1
H854B
91x1
H854B
88x16

Рис. 2

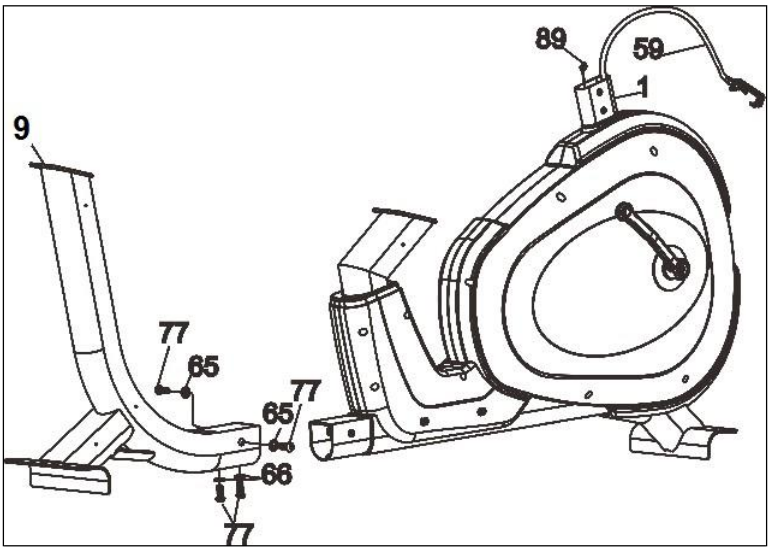
89
59
1
9
77
65
77
65
66
77

Рис.3

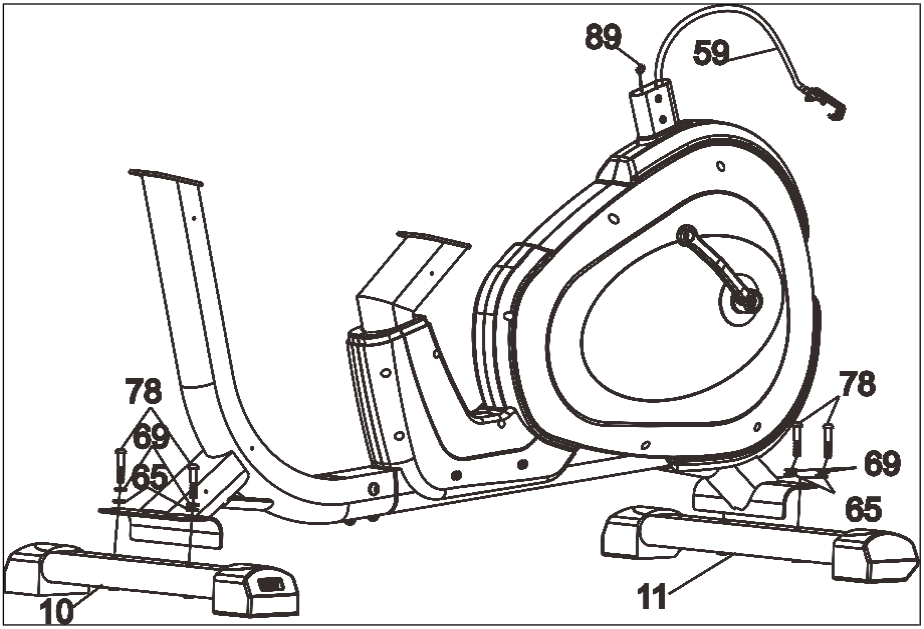

Рис.4

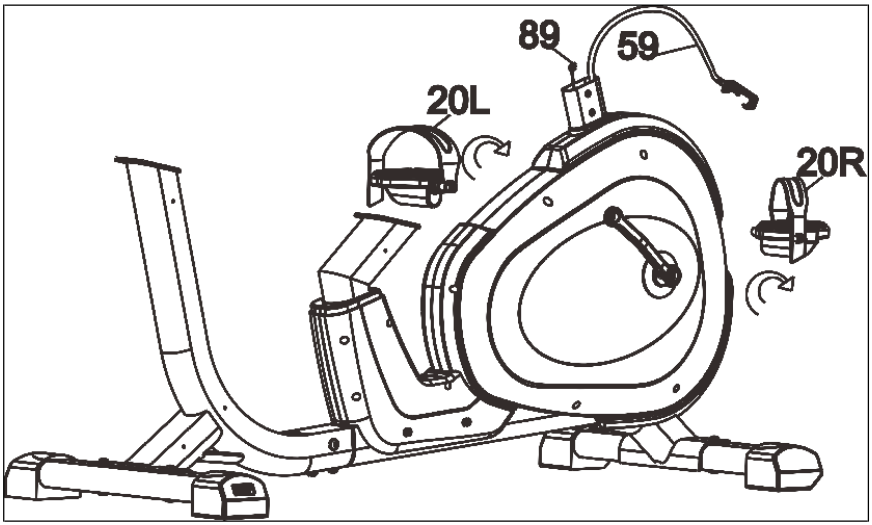

Рис.5

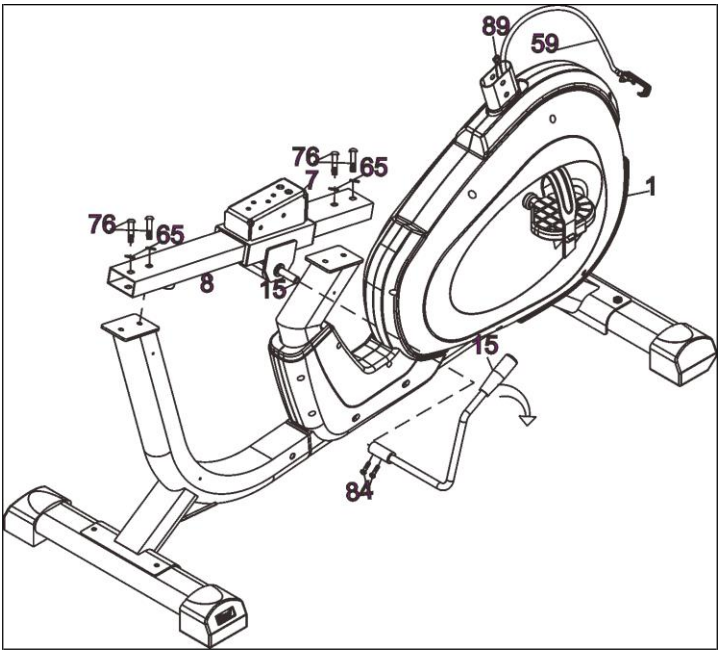
89
59
76
65
7
1
76
65
8
15
15
84

Рис. 6

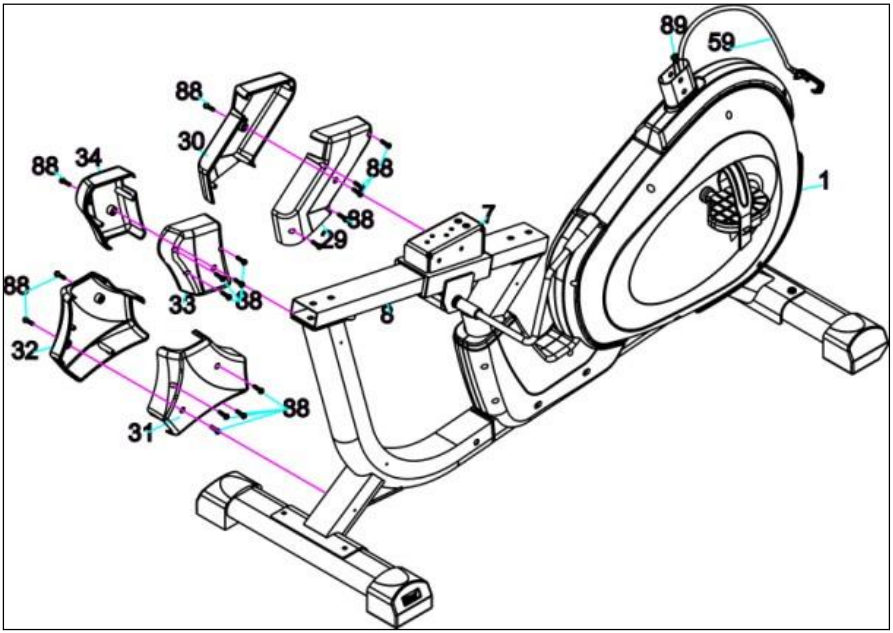
89
59
88
30
88
34
88
88
1
7
29
88
33
38
8
32
38
31

Рис. 7

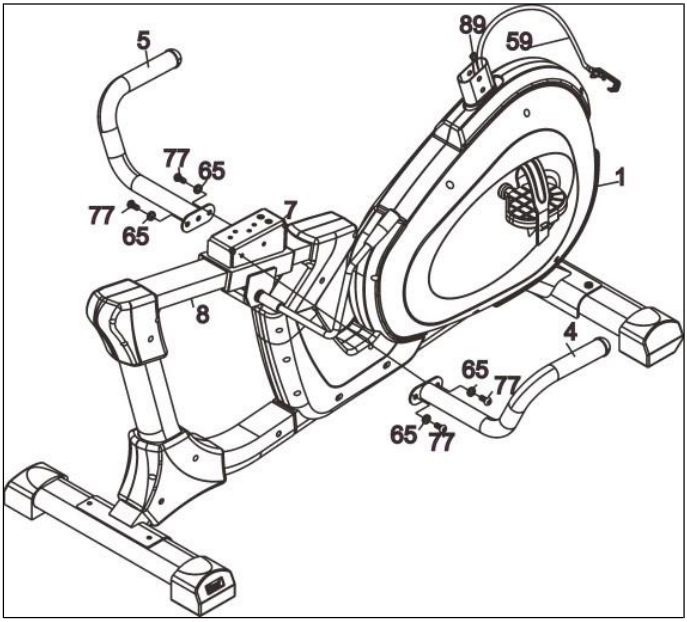

Рис. 8

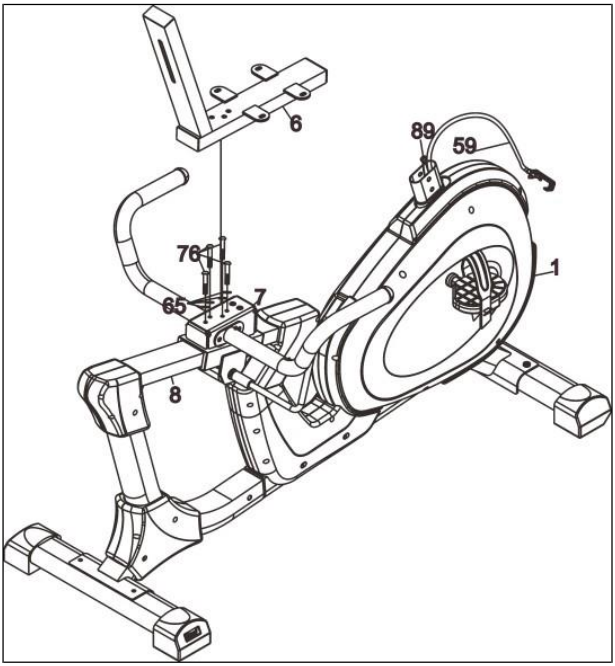

Рис. 9

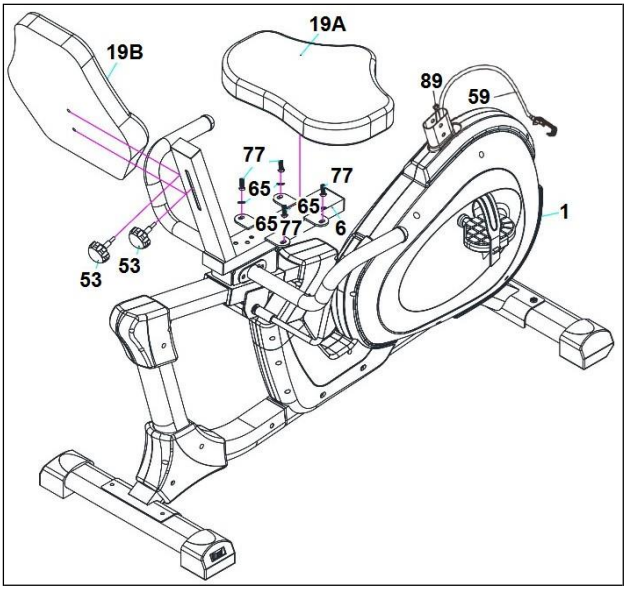
19A
19B
89
59
77
77
65
65
65
77
6
1
53
53

Рис. 10A

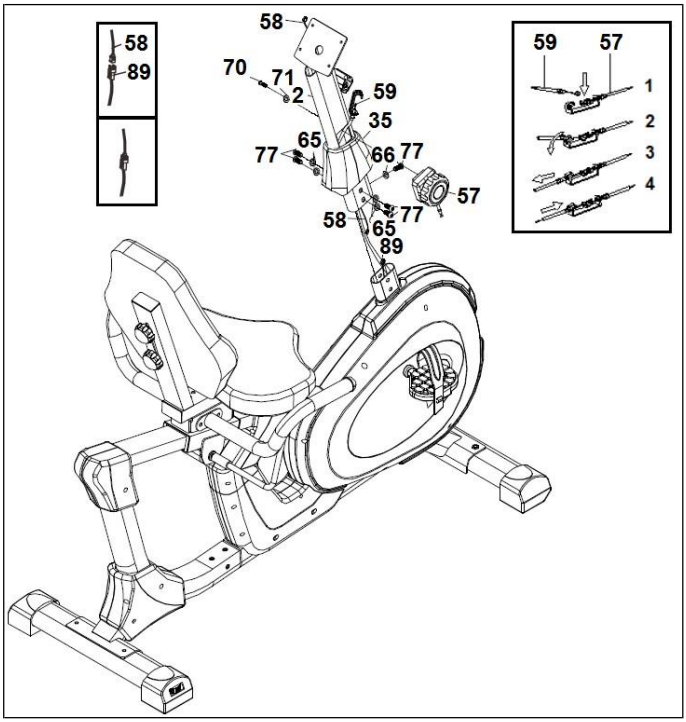
58
89
58
70
71
2
59
35
65
77
66
77
57
58
65
77
89
59
57
1
2
3
4

Рис. 10B

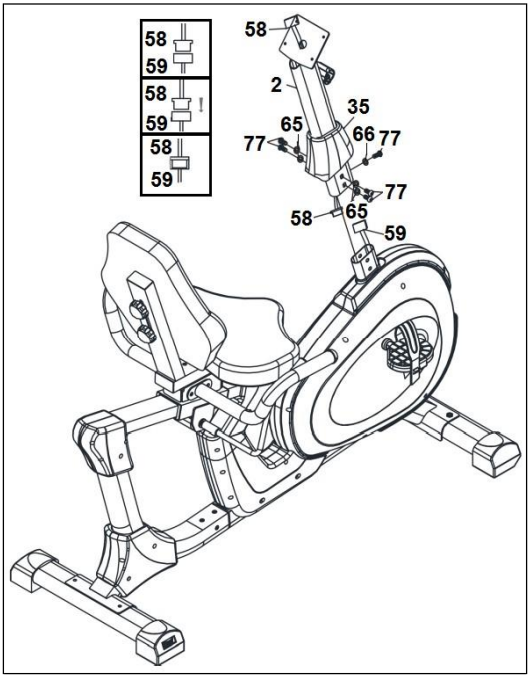

Рис. 11

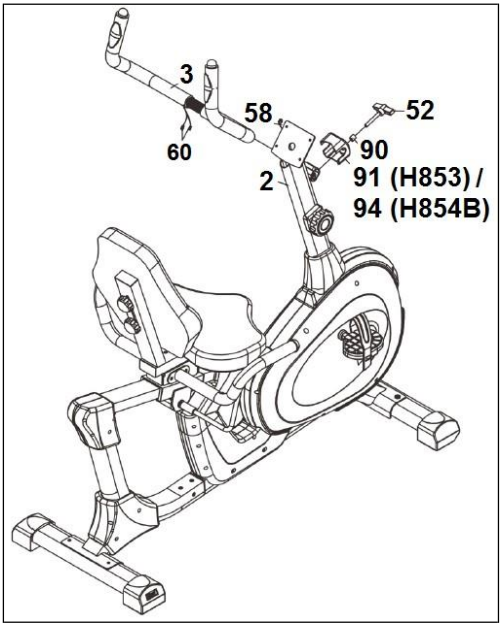

Рис. 12

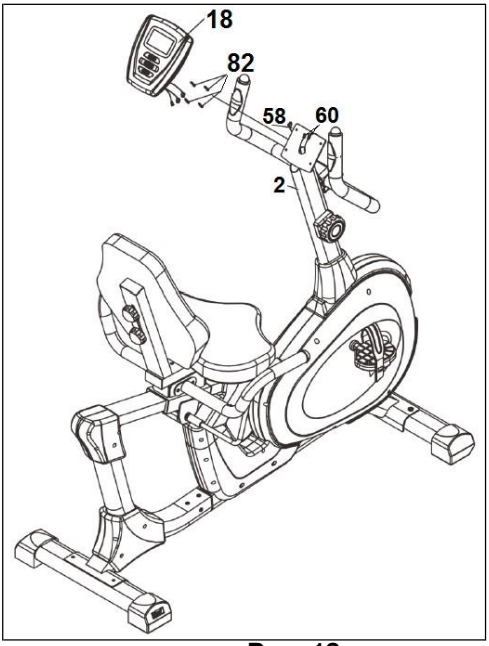

Рис. 13

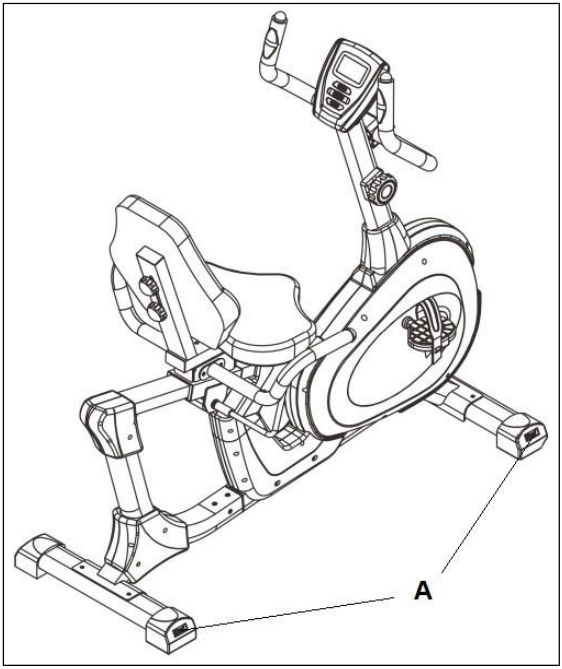

Рис. 14

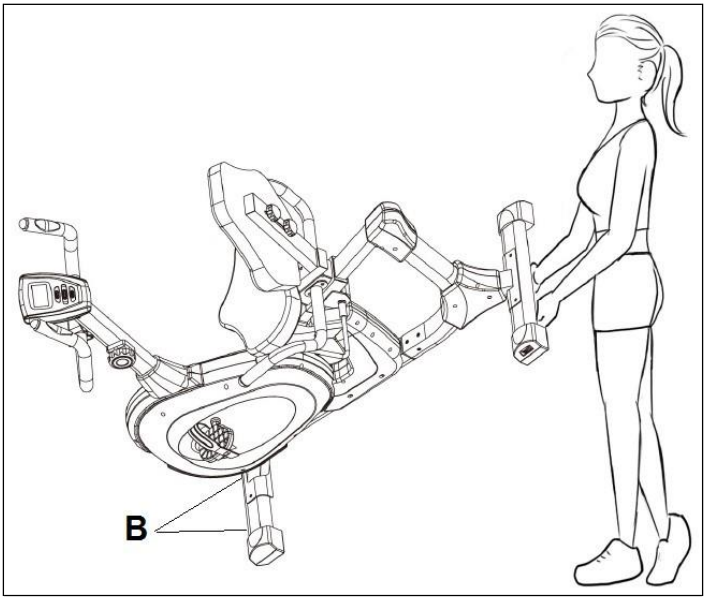

Рис. 15

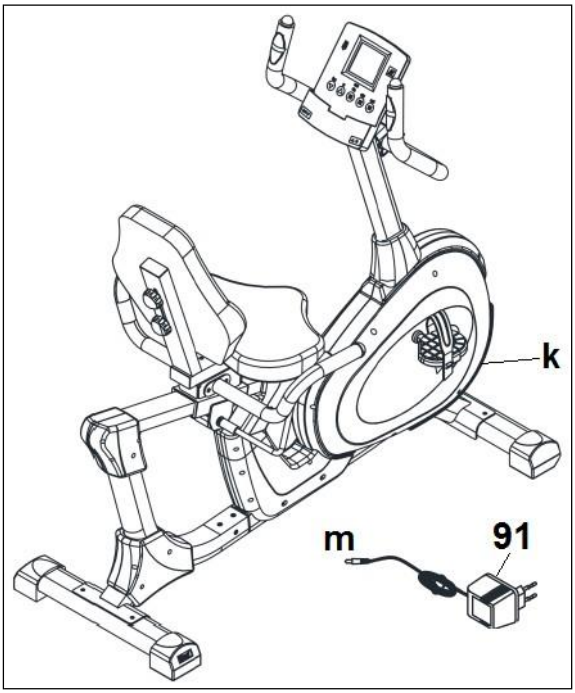

ВАЖНЫЕ СОВЕТЫ ПО БЕЗОПАСНОСТИ

МЕРЫ ПРЕДОСТОРОЖНОСТИ

Этот велотренажер был спроектирован и сконструирован так, чтобы обеспечить максимальную безопасность. Тем не менее, при использовании тренажерного оборудования необходимо принимать определенные меры предосторожности. Перед сборкой и использованием велотренажера прочтите все руководство. Также необходимо соблюдать следующие меры предосторожности:

1 Никогда не подпускайте детей близко к этому оборудованию. НЕ оставляйте их без присмотра в комнате, где хранится велотренажер.

2 Одновременно им может пользоваться только один человек.

3 Если вы испытываете головокружение, тошноту, боли в груди или другие симптомы при использовании этого тренажера, ОСТАНОВИТЕ упражнение. НЕМЕДЛЕННО ОБРАТИТЕСЬ К МЕДИЦИНСКОМУ РАБОТНИКУ

4 Используйте прибор на ровной твердой поверхности. ЗАПРЕЩАЕТСЯ использовать данный велотренажер на открытом воздухе или рядом с водой.

5 Держите руки подальше от движущихся частей.

6 Носите одежду, подходящую для выполнения упражнений. Не используйте мешковатую одежду, которая может застрять в подвижных частях тренажера. При использовании тренажера всегда надевайте кроссовки или кеды. Убедитесь, что все шнурки/шнуровки правильно завязаны.

7 Этот прибор разрешается использовать только для целей, описанных в данном руководстве. НЕ используйте аксессуары, не рекомендованные производителем.

8 Не ставьте острые предметы рядом с тренажером.

9 Люди с ограниченными возможностями не должны использовать тренажер без помощи квалифицированного специалиста или врача.

10 Перед использованием тренажера сделайте разогревающие упражнения на растяжку.

11 Не используйте велотренажер, если он не работает правильно.

Внимание: Проконсультируйтесь с врачом перед началом

использования этого велотренажера. Этот совет особенно важен для людей старше 35 лет или страдающих проблемами со здоровьем.

Сохраните данную инструкцию для дальнейшего использования.

ОБЩИЕ УКАЗАНИЯ

Внимательно ознакомьтесь с инструкциями, содержащимися в этом руководстве. Оно предоставляет важную информацию о сборке, безопасности и эксплуатации тренажера.

1 Этот тренажер предназначен для домашнего использования. Вес пользователя не должен превышать 120 кг.

2 Родители и/или лица, ответственные за детей, всегда должны учитывать их любознательный характер и то, как это часто может приводить к опасным ситуациям и поведению, приводящему к несчастным случаям. Ни при каких обстоятельствах этот тренажер не должен использоваться в качестве игрушки.

3 Владелец несет ответственность за то, чтобы все, кто использует тренажер, были должным образом проинформированы о необходимых мерах предосторожности.

ИНСТРУКЦИИ ПО СБОРКЕ

Для сборки данного тренажера мы рекомендуем помощь второго человека.

Выньте тренажер из коробки и убедитесь, что на нем есть все детали, рис. 1:

1. (1) Основная рама; (2) Труба передней стойки; (9) Задняя основная рама; (6) Труба сиденья; (4) Правый руль, (5) Левый руль; (3) Передний руль; (8) Подвижная труба; (11) Передний стабилизатор; (10) Задний стабилизатор; (19A) Сиденье; (18) Консоль; (19B) Спинка; (29) Правая задняя крышка; (30) Левая задняя крышка; (15) Регулируемый брус; (33) Правая верхняя задняя крышка; (34) Левая верхняя задняя крышка; (31) Правая нижняя задняя крышка; (32) Левая нижняя задняя крышка; (35) Передняя крышка; (20) Педали.

Пакет с элементами крепления, содержащий:

(78) Болт M8x55; (69) Пружинная шайба M8; (65) Плоская шайба M8; (53) Рукоятка; (76) Болт M8x40; (57 для H853) Регулировка натяжения; (52) Рукоятка; (91 для H853) (94 для H854B) Прижимная крышка; (91 для

H854B) Адаптер; (90) Втулка; (88) Винт M4x25; Гаечные ключи.

1. (16) Корпус; (129) Правая педаль, обозначенная буквой (R); (129) Левая педаль, обозначенная буквой (L), (3) Главная стойка, (127) Нижняя крышка стойки, (9) Руль; (1) Монитор; (128) Крышка руля, (113) Передний стабилизирующий брус; (121) Задний стабилизирующий брус; (102) Спинка, (126) Седло; адаптер H857(130).

Пакет с элементами крепления, содержащий:

(144) Плоская шайба D8x16; (142) Болты с прорезью под отвертку M8x16; (141) Болты с прорезью под отвертку M8x12; (139) Шайба пружинная D7; (140); Болты M7x30; (138) Шайба D7; (143) Винт с шестигранной головкой M8x16; (136) Шайба D8xD19; шестигранный ключ; 2 смешанных шестигранных ключа.

2. Снимите предварительно собранные болты (77), шайбы (66) и (65) с задней основной рамы (9). Прикрепите заднюю основную раму (9) к основной раме (1), рис. 2, и установите болты (77), шайбы (66) и (65) на место. Надежно затяните.

2. Возьмите задний стабилизирующий брус (10) и установите его на опору кронштейна задней стойки тренажера (9), как показано на рис. 3, вставьте болты (78), установите шайбы (65) и (69) и надежно затяните.

Возьмите передний стабилизирующий брус с колесами (11) и установите его на опору кронштейна задней стойки тренажера (1), как показано на рис. 3, вставьте болты (78), установите шайбы (65) и (69) и надежно затяните.

УСТАНОВКА ПЕДАЛЕЙ

Инструкции по монтажу педалей должны соответствовать букве, неправильный монтаж может привести к повреждению резьбы винта либо на педали, либо на шатуне.

Правая и левая относятся к положению, которое принимает пользователь, сидя на седле для выполнения упражнений.

Правая педаль (20R), обозначенная буквой (R), прикручивается к правому шатуну, также обозначенному буквой (R), в направлении по часовой стрелке. Надежно затяните (рис. 4).

Левая педаль (20L), обозначенная буквой (L), прикручивается к левому шатуну, также обозначенному буквой (L), в направлении против часовой стрелки. Надежно затяните, рис. 4.

После установки педалей вставьте конец застежки педали в паз на педали, отрегулировав его в соответствии с обувью на уступе педали.

УСТАНОВКА РЕГУЛИРОВКИ КРЕСЛА

Установите подвижную трубу (8) на трубу основной рамы (1) и трубу задней основной рамы (9), рис. 5, вставьте болты (76) и шайбы (65).

Выверните предварительно собранные винты (84) из подвижного. кронштейна (7), установите регулирующий брус (15) на боковую сторону задвижного кронштейна (7) и установите на место винты (84), рис. 5.

Закрепите правую и левую верхние задние крышки (33), (34) с помощью винтов (88), рис. 6.

Закрепите правую и левую нижнюю заднюю крышку (31), (32) с помощью винтов (88), рис. 6.

Закрепите правую и левую крышки главной рамы (29), (30) винтами (88), рис. 6.

УСТАНОВКА СИДЕНЬЯ

Снимите предварительно собранные болты (77) и шайбы (65) с подвижного. кронштейна (7).

Прикрепите правый руль (4) к боковой стороне подвижного. кронштейна (7) и установите на место болты (77) и шайбы (65), рис.7. Прикрепите левый руль (5) к боковой стороне подвижного. кронштейна (7) и установите на место болты (77) и шайбы (65), рис. 7.

Закрепите стойку сиденья (6) на подвижном кронштейне (7), рис. 8, с помощью болта (76) и шайбы (65).

Снимите из сиденья (19A) предварительно собранные болты (77) и шайбы (65). Прикрепите сиденье (19A) к стойке сиденья (6), как показано на рис. 9, установите на место болты (77) и шайбы (65) и надежно затяните.

Прикрепите спинку (19B), как показано на рис. 9, и закрепите ее рукоятками (53).

УСТАНОВКА ПЕРЕДНЕЙ СТОЙКИ – H854B

Удалите предварительно собранные болты (77), шайбы (66) и (65) с основной рамы (1). Вставьте переднюю крышку (35) на переднюю стойку (2), рис. 10B. Поднесите переднюю стойку (2) близко к трубе основной

рамы (1), подсоедините провода (58) и (59), рис. 10B. Прикрепите переднюю стойку (2) к трубе главной рамы (1) и установите болты (77) и шайбы (66) и (65) на место, убедившись, что ни один из кабелей не зацепился. Опустите переднюю крышку (35) на основную раму, рис. 10B.

УСТАНОВКА РУЛЯ

Поднесите руль (3) близко к передней стойке (2), вставьте провод пульса руки (60) через отверстие передней стойки (2). Прикрепите руль (3) к передней стойке (2) и прикрепите прижимную крышку ((91) для H853 и (94) для H854B), используя втулку (90) и рукоятку (52), рис. 11.

УСТАНОВКА КОНСОЛИ

Выньте предварительно собранные винты (82) из монитора (18).
Соедините провода (58) и (60) с проводами монитора (18), рис. 12.
Установите монитор (18) над пластину на переднюю стойку (2), как показано на рис. 12, и проверьте, чтобы не зацепился за кабели и закрепите винты (82).

ВЫРАВНИВАНИЕ

После того, как тренажер будет установлен в окончательное положение, убедитесь в том, что он находится на уровне пола и горизонтально. Этого можно добиться путем завинчивания регулируемых ножек (A) вверх или вниз, как показано на рис. 13.

ПЕРЕМЕЩЕНИЕ И ХРАНЕНИЕ

Тренажер оснащен колесами (B), рис. 14, для облегчения перемещения. Колеса, расположенные в передней части, облегчают его перемещение в выбранное положение путем приподнимания задней части тренажера и нажатия на нее, как показано на рис. 14. Храните тренажер в сухом месте, желательно не подверженном изменению температуры.

ПОДКЛЮЧЕНИЕ К ЭЛЕКТРИЧЕСКОЙ СЕТИ H854B

Вставьте штепсель (m) на трансформаторе (91) в соединительное отверстие (k) на основном корпусе (нижняя часть, задняя часть тренажера), а затем вставьте шнур питания трансформатора в розетку

сети 220 В (рис. 15).

Непременно обращайтесь в службу технической поддержки, если у вас возникли вопросы, позвонив в отдел обслуживания покупателей (см. последнюю страницу в руководстве).

ВН ОСТАВЛЯЕТ ЗА СОБОЙ ПРАВО ИЗМЕНЯТЬ СПЕЦИФИКАЦИИ СВОЕЙ ПРОДУКЦИИ БЕЗ ПРЕДВАРИТЕЛЬНОГО УВЕДОМЛЕНИЯ.

H854B

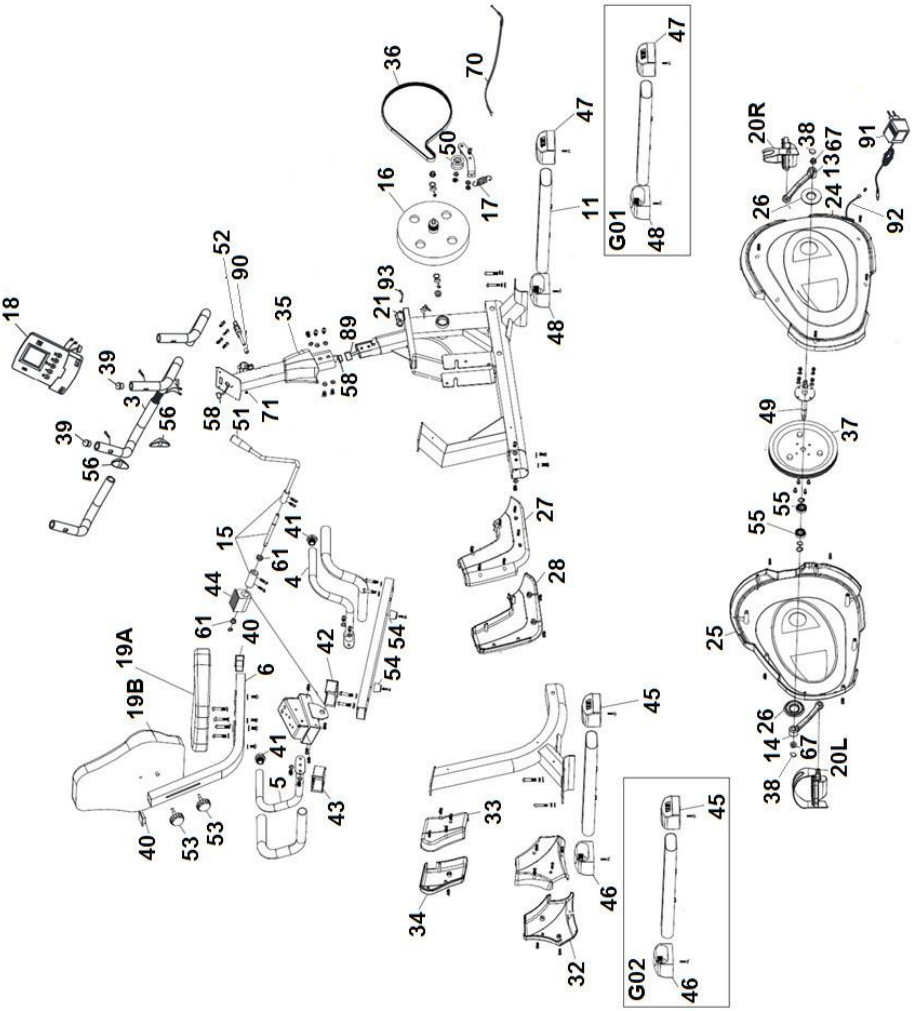

18
39
3
56
39
56
52
90
35
89
21
93
58
51
71
58
16
36
50
17
70
47
11
48
G01
47
48
20R
38
13
67
24
26
91
92
49
37
55
55
25
26
14
67
38
20L
27
28
15
41
61
4
44
61
40
19A
19B
6
42
54
54
41
5
43
40
53
53
45
33
34
46
32
G02
45
46

Список комплектующих частей Укажите код детали и количество

Например: H853003 1

№	Наименование	Код
3	Передний руль	H853003
4	Правый руль	H853004
5	Левый руль	H853005
6	Труба сиденья	H853006
13	Правый шатун	H853013
14	Левый шатун	H853014
15	Регулируемый стержень в сборе	H853015
16	Маховик (5 кг)	H853016
17	Пружина 1	H853017
18	Компьютер	H854B018
19A	Сиденье	H853019A
19B	Спинка	H853019B
20R	Правая педаль	H853020R
20L	Левая педаль	H853020L
21	Двигатель MD1 (против часовой стрелки)	0190154
24	Прав. крышка цепи	H853024
25	Лев. крышка цепи	H853025
26	Крышка шатуна	H853026
27	Правая крышка	H853027
28	Левая крышка	H853028
29	Правая задняя крышка	H853029
30	Левая задняя крышка	H853030
31	Правая нижняя задняя крышка	H853031
32	Левая нижняя задняя крышка	H853032
33	Правая верхняя задняя крышка	H853033
34	Левая верхняя задняя крышка	H853034
35	Передняя крышка	H853035
36	Лента	H853036
37	Шкив	H853037
38	Колпач.	H853038
39	Колпачок D25.5	H853039
40	Колпачок 30x60	H853040
41	Заглушка трубки	H853041
42	Чаша 1	H853042
43	Чаша 2	H853043
44	Тормозной диск	H853044
45	Торцевой колпачок заднего стабилизатора 1	H853045

46	Торцевой колпачок заднего стабилизатора 2	H853046
47	Торцевой колпачок переднего стабилизатора 1	H853047
48	Торцевой колпачок переднего стабилизатора 2	H853048
49	Ось	H853049
50	Ведомое колесо	H853050
51	Пенопластовые рукоятки	H853051
52	"T"-рукоятка	H853052
53	Рукоятка	H853053
54	Огранич. блок	H853054
55	Подшипник 6003Z	H853055
56	Пульс руки	H853056
58	Средний трос натяжения	H854B058
59	Нижний кабельн. провод	H854B059
60	Провод пульса от руки	H853060
61	Порош. метал.	H853061
70	Винт M5	H854B070
71	Проставка M5	H854B071
90	Втулка	H853090
91	Трансформатор	H854B091
92	Кабель	H854B092
93	Кабель датчика	H854B093
G01	Передний стабилизатор в сборе	H853G01
G02	Задний стабилизатор в сборе	H853G02

Русский язык	Настоящим компания *Exercycle S.L* заявляет, что данное изделие соответствует основным требованиям и другим соответствующим положениям Директив 2005/32/EC, 2011/65/EC, 2014/30/EC и 2014/35/EC.

BH FITNESS SPAIN
EXERCYCLE,S.L.
(Manufacturer)
P.O.BOX 195
01080 VITORIA (SPAIN)
Тел.: +34 945 29 02 58
Факс: +34 945 29 00 49
e-mail: sat@bhfitness.com
www.bhfitness.com

POST-VENTA
Tel: +34 945 292 012 /
902 170 258
Факс: +34 945 56 05 27
e-mail: sat@bhfitness.com

BH FITNESS PORTUGAL
Rua do Caminho Branco Lote 8,
ZI Oiã
3770-068 Oliveira do Bairro
PORTUGAL
Тел.: +351 234 729 510
e-mail: info@bhfitness.pt

BH SERVICE PORTUGAL
Tel.: +351 234 729 510
e-mail: info@bhfitness.pt

BH GERMANY GmbH
Grasstrasse 13
45356 ESSEN
GERMANY

Tel: +49 2015 997018
e-mail:
technik@bhgermany.com

BH FITNESS NORTH AMERICA
620 N. 2nd Street, St. Charles
MO 63301
Tel: + 1 636 487 0050
Toll Free: +1 866 325 2339
e-mail:
fitness@bhnorthamerica.com
www.bhfitnessusa.com
www.bhfitnesscanada.ca

BH FITNESS MEXICO
BH Exercycle de México S.A. de CV
Eje 132 / 136
Zona Industrial, 2A Secc.
78395 San Luis Potosí
S:L:P: MÉXICO
Тел.: +52 (444) 824 00 29
Факс: +52 (444) 824 00 31
www.bhlatam.com.mx

BH FITNESS UK
Tel: 02037347554
e-mail:
sales.uk@bhfitness.com

AFTER SALES – UK
Tel.: 02074425525
e-mail:
service.uk@bhfitness.com

BH FITNESS ASIA
BH Asia Ltd.
No.80, Jhongshan Rd.,
Daya Dist.,
Taichung City 42841,
Taiwan. R.O.C.
Тел.: +886 4 25609200
Факс: +886 4 25609280
E-mail: info@bhasia.com.tw

BH FITNESS CHINA
BH China Co., Ltd.
Block A, NO.68, Branch Lane
455, Lane 822,
Zhen Nan RD., Li Zi Yuan,
Putuo, Shanghai 200331, P.R.C.
Tel: +86-021-5284 6694
Fax:+86-021-5284 6814
e-mail: info@i-bh.cn

BH FITNESS FRANCE

SAV FRANCE
Tel : +33 0810 000 301
Fax : +33 0810 000 290
savfrance@bhfitness.com

В СВЯЗИ С НАШЕЙ ПРОГРАММОЙ НЕПРЕРЫВНОГО СОВЕРШЕНСТВОВАНИЯ ПРОДУКЦИИ ТЕХНИЧЕСКИЕ ХАРАКТЕРИСТИКИ МОГУТ БЫТЬ ИЗМЕНЕНЫ БЕЗ ПРЕДВАРИТЕЛЬНОГО УВЕДОМЛЕНИЯ.

Поставщик: ООО «ФИТАТЛОН», 115230, Россия, Москва Каширское шоссе, дом 13б, эт 5 пом 1 ком 31

Оборудование сертифицировано в соответствии с Техническим Регламентом Таможенного Союза. *Производитель оставляет за собой право вносить изменения в конструкцию тренажера, не ухудшающие значительно его основные технические характеристики. Все актуальные изменения в конструкции либо технических спецификациях изделия отражены на официальном сайте поставщика оборудования ООО «ФИТАТЛОН»: www.neotren.ru Последнюю версию Руководства пользователя можно найти на сайте поставщика ООО «ФИТАТЛОН»: www.neotren.ru

ВНИМАНИЕ! ТРЕНАЖЕР ПРЕДНАЗНАЧЕН ДЛЯ ДОМАШНЕГО ИСПОЛЬЗОВАНИЯ.

BH FITNESS